Уважаемые партнеры!

Александр Адальбертович Папп

Президент АО «КЕЛЕТ», член Совета Ассамблеи народов Казахстана, Почетный машиностроитель Республики Казахстан, академик Академии наук машиностороения и транспорта, Почетный гражданин Республики Казахстан, Кавалер Ордена Рыцарского Креста Венгрии, Кавалер ордена «Курмет»

Предприятие «КЕЛЕТ» основано в 1992 году для производственной и торговой деятельности на внутреннем и внешних рынках Казахстана. За годы упорного труда предприятие выросло из малого частного предприятия в Акционерное общество, заработало отличную репутацию и стало широко известно в промышленных кругах Казахстана как надежный производитель и поставщик качественного оборудования. В странах ближнего и дальнего зарубежья за АО «КЕЛЕТ» закрепилась репутация партнера, добросовестно выполняющего свои обязательства.

За эти годы создана структура со службами инженерной подготовки производства, закупа и развитыми коммерческими службами из 6 отделов сбыта, в том числе отделы сбыта в Астане, Караганде и Актобе. 14 дилеров во всех областях Казахстана, 136 магазинов и 168 монтажных организаций сотрудничают с АО «КЕЛЕТ». Потребителями продукции АО «КЕЛЕТ» являются более 18 000 предприятий всех отраслей экономики, расположенных в различных регионах Казахстана, России и других стран СНГ. Основываясь на проведённых маркетинговых исследованиях, на сегодняшний день на рынке Казахстана именно АО «КЕЛЕТ» является единственной компанией, представляющей в наиболее полном объёме инженерное оборудование для водоснабжения, отопления, вентиляции и энергообеспечения.

Деятельность предприятия неоднократно была отмечена именитыми казахстанскими и международными наградам. Самые значимые из них – Арка Европы в категории Золото за качество и технологию управления на европейском уровне и первое место в государственном конкурсе-выставке «Лучший товар Казахстана».

Международная Награда «Арка Европы» в деловом промышленном мире признана как «Оскар» или Нобелевская премия, а премия «Лучший товар Казахстана» говорит сама за себя.

Многолетняя плодотворная деятельность бессменного президента АО «КЕЛЕТ» оценена на самом высоком уровне – он награждён государственным орденом Республики Казахстан «Курмет», отмечен благодарностями и грамотой Президента РК, удостоен звания «Почетный машиностроитель Казахстана».

Сегодня АО «КЕЛЕТ» казахстанский товаропроизводитель и лидер рынка общепромышленного и бытового оборудования Евразийского экономического союза.

Отобрав для Вас насосное оборудование с наилучшим соотношением по цене и качеству, АО «КЕЛЕТ» с гордостью представляет Вашему вниманию компанию международного масштаба – LEO, производителя насосного оборудования с более чем 20-летним опытом производства и со 100 % размещением производственного комплекса в Китае.

С 2009 года АО «КЕЛЕТ» сотрудничает с компанией LEO. Широкая номенклатурная линейка из 2000 моделей насосов для водоснабжения способна удовлетворить самые взыскательные требования клиентов. Использование высокотехнологичных производственных линий позволяет компании производить более 6,5 миллионов электронасосов в год.

АО «КЕЛЕТ» предлагает Вам на всю продукцию LEO оптимальные цены и максимально выгодные условия и виды сотрудничества. Почти все модели можно приобрести оперативно из наличия на складе.

Собственные инжиниринговые решения АО «КЕЛЕТ» и собственные запатентованные разработки АО «КЕЛЕТ» позволяют производить умные автоматические насосные станции на базе насосов LEO, которые Вы можете приобрести как из наличия, так и по специальным заказам.

Всю информацию о нас можно увидеть на нашем сайте **www.kelet.kz**

Желаем успехов и процветания Вашему бизнесу!

Миссия АО «КЕЛЕТ»

Достойно служить интересам общества поставкой и производством высококачественного по доступным ценам оборудования для водоснабжения, вентиляции, отопления на рынок Казахстана и стран Таможенного союза, обеспечивая комфортную жизнь людей.

О компании

LEO Group Co,.Ltd. (вошедшая в реестр Шэньчжэньской фондовой биржи под биржевым номером 002131), является национальным высокотехнологичным предприятием, специализирующимся на разработке (R&D), дизайне, производстве, продаже и сервисном обслуживании всех типов насосов и систем. Компания LEO возглавляет список компаний Китайской насосной промышленности, является одной из разработчиков промышленных стандартов и, кроме того, компания LEO является вице-президентом подразделения дренажных и ирригационных машин Китайской Ассоциации Сельскохозяйственного Машиностроения. В 2012 году «LEO» был признан Государственным Управлением Промышленности и Торговли "Самым Узнаваемым Китайским Брендом" и стал всемирно известным брендом после более чем 20-летнего развития. Примечательно, что компания LEO имеет единственный в стране сертифицированный правительством Технический Центр в сфере насосного оборудования.

Мы создали множество предприятий по производству и продажам на ключевых региональных рынках, таких как Америка, Венгрия, Бельгия, Таиланд, Индонезия, Объединенные Арабские Эмираты и Бангладеш и предоставили эксклюзивные права на дистрибуцию нашим деловым партнерам в более чем 100 странах.

Наша продукция продается в более чем 120 странах и регионах, таких как Европа, Северная, Центральная и Южная Америка, Юго-Восточная Азия, Средний Восток, Африка, Океания и так далее, и играет решающую роль в охране и рациональном использовании водных ресурсов, строительстве электроэнергетических комплексов, нефтехимической промышленности, добывающей отрасли и металлургической промышленности, пожаротушении, HVAC (системы отопления, вентиляции и кондиционирования), сельскохозяйственном орошении, бытовом водоснабжении, системах водоотведения, и так далее.

В настоящее время, компания LEO имеет два направления производства - промышленного и бытового направления. Четыре фабрики компании LEO, расположенные в городе Венлинг провинции Чжэцзян, в городе Сянтань провинции Хунань, в городе Уси провинции Цзянсу и в городе Далянь провинции Ляонин, образуют прочный производственный фундамент для создания насосов мирового класса и быстрой поставки системных решений.

Мы придерживаемся философии «Веди бизнес с достоинством, Достигай успеха с совершенством, Побеждай с эффективностью, Продвигайся с правильными действиями» и сосредотачиваем внимание на разработке безопасных и высокоэффективных насосов и систем, а также на создании заинтересованности всех сторон на всех этапах. Кроме того, Мы стремимся улучшить имидж Китайского Насоса и быть лидером отрасли в стабильности развития. Мы будем продолжать вносить разработки и новые креативные идеи развития в каждый насос, необходимый для жизнедеятельности человека.

БОЛЬШОЙ КОЛЛЕКТИВ – ДРУЖНАЯ СЕМЬЯ

Основываясь на принципах разделения рынка, Мы ведем свой бизнес по производству насосов в пяти основных направлениях - охрана и рациональное использование водных ресурсов, производство и обслуживание электростанций, нефтехимическая промышленность, горнодобывающая отрасль и металлургическая промышленность, производство насосов бытового предназначения.Для каждого направления у нас есть отдельная высокотехнологичная производственная база, оснащенная современным оборудованием и соответствующая квалифицированная команда инженеров и специалистов по продажам.Четыре дочерние компании - LEO Group Pump (Чжэцзян), Wuxi LEO Xi Pump, LEO Group Pump (Хунань) and Dalian LEO Pump - все они именитые производители насосов в своих направлениях. Имея более 70-ти лет опыта производства насосов в промышленном масштабе, компания LEO уверенно держит лидирующую позицию среди всех компаний, производящих насосы в Китае.

Производственная база насосов для бытовых и коммерческих направлений (город Вэньлинг, провинция Чжэцзян)

Это главная база компании LEO, сердце компании, на территории которой расположен отдел проектирования и разработок, отдел испытаний, продаж и обслуживания, производственный комплекс бытовых и коммерческих насосов для водоснабжения, систем повышения давления, орошения приусадебных участков и полей, HVAC (системы отопления, вентиляции и кондиционирования), водоотведения и т.д.

Основные виды насосов, которые производятся здесь: вихревые, самовсасывающие, центробежные, вертикальные и горизонтальные многоступенчатые, канализационные, дренажные садовые, скважинные, для фонтанов, для бассейна, бытовые канализационные станции, мотопомпы и т.д.

Продукция этого завода включает 15 серий, состоящих из более 2 000 различных моделей (исполнений) и поставляется в более чем 120 стран и регионов. Производство имеет крепкие партнерские отношения с мировыми производителями насосов, импортерами, дилерами и крупнейшими гипермаркетами мира.

Производственная база по выпуску насосов промышленного назначения(город Сянтань, провинция Хунань)

Основанная в 2010 году, Leo Group Pump (Hunan) Co., Ltd. является дочерней компанией LEO Group Co., Ltd., расположенной в зоне экономического развития Джиухуа города Сянтань провинции Хунань. Площадь производства превышает 85000 м^2, а общая территория около 93000 м^2. Общий объем инвестиций компании составляет 74 миллиона долларов.

Это самый важный научно-исследовательский, производственный и испытательный центр LEO Group. Основные виды насосов, которые производятся здесь: большие радиально-осевые насосы, или радиально-осевые аксиальные насосы (вертикальные, горизонтальные, наклонные, цилиндрические, погружные, поверхностные и т.д.), центробежные насосы с двусторонним входом, многоступенчатые центробежные насосы, шламовые насосы и насосы для десульфации (сероочистки). Основные сферы, на которые направлено производство: горнодобывающая и металлургическая промышленность, процесс десульфации, муниципальное водоснабжение и водоотведение, и т.д.

Производственная база по выпуску насосов для охраны и рационального использования водных ресурсов (город Уси, провинция Цзянсу)

Производственный комплекс был основан на базе завода Wuxi Xi Pump Manufacturing Co., Ltd. и специализируется на охране и рациональном использовании водных ресурсов, производит насосы больших и средних размеров для городского водоснабжения и дренажа, орошения и ирригации, проектов, направленных на сохранение водных ресурсов или водоотведение. Основная продукция - это 32 серии насосов, насчитывающих более 1 000 различных моделей (исполнений). Кроме того, данное производство является основным поставщиком насосного оборудования в национальном проекте «Проект водоотведения с Юга на Север».

Завод насчитывает более 140 технических специалистов.Продукция экспортируется в более чем 20 стран Азии, Латинской Америки, Европы и Океании.

Производственная база по выпуску насосов для химических и нефтеперерабатывающих предприятий (город Далянь, провинция Ляонин)

Предыстоком этого производства стал завод насосного оборудования Dalian Huaneng Corrosion-Resistant Pump Works, который был известен как предприятие, специализирующееся на оборудовании для нефтеперерабатывающей и химической промышленности.

Предприятие производит насосы для нефте-, газодобывающих предприятий (георазведка, добыча и хранение) и перерабатывающих нефтехимических предприятий (переработка сырой нефти, различных отраслей химического производства и коксохимической промышленности).

Данное производство сфокусировано на разработке и выпуске 30 серий нефтехимических насосов (OH, BB, VS, и т.д.) с более чем 3 000 моделями (исполнениями), которые соответствуют стандартам API и ISO.

LEO (Далянь) Industrial Pump Technology Center Co., Ltd. занимается исследованиями для Национального Технологического Центра по проектированию и изучению нефтехимических насосов. Компания специализируется на исследованиях, разработках и проектировании насосов нефтеперерабатывающей и химической промышленности, горнодобывающей отрасли, насосного оборудования для магистральных трубопроводов различной длины и т.д.. Проектирует и разрабатывает программное обеспечение и проекты для крупных лабораторий, изучает схемы и предлагает решения по транспортировке жидкостей в сложных условия, в том числе при: сверхнизкой температуре, высокой температуре, высоком давлении, низкой кавитации, при работе в агрессивной среде и т.д.

СОДЕРЖАНИЕ

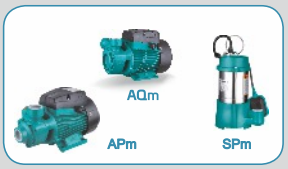

- **Вихревые насосы** — **стр** 01 - 6

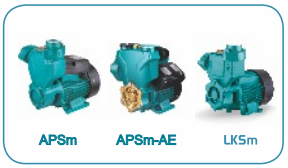

- **Самовсасывающие вихревые насосы** — **стр** 7 - 12

- **Установки для поддержания давления** — **стр** 13 - 14

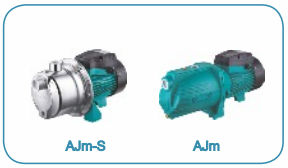

- **Самовсасывающие эжекторные насосы** — **стр** 15 - 20

- **Насос центробежный с внешним эжектором (для свкажин)** — **стр** 21 - 24

- **Центробежные насосы** — **стр** 25 - 36

- **Многоступенчатые центробежные насосы** — **стр** 37 - 40

- **Самовсасывающий центробежный насос** — **стр** 41 - 42

СОДЕРЖАНИЕ

AMS

- Центробежные насосы из нержавеющей стали — стр 43 - 46

3(4,5)ACm-S
3(4,5)XCm-C
3(4,5)ACSm-S

- Насосы центробежные многоступенчатые — стр 47 - 52

LVSm

- Центробежные насосы — стр 53 - 54

LGP

- Насос с бензиновым двигателем — стр 55 - 64

LDP

- Насос с дизельным двигателем — стр 65 - 66

WC

- Канализационная насосная станция — стр 67 - 68

XKP

- Насосы для бассейнов — стр 69 - 72

LKS XKS XKS

- Садовые погружные насосы — стр 73 - 82

СОДЕРЖАНИЕ

- Садовые струйные насосы — стр 83 - 86

- Насосные станции — стр 87 - 92

- Погружные насос для сточных вод — стр 93 - 106

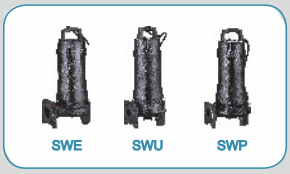

- Погружной насос для сточных вод — стр 107 - 122

- Насос с гибким валом — стр 123 - 124

- Погружные насосы для сточных вод — стр 125 - 132

- Дренажные погружные насосы — стр 133 - 136

СОДЕРЖАНИЕ

- Центробежные скважинные насосы — стр 137 - 178

- Циркуляционные насосы для горячей воды — стр 179 - 193

- Насосы для повышения давления — стр 194 - 199

- Насосы для фонтана — стр 200 - 201

- Аксессуары — стр 202 - 206

APm

Насосы вихревые

Применение

- Может использоваться для перекачивания чистой воды или других жидкостей с такими же физическими и химическими свойствами.
- Применяется для водоснабжения небольших жилых построек, автоматических систем полива, малых систем кондиционирования и вспомогательного оборудования.

Насос

- Проточная часть изготовлена из чугуна со специальной антикоррозийной обработкой
- Специальные противозаклинивающие вставки из латуни
- Рабочее колесо вихревого типа из латуни
- Вал из нержавеющей стали AISI 304
- Максимальная температура перекачиваемой жидкости: + 60 °C
- Максимальная высота всасывания: 8 м.

Электродвигатель

- C&U подшипники
- Медная обмотка
- Встроенная защита от перегрева
- Класс изоляции: F
- Класс защиты: IPX4
- Максимальная температура окружающей среды: + 40 °C
- IE 2 двигателя (AP110、 AP150)

Расшифровка обозначений

A P m 37

- 37 — Мощность (x10Вт)
- m — Однофазный мотор (Для трехфазных отсутствует)
- P — Вихревые насосы
- A — Модельный ряд

Технические характеристики

МОДЕЛЬ		МОЩНОСТЬ		Q (м³/ч)	0	0.3	0.6	0.9	1.2	1.5	1.8	2.1	2.4	3.0	3.6	4.2	4.8	5.4
Однофазные	Трехфазные	кВт	л.с.	Q (л/мин)	0	5	10	15	20	25	30	35	40	50	60	70	80	90
APm30	——	0.3	0.4	H (m)	30	26	20	15	12	8	5	-	-	-	-	-	-	-
APm37	——	0.37	0.5		40	35	30	25	20	15	10	5	-	-	-	-	-	-
APm60	——	0.6	0.8		60	55	50	40	35	30	25	20	10	5	-	-	-	-
APm75	——	0.75	1.0		75	70	60	50	45	35	28	22	15	5	-	-	-	-
APm90	——	0.75	1.0		90	75	60	50	35	25	15	5	-	-	-	-	-	-
APm110	AP110	1.1	1.5		85	80	75	65	60	55	50	45	40	30	18	10	-	-
APm150	AP150	1.5	2.0		90	86	80	75	70	65	60	55	50	40	30	20	10	-
APm220	AP220	2.2	3.0		100	96	90	85	80	75	70	65	60	50	40	30	20	10

Размеры

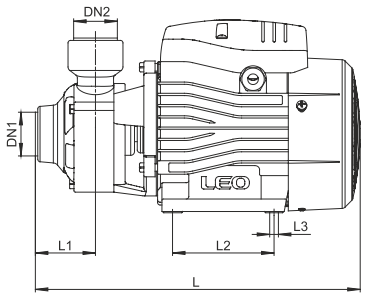

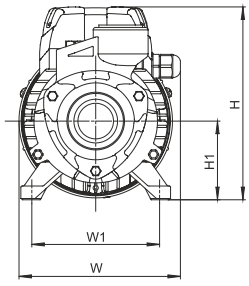

МОДЕЛЬ	DN1	DN2	L (мм)	W (мм)	H (мм)	L_1 (мм)	L_2 (мм)	L_3 (мм)	W_1 (мм)	H_1 (мм)
APm30	1"	1"	260	132	155	46.5	80	8.5	100	63
APm37			260	132	155	46.5	80	8.5	100	63
APm60			282	147	183	51	90	8.5	112	71
APm75			300	147	183	54.5	90	8.5	112	71
APm90	3/4"	3/4"	297	147	183	50	90	8.5	112	71
APm110	1"	1"	336	165	210	56	100	9	125	86
APm150			338	165	210	56	100	9	125	86
APm220			395	170	235	56	123	12	140	96
AP220			338	165	210	56	100	9	125	86

www.kelet.kz

Характеристики насосов

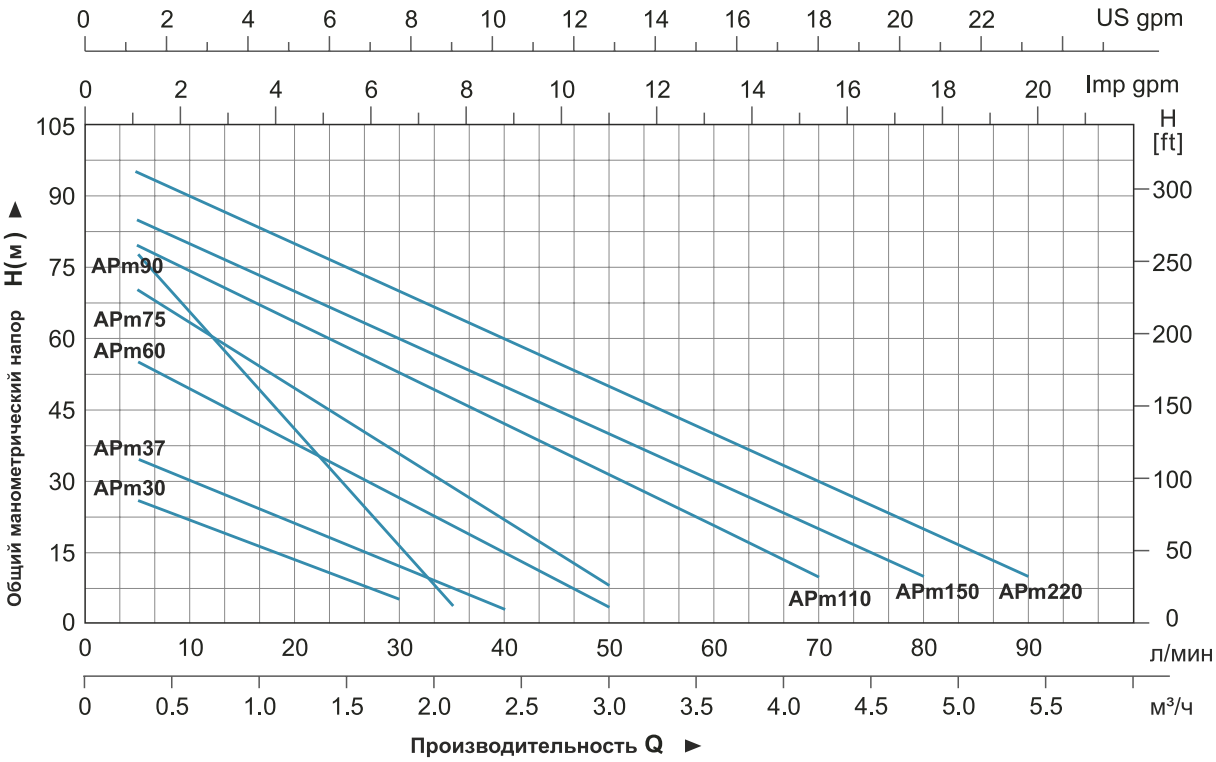

Таблица используемых материалов

No.	Части	Материал
1	Корпус насоса	HT200
2	Рабочее колесо	ZCuZn38
3	Механическое уплотнение	Карбон/керамика
4	Уплотнительное кольцо	NBR
5	Переходной фланец	HT200
6	Подшипник	
7	Ротор	
8	Крышка вентилятора	PP
9	Вентилятор	PP
10	Задний подшипниковый щит	ZL102
11	Конденсатор	
12	Крышка клемной колодки	ABS
13	Клемная колодка	PC
14	Статор	
15	Пробка заливного отверстия	HPb59-1

No.	APm220 Части	Материал
14-1	Статор	
14-2	База	PC+ABS

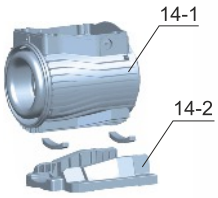

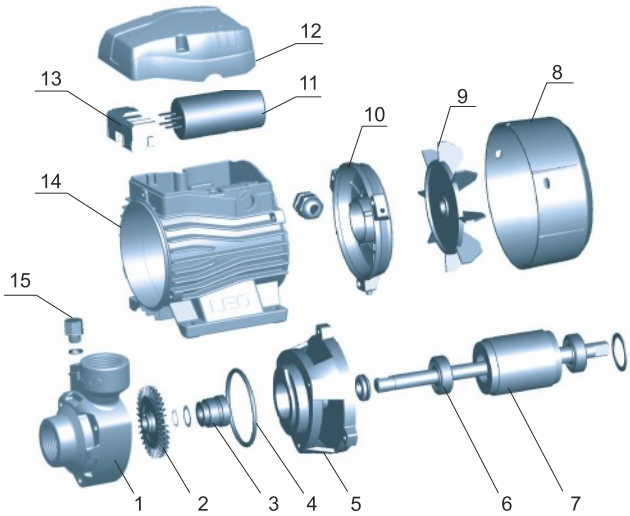

Упаковочная информация

МОДЕЛЬ	Вес брутто (кг)	Длина (мм)	Ширина (мм)	Высота (мм)	Количество (шт/20'TEU)
APm30	5.1	283	158	171	3132
APm37	5.5	283	158	171	3132
APm60	9.0	315	190	210	2365
APm75	10.5	335	190	210	2222
APm90	10.5	335	190	210	2222
APm110	15.9	370	210	235	1230
APm150	16.5	370	210	235	1230
APm220	22.3	420	225	265	955
AP220	17.2	370	210	235	1230

AQm

Насосы вихревые

Применение

- Может использоваться для перекачивания чистой воды или других жидкостей с такими же физическими и химическими свойствами.
- Применяется для водоснабжения небольших жилых построек, автоматических систем полива, малых систем кондиционирования и вспомогательного оборудования.

Насос

- Проточная часть изготовлена из чугуна со специальной антикоррозийной обработкой
- Рабочее колесо вихревого типа из латуни
- Вал из нержавеющей стали AISI 304
- Максимальная температура перекачиваемой жидкости: + 60 °C
- Максимальная высота всасывания: 8 м.

Электродвигатель

- C&U подшипники
- Медная обмотка
- Встроенная защита от перегрева
- Класс изоляции: F
- Класс защиты: IPX4
- Максимальная температура окружающей среды: + 40 °C

Расшифровка обозначений

AQ m 75

- 75 — Мощность (x10Вт)
- m — Однофазный
- AQ — Вихревой насос

Технические характеристики

МОДЕЛЬ	МОЩНОСТЬ		Q (м³/ч)	0	0.3	0.6	0.9	1.2	1.5	1.8	2.1	2.4	2.7
	кВт	л.с.	Q (л/мин)	0	5	10	15	20	25	30	35	40	45
AQm37	0.37	0.5	H (m)	40	35	30	25	20	15	10	5	2	-
AQm60	0.6	0.8		60	55	50	40	35	30	25	20	10	5
AQm75	0.75	1		75	70	60	50	45	35	28	22	15	5

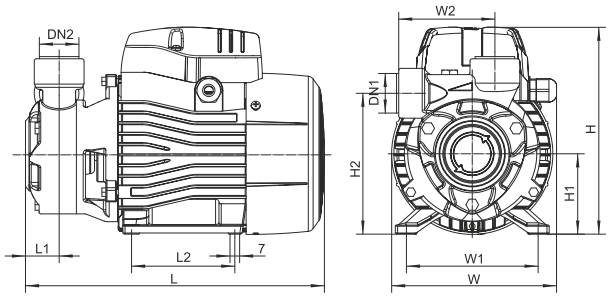

Размеры

МОДЕЛЬ	DN1	DN2	L (mm)	W (mm)	H (mm)	L1 (mm)	L2 (mm)	W1 (mm)	W2 (mm)	H1 (mm)	H2 (mm)
AQm37	1"	1"	240	132	155	28.5	80	100	79	63	112
AQm60			265	147	183	29.5	90	112	85	71	124.5
AQm75			275	147	183	28.5	90	112	88	71	129

Характеристики насосов

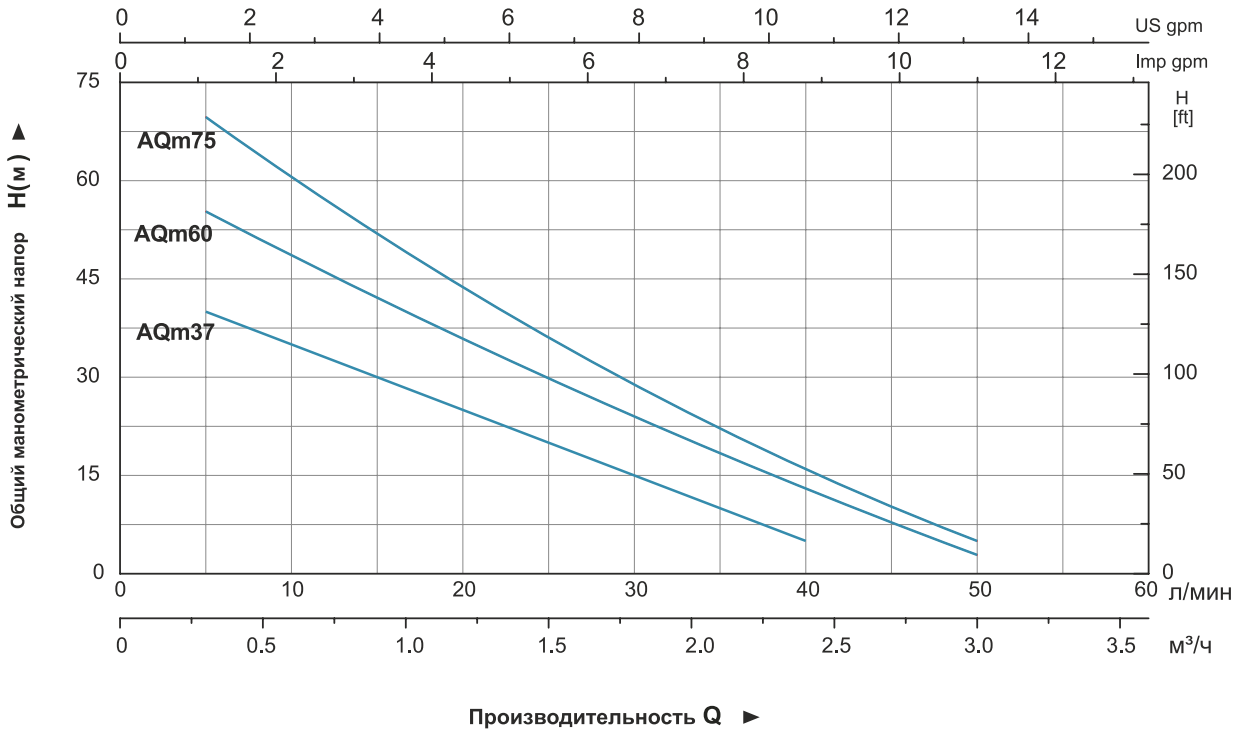

Таблица используемых материалов

No.	Части	Материал
1	Корпус насоса	HT200
2	Рабочее колесо	Латунь
3	Уплотнительное кольцо	NBR
4	Механическое уплотнение	Карбон/керамика
5	Переходной фланец	HT200
6	Подшипник	
7	Ротор	
8	Крышка вентилятора	08F
9	Вентилятор	PP
10	Задняя крышка	ZL102
11	Конденсатор	
12	Клеммная коробка	ABS
13	Клеммная колодка	PC
14	Статор	
15	Пробка заливного отверстия	HPb59-1

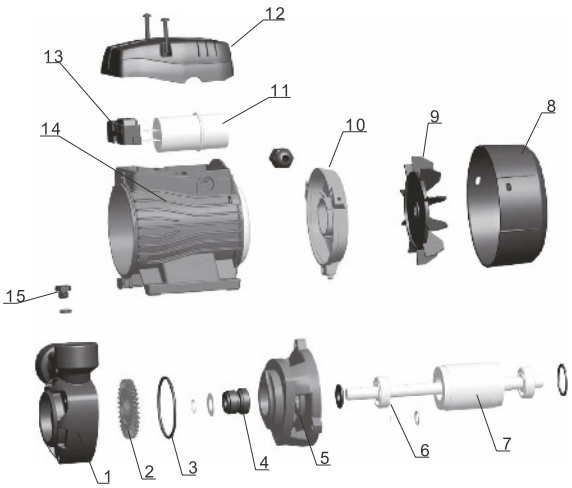

Упаковочная информация

МОДЕЛЬ	Вес брутто (кг)	Длина (мм)	Ширина (мм)	Высота (мм)	Количество (шт/20`TEU)
AQm37	6.1	277	158	174	3168
AQm60	9.8	337	190	210	1960
AQm75	10.8	350	190	210	1860

APSm

Насосы вихревые самовсасывающие

Применение

- Может использоваться для перекачивания чистой воды или других жидкостей с такими же физическими и химическими свойствами.
- Применяется для водоснабжения небольших жилых построек, автоматических систем полива, малых систем кондиционирования и вспомогательного оборудования.

Насос

- Проточная часть изготовлена из чугуна со специальной антикоррозийной обработкой
- Специальные противозаклинивающие вставки из латуни
- Рабочее колесо вихревого типа из латуни
- Вал из нержавеющей стали AISI 304
- Максимальная температура перекачиваемой жидкости: + 60 °C
- Максимальная высота всасывания: 9 м.
- Самовсасывающий

Электродвигатель

- C&U подшипники
- Медная обмотка
- Встроенная защита от перегрева
- Класс изоляции: F
- Класс защиты: IPX4
- Максимальная температура окружающей среды: + 40 °C
- IE 2 двигателя для APS110

Расшифровка обозначений

A P S m 37

- 37 — Мощность (x10Вт)
- m — Однофазный мотор (Для трехфазных отсутствует)
- S — Самовсасывающий
- P — Вихревые насосы
- A — Модельный ряд

Технические характеристики

МОДЕЛЬ		МОЩНОСТЬ		Q (м³/ч)	0	0.3	0.6	0.9	1.2	1.5	1.8	2.1	2.4	3.0	3.3	3.6	4.2
Однофазные	Трехфазные	кВт	л.с.	Q (л/мин)	0	5	10	15	20	25	30	35	40	50	55	60	70
APSm37	——	0.37	0.5	H (м)	40	35	28	22	18	12	5	-	-	-	-	-	-
APSm60	——	0.6	0.8		45	40	32	28	22	18	12	8	5	-	-	-	-
APSm75	——	0.75	1.0		55	50	42	38	32	28	22	18	12	5	-	-	-
APSm110	APS110	1.1	1.5		65	60	55	50	45	40	35	30	25	20	15	10	5

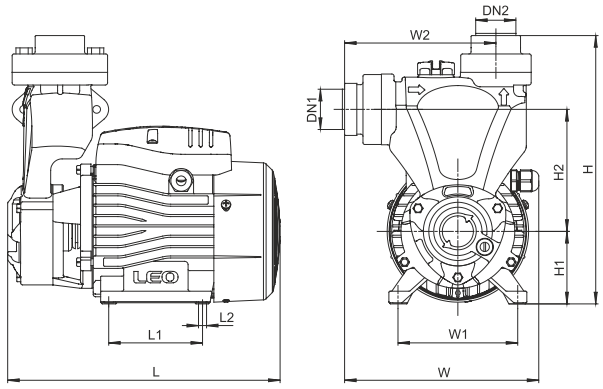

Размеры

МОДЕЛЬ	DN1	DN2	L (мм)	W (мм)	H (мм)	L_1 (мм)	W_1 (мм)	W_2 (мм)	H_1 (мм)	H_2 (мм)	L_2 (мм)
APSm37	1"	1"	239	170	234	80	100	128	63	106	8.5
APSm60			260	180	251	90	112	132	71	120	8.5
APSm75			270	180	260	90	112	142	71	130	8.5
APSm110	$1^1/_2$"	$1^1/_2$"	310	200	284	100	125	149	86	138	9

Характеристики насосов

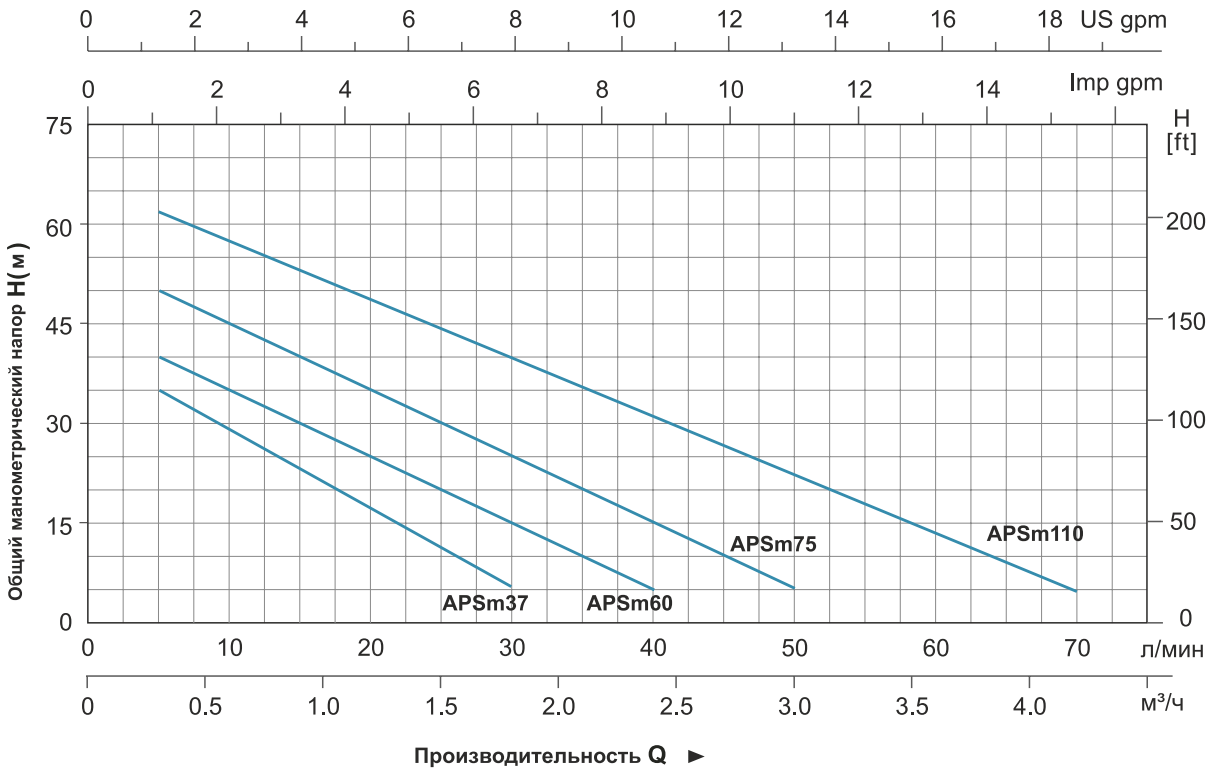

Таблица используемых материалов

No.	Части	Материал
1	Пробка сливного отверстия	Сталь
2	Корпус насоса	HT200
3	Рабочее колесо	Латунь
4	Механическое уплотнение	Карбон/керамика
5	Уплотнительное кольцо	NBR
6	Переходной фланец	HT200
7	Подшипник	
8	Ротор	
9	Крышка вентилятора	PP
10	Вентилятор	PP
11	Задняя крышка	ZL102
12	Конденсатор	
13	Крышка клемной коробки	ABS
14	Статор	
15	Клеммная колодка	PC
16	Обратный клапан	NBR
17	Соединитель	HT200

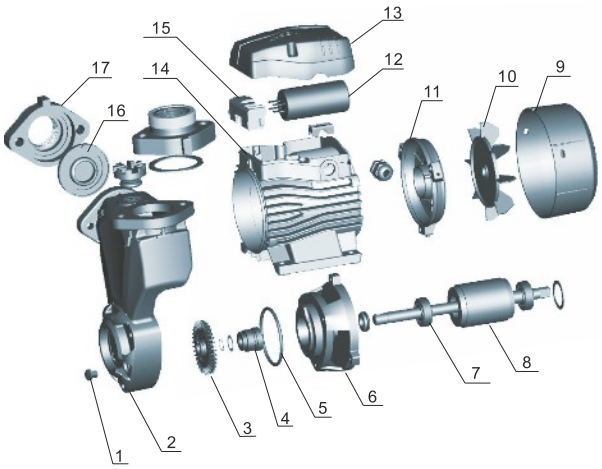

Упаковочная информация

МОДЕЛЬ	Вес брутто (кг)	Длина (мм)	Ширина (мм)	Высота (мм)	Количество (шт/20`TEU)
APSm37	7.2	275	200	265	2040
APSm60	10.8	290	205	285	1736
APSm75	12.3	305	214	290	1365
APSm110	17.5	345	232	320	998

LKSm

Насосы вихревые самовсасывающие

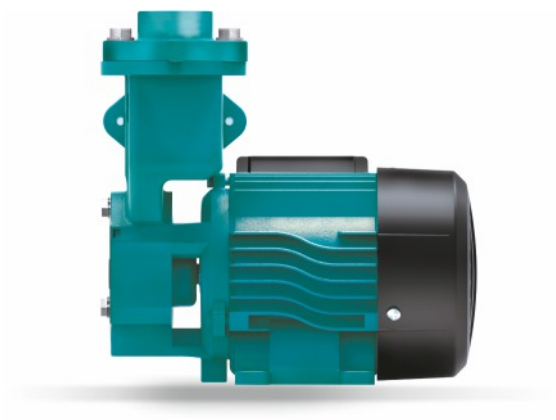

Применение

- Насосы данной серии предназначены для перекачивания чистой воды, могут применяться для бытового водоснабжения, вспомогательного оборудования, подъема воды в трубопроводах высокого и низкого давления, оросительных систем садов и огородов, теплиц и парников, автоматической подачи воды совместно с небольшими резервуарами при использовании управляющей автоматики (управляющие реле, контроллеры давления).

Насос

- Рабочее колесо: латунь
- Вал двигателя: нержавеющая сталь AISI 304
- Максимальная температура перекачиваемой жидкости: + 60°C
- Максимальная высота всасывания: до 8 м
- Только для чистой воды без абразивосодержащих примесей (песка, глины, извести и т.д.)

Электродвигатель

- Тип двигателя: асинхронный, закрытого типа, воздушного охлаждения, со встроенной в обмотку термозащитой
- Частота: 50 Гц / 60 Гц
- Класс изоляции: F
- Класс защиты: IPX4
- Максимальная температура окружающей среды: +40˚C

Расшифровка обозначений

L K S m 126

- 126 — Мощность (Вт)
- m — Однофазный электродвигатель (для трехфазного отсутствует)
- S — Самовсасывающий
- K — Насос вихревой
- L — Стиль исполнения

Технические характеристики

МОДЕЛЬ	МОЩНОСТЬ		Q (м³/ч)	0	0.3	0.6	0.9	1.2	1.5	1.8	2.1	2.4	2.7
	кВт	л.с.	Q (л/мин)	0	5	10	15	20	25	30	35	40	45
LKSm126	0.125	0.17	H (м)	30	25	20.5	16	12	8	4	-	-	-
LKSm350	0.35	0.47		35	32	28	24	20	16	12	8	4	-
LKSm550	0.55	0.75		45	40	35	30	25	20.5	16	12	8	4

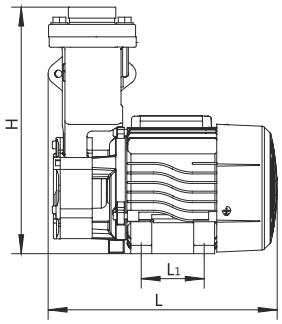

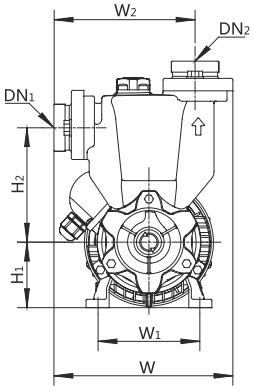

Размеры

МОДЕЛЬ	DN1	DN2	L (мм)	W (мм)	H (мм)	L_1 (мм)	W_1 (мм)	W_2 (мм)	H_1 (мм)	H_2 (мм)
LKSm126	1"	1"	215	170	220	60	97	140	63	88.5
LKSm350			215	175	245	60	97	142	63	110
LKSm550			260	186	260	90	112	152	75	113.5

Характеристики насосов

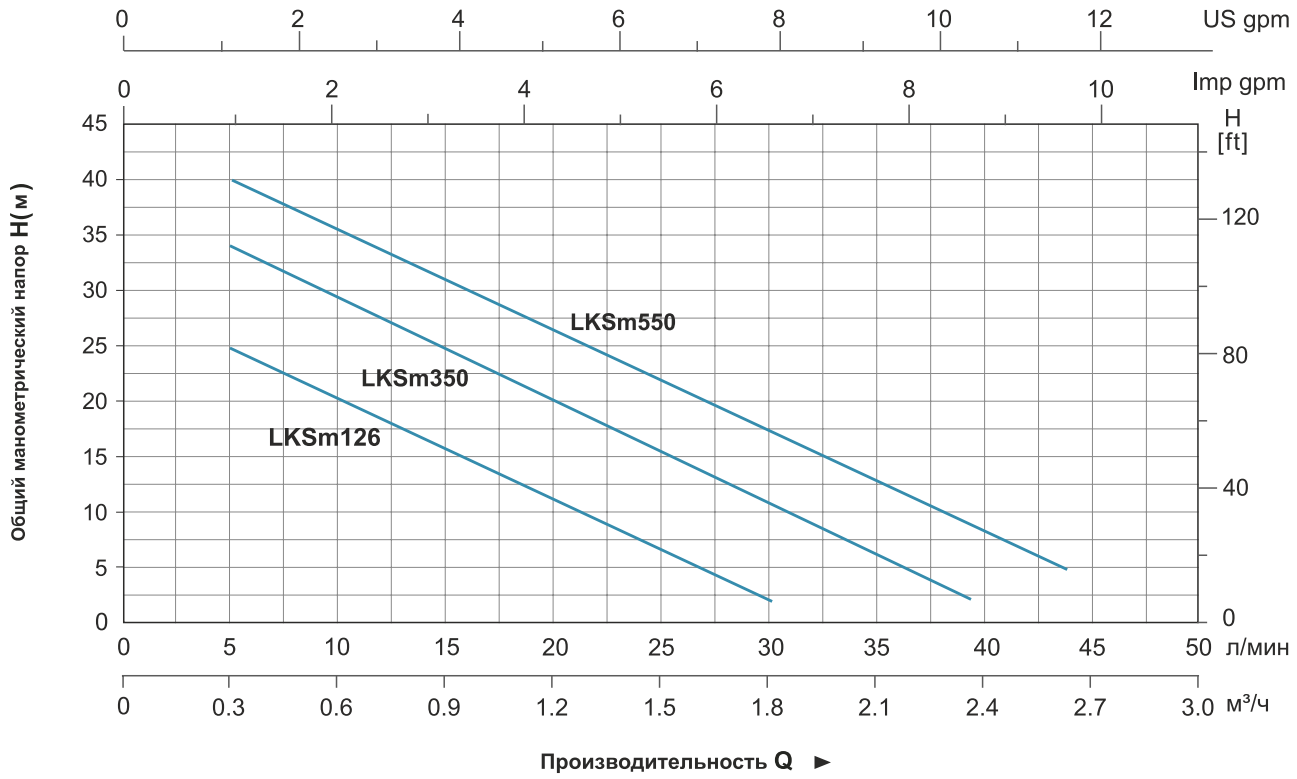

Таблица используемых материалов

No.	Части	Материал
1	Передная крышка насоса	Латунь/Чугун
2	Рабочее колесо	Латунь
3	Механическое уплотнение	Керамика/графит
4	Корпус насоса	HT200
5	Обратный клапан	NBR
6	Выходной разъём	HT200
7	Заливная пробка	Латунь
8	Передная крышка электродвигателя	HT200
9	Подшипник	
10	Ротор	
11	Крышка вентилятора	PP
12	Вентилятор	PP
13	Задняя крышка	ZL 102
14	Статор	
15	Конденсатор	
16	Уплотнительная прокладка	NBR
17	Клеммная коробка	ABS

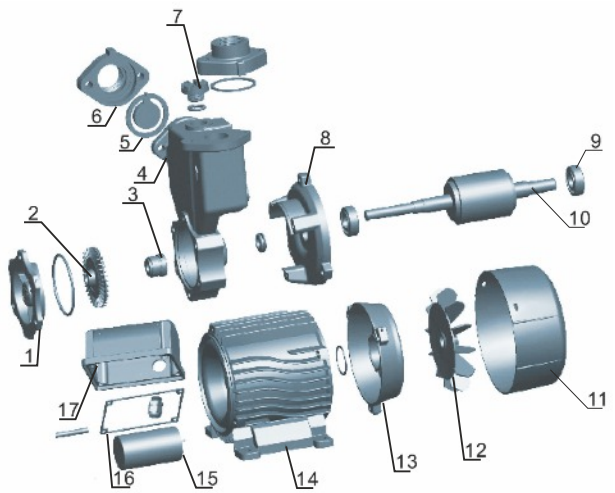

Упаковочная информация

МОДЕЛЬ	Вес брутто (кг)	Длина (мм)	Ширина (мм)	Высота (мм)	Количество (шт/20`TEU)
LKSm126	6.6	250	205	250	2205
LKSm350	7.6	250	205	270	1960
LKSm550	10.6	295	210	290	1526

AJm

Насосы центробежные самовсасывающие из нержавеющей стали

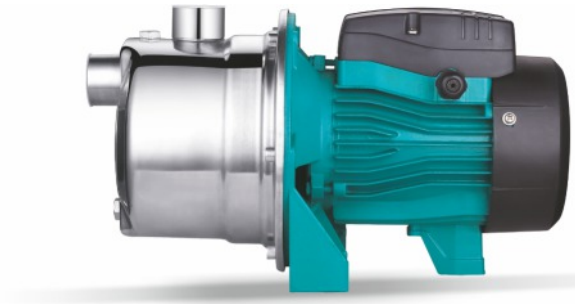

Применение

- Может использоваться для перекачивания чистой воды или других жидкостей с такими же физическими и химическими свойствами.
- Применяется для водоснабжения небольших жилых построек, автоматических систем полива, малых систем кондиционирования и вспомогательного оборудования.

Насос

- Корпус насоса из нержавеющей стали
- Антикоррозийная обработка всех деталей контактирующих с водой
- Рабочее колесо из нержавеющей стали
- Вал из нержавеющей стали AISI 304
- Максимальная температура перекачиваемой жидкости: + 60 °C
- Максимальная высота всасывания: 9 м

Электродвигатель

- C&U подшипники
- Медная обмотка
- Встроенная защита от перегрева
- Класс изоляции: F
- Класс защиты: IPX4
- Максимальная температура окружающей среды: + 40 °C

Расшифровка обозначений

A J m 30 S

- S — Корпус насоса из нержавеющей стали
- 30 — Мощность
- m — Однофазный мотор (Для трехфазных отсутствует)
- J — Струйный насос
- A — Модельный ряд

Технические характеристики

МОДЕЛЬ	МОЩНОСТЬ		Q (м³/ч)	0	0.6	0.6	0.9	1.2	1.5	1.8	2.1	2.4	2.8	3.0	3.3	3.6
	кВт	л.с.	Q (л/мин)	0	5	10	15	20	25	30	35	40	47	50	55	60
AJm30S	0.3	0.4	H (м)	30	26	23	20	18	16.5	15	13	11	-	-	-	-
AJm45S	0.45	0.6		38	35	31	27	25	22	20	19	16	-	-	-	-
AJm60S	0.6	0.8		43	37	33	30	27	25	23	21	20	18	-	-	-
AJm75S	0.75	1.0		46	40	38	36	34	32	30	28	27	25	23	20	-
AJm90S	0.9	1.2		48	44	42	39	37	35	34	31	31	29	28	26	22

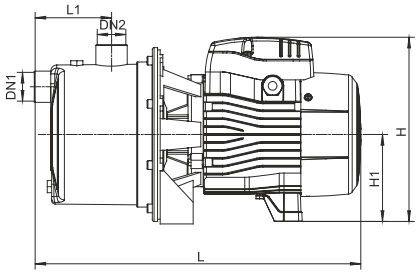

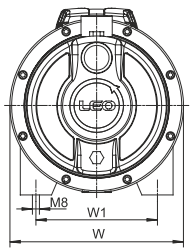

Размеры

МОДЕЛЬ	DN1	DN2	L (мм)	W (мм)	H (мм)	L_1 (мм)	W_1 (мм)	H_1 (мм)
AJm30S	1"	1"	337	180	181.5	78	140	181.5
AJm45S			337	180	181.5	78	140	181.5
AJm60S			376	200	214	88.5	140	214
AJm75S			376	200	214	88.5	140	214
AJm90S			376	200	214	88.5	140	214

Характеристики насосов

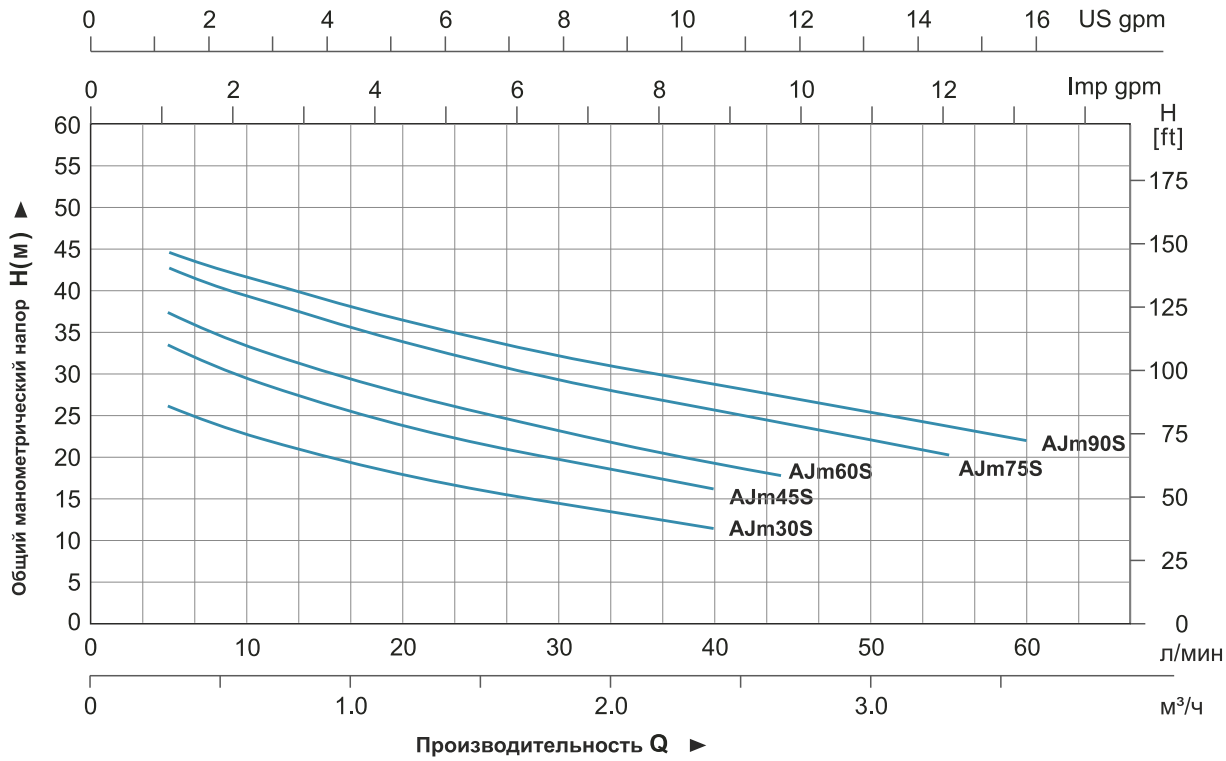

Таблица используемых материалов

No.	Части	Материал
1	Корпус насоса	AISI 304
2	Эжектор	PPO
3	Диффузор	PPO
4	Рабочее колесо	AISI 304
5	Уплотнительное кольцо	NBR
6	Механическое уплотнение	Карбон/керамика
7	Крышка насоса	AISI 304
8	Держатель	ZL102
9	Ротор	
10	Подшипник	
11	Статор	
12	Клеммная колодка	PC
13	Крышка клемной коробки	ABS
14	Конденсатор	
15	Задняя крышка	ZL102
16	Вентилятор	PP
17	Крышка вентилятора	PP

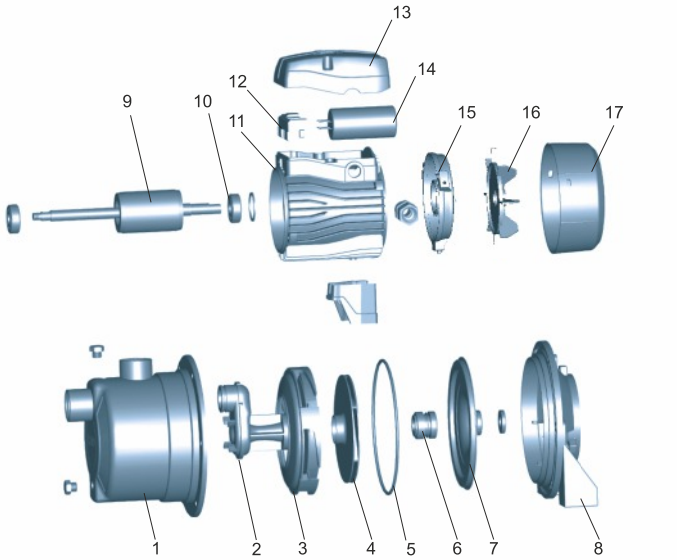

Упаковочная информация

МОДЕЛЬ	Вес брутто (кг)	Длина (мм)	Ширина (мм)	Высота (мм)	Количество (шт/20`TEU)
AJm30S	6.0	350	180	220	1920
AJm45S	6.9				
AJm60S	9.2	420	228	257	1056
AJm75S	10.1				
AJm90S	10.7				

AJm

Насосы центробежные самовсасывающие

Применение

- Может использоваться для перекачивания чистой воды или других жидкостей с такими же физическими и химическими свойствами.
- Применяется для водоснабжения небольших жилых построек, автоматических систем полива, малых систем кондиционирования и вспомогательного оборудования.

Насос

- Проточная часть из чугуна со специальным антикоррозийным покрытием
- Рабочее колесо из нержавеющей стали
- Вал из стали AISI 304
- Максимальная температура перекачиваемой жидкости: + 60 °C
- Максимальная высота всасывания: 9 м

Электродвигатель

- C&U подшипники
- Медная обмотка
- Встроенная защита от перегрева
- Класс изоляции: F
- Класс защиты: IPX4
- Максимальная температура окружающей среды: + 40 °C

Расшифровка обозначений

A J m 75 (H)

- (H) — Высоконапорный
- 75 — Мощность (x10Вт)
- m — Однофазный мотор (Для трехфазных отсутствует)
- J — Струйный насос
- A — Модельный ряд

Технические характеристики

МОДЕЛЬ	МОЩНОСТЬ		Q (м³/ч)	0	0.3	0.6	0.9	1.2	1.5	1.8	2.1	2.4	2.8	3.0	3.3	3.6	3.9
	кВт	л.с.	Q (л/мин)	0	5	10	15	20	25	30	35	40	47	50	55	60	65
AJm30	0.3	0.4	H (м)	35	30	26	22.5	20	18	16	14	-	-	-	-	-	-
AJm45	0.45	0.6		41	36	32	28	25	22	20	18	-	-	-	-	-	-
AJm60	0.6	0.8		45	41	37	33.5	31	28.5	26	24	22.5	21	-	-	-	-
AJm75	0.75	1.0		40	38	36	34.5	33	31.5	30	29	28	27	26	25	24	23
AJm75H	0.75	1.0		51	47	43	40	37	34.5	32	30	27.5	25	-	-	-	-
AJm90	0.9	1.2		48	46	44	42.5	41	39.5	38	36	35	34	33	32	31	30
AJm90H	0.9	1.2		62	57	53	49	46	43	40	37	35	33	-	-	-	-

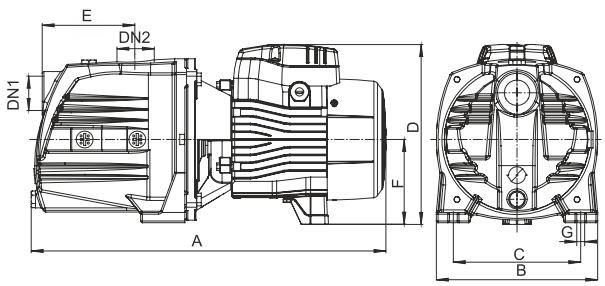

Размеры

МОДЕЛЬ	DN1	DN2	A (мм)	B (мм)	C (мм)	D (мм)	E (мм)	F (мм)	G (мм)
AJm30	1"	1"	358	160	105	180	89.5	90	10
AJm45			358	160	105	180	89.5	90	10
AJm60			418	190	150	212	113	100	10
AJm75			418	190	150	212	113	100	10
AJm75H			418	190	150	212	113	100	10
AJm90			418	190	150	212	113	100	10
AJm90H			418	190	150	212	113	100	10

Характеристики насосов

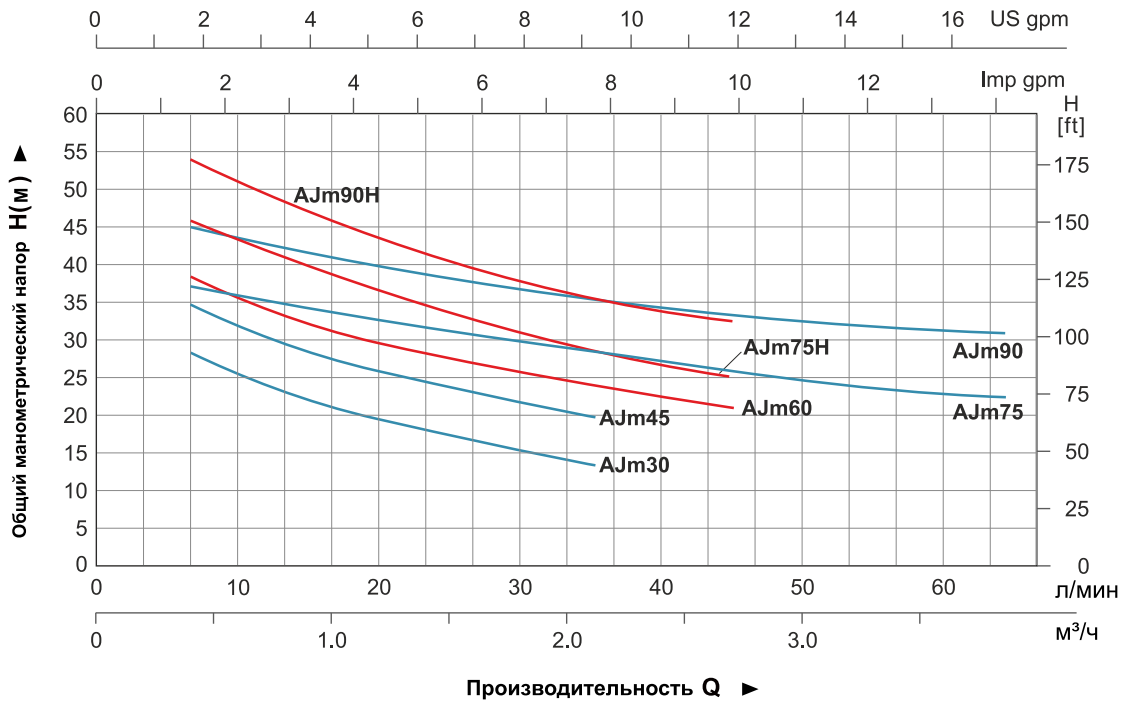

Таблица используемых материалов

No.	Части	Материал
1	Корпус насоса	HT 200
2	Эжектор	PPO
3	Диффузор	PPO
4	Рабочее колесо	AISI 304
5	Механическое уплотнение	Керамика/графит
6	Уплотнительное кольцо	NBR
7	Задняя крышка насоса	AISI 304
8	Суппорт	AISI 304
9	Подшипник	
10	Ротор	
11	Крышка вентилятора	PP
12	Вентилятор	PP
13	Задний подшипниковый щит	ZL 102
14	Конденсатор	
15	Клемная коробка	ABS
16	Клемная колодка	
17	Статор	

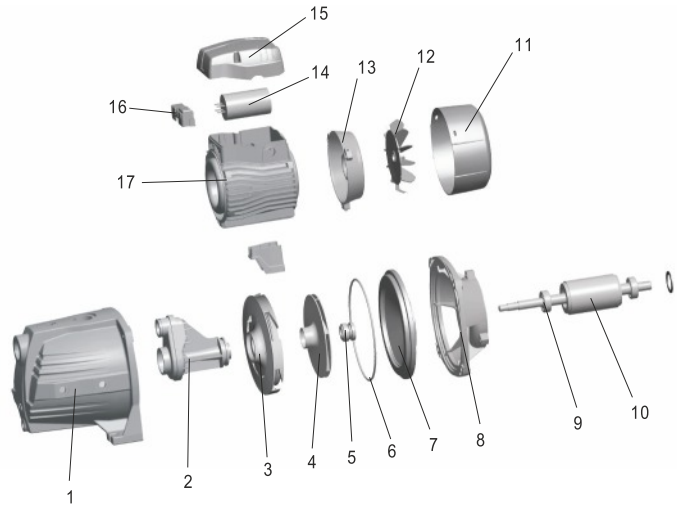

Упаковочная информация

МОДЕЛЬ	Вес брутто (кг)	Длина (мм)	Ширина (мм)	Высота (мм)	Количество (шт/20`TEU)
AJm30	9.2	390	185	215	1740
AJm45	10.15	390	185	215	1740
AJm60	14.35	450	215	245	1170
AJm75	15.5	455	215	245	1170
AJm75H	15.5	450	215	245	1170
AJm90	16.45	455	215	245	1170
AJm90H	16.45	450	215	245	1170

AJm

Насосы центробежные самовсасывающие

Применение

- Может использоваться для перекачивания чистой воды или других жидкостей с такими же физическими и химическими свойствами.
- Применяется для водоснабжения небольших жилых построек, автоматических систем полива, малых систем кондиционирования и вспомогательного оборудования.

Насос

- Проточная часть из чугуна со специальным антикоррозийным покрытием
- Рабочее колесо из нержавеющей стали
- Вал из стали AISI 304
- Максимальная температура перекачиваемой жидкости: + 60 °C
- Максимальная высота всасывания: 9 м

Электродвигатель

- C&U подшипники
- Медная обмотка
- Встроенная защита от перегрева
- Класс изоляции: F
- Класс защиты: IPX4
- Максимальная температура окружающей среды: + 40 °C

Расшифровка обозначений

A J m 110 (L)

- L — H - высоконапорный; L - низконапорный
- 110 — Мощность
- m — Однофазный мотор (Для трехфазных отсутствует)
- J — Струйный насос
- A — Модельный ряд

Технические характеристики

МОДЕЛЬ	МОЩНОСТЬ		Q (м³/ч)	0	0.6	0.9	1.2	1.5	1.8	2.1	2.4	2.7	3.0	3.6	4.2	4.8	6.0	7.2	8.4	9.6
	кВт	л.с.	Q (л/мин)	0	10	15	20	25	30	35	40	45	50	60	70	80	100	120	140	160
AJm110H	1.1	1.5	H (м)	60	55	55	49	49	46	44	40	39.5	38	36	30	-	-	-	-	-
AJm150H	1.5	2		72	66	61	59	54	52	49.5	49	45	42	42	33	-	-	-	-	-
AJm110	1.1	1.5		55	50	48	47	45	44	42.5	40	39	38	35	31.5	31	23	-	-	-
AJm150	1.5	2		60	55	56	53	52	51	49	45	46	45	39	38	33	-	-	-	-
AJm110L	1.1	1.5		47	45	45	43	42	41	40	38	37.5	36.5	34	31	30	22	21	17	-
AJm150L	1.5	2		54	52	46	49	44	43	42	45	40	39	38	35	32	29	24	24	-

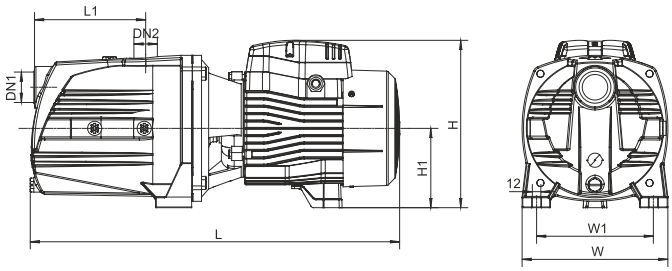

Размеры

МОДЕЛЬ	DN1	DN2	L (мм)	W (мм)	H (мм)	L_1 (мм)	W_1 (мм)	H_1 (мм)
AJm110	$1^1/_4$"	1"	512	206	236	153	178	112
AJm110H			512	206	236	153	178	112
AJm110L			512	206	236	153	178	112
AJm150			512	206	236	153	178	112
AJm150H			512	206	236	153	178	112
AJm150L			512	206	236	153	178	112

Характеристики насосов

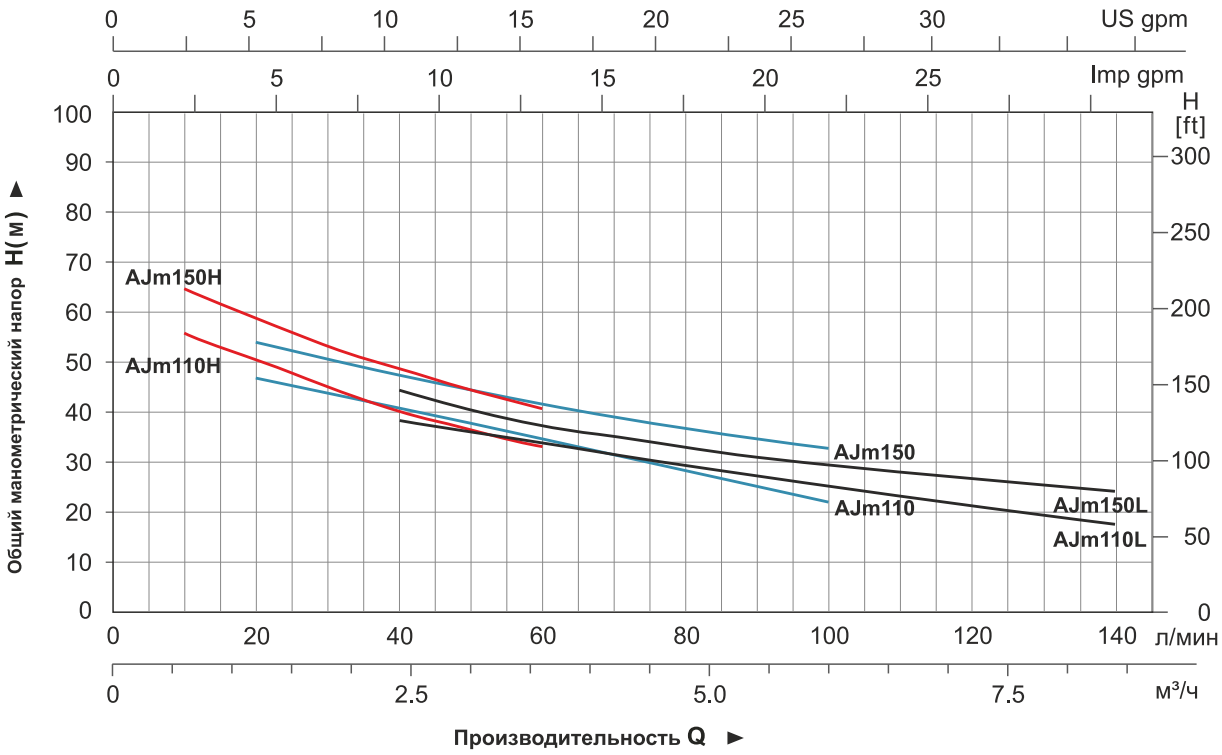

Таблица используемых материалов

No.	Части	Материал
1	Корпус насоса	HT200
2	Насадка	PPO
3	Уплотнительное кольцо	NBR
4	Эжектор	PPO
5	Диффузор	PPO
6	Механическое уплотнение	Карбон/керамика
7	Рабочее колесо	AISI 304
8	Крышка насоса	HT200
9	Держатель	ZL102
10	Подшипник	
11	Ротор	
12	Статор	
13	Клеммная колодка	PC
14	Клеммная коробка	ABS
15	Конденсатор	
16	Задняя крышка	ZL102
17	Вентилятор	PP
18	Крышка вентилятора	PP

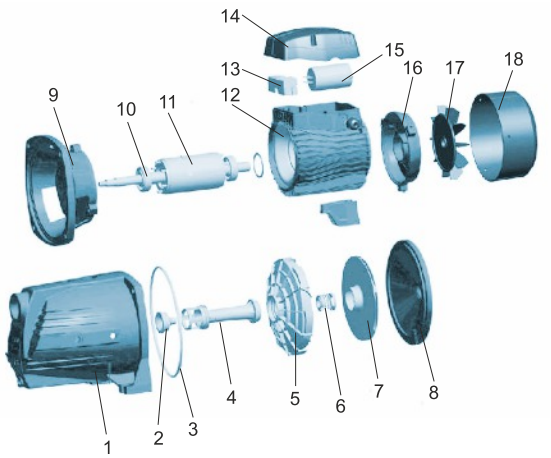

Упаковочная информация

МОДЕЛЬ	Вес брутто (кг)	Длина (мм)	Ширина (мм)	Высота (мм)	Количество (шт/20`TEU)
AJm110	24.5	572	225	259	816
AJm110H	24.5	572	225	259	816
AJm110L	24.5	572	225	259	816
AJm150	25.4	572	225	259	816
AJm150H	25.4	572	225	259	816
AJm150L	25.4	572	225	259	816

LKJ

Насосы самовсасывающие садовые

Применение

- Применяется для перекачки чистой воды и других жидкостей, физические и химические свойства которых подобны воде.
- Также применяется для подачи воды и водоотлива в садовой ирригации, тепличном хозяйстве, при разведении рыбы и выращивании домашней птицы. Можно использовать насос в быту для автоматической подачи воды, например подъем воды из колодцев, для увеличения давления в системе водоснабжения.

Насос

- Уникальный эргономичный дизайн
- Максимальная температура жидкости: + 35 °C
- Максимальная высота всасывания: 8 м

Электродвигатель

- Подшипники марки C&U
- Встроенная защита от перегрева
- Класс изоляции: F
- Класс защиты: IPX4
- Максимальная температура внешней среды: + 40 °C

Расшифровка обозначений

LKJ – 80 1 P

- P — Материал корпуса насоса
- 1 — Дизайн ручки насоса
- 80 — Входная мощность (x10Вт)
- LKJ — Садовый самовсасывающий насос

Технические характеристики

МОДЕЛЬ	МОЩНОСТЬ (P_2)		Q ($м^3$/ч)	0	0.6	1.2	1.8	2.4	3	3.6	4.2	4.8	5.4	6
	Вт	л.с.	Q (л/мин)	0	10	20	30	40	50	60	70	80	90	100
LKJ-601P	600	0.8	H (м)	30	28	25.5	20	14	8	-	-	-	-	-
LKJ-801P	800	1		39	34.5	29	23	16.5	9.5	-	-	-	-	-

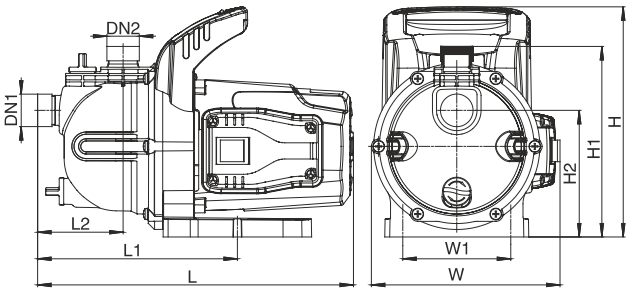

Размеры

МОДЕЛЬ	DN1	DN2	L (мм)	W (мм)	H (мм)	L1 (мм)	L2 (мм)	W1 (мм)	H1 (мм)	H2 (мм)
LKJ-601P	1"	1"	350	210	255.5	221.5	94.5	120	211	140.5
LKJ-801P			350	210	255.5	221.5	94.5	120	211	140.5

Характеристики насосов

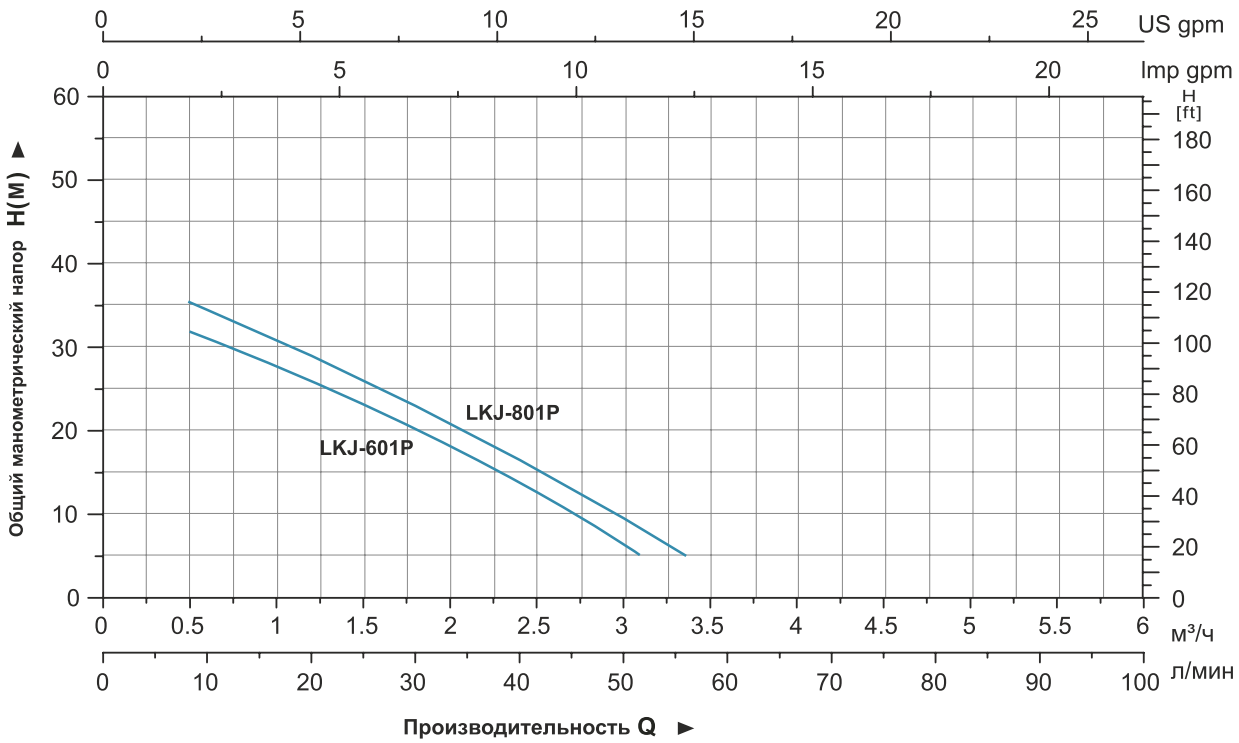

Таблица используемых материалов

No.	Части	Материал
1	Пробка сливного отверстия	PP
2	Корпус насоса	PP
3	Эжектор	PPO
4	Диффузор	PPO
5	Рабочее колесо	PPO
6	Уплотнительное кольцо	NBR
7	Механическое уплотнение	Карбон/керамика
8	Крышка насоса	AISI 304
9	Клеммная колодка	ABS
10	Конденсатор	
11	Крышка клемной коробки	ABS
12	Ротор	
13	Фланец двигателя	PP
14	Передний подшипниковый щит	ZL102
15	Статор	
16	Задний подшипниковый щит	ZL102
17	Ручка	PP
18	Вентилятор	PP
19	Крышка вентилятора	ABS

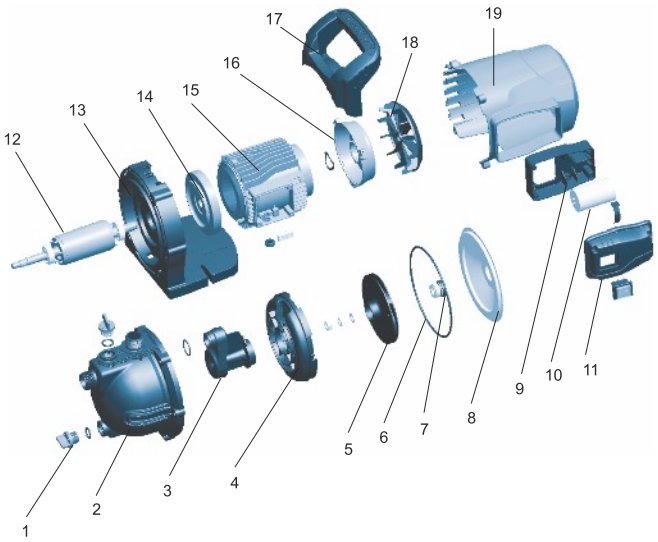

Упаковочная информация

МОДЕЛЬ	Вес брутто (кг)	Длина (мм)	Ширина (мм)	Высота (мм)	Количество		
					20'/pcs	40'/pcs	40H'/pcs
LKJ-601P	6.8	375	230	280	1232	2512	2826
LKJ-801P	7.5	375	230	280	1232	2512	2826

LKJ

Насосы самовсасывающие садовые

Применение

- Применяется для перекачки чистой воды и других жидкостей, физические и химические свойства которых подобны воде.
- Также применяется для подачи воды и водоотлива в садовой ирригации, тепличном хозяйстве, при разведении рыбы и выращивании домашней птицы. Можно использовать насос в быту для автоматической подачи воды, например подъем воды из колодцев, для увеличения давления в системе водоснабжения.

Насос

- Уникальный эргономичный дизайн
- Максимальная температура жидкости: + 35 °C
- Максимальная высота всасывания: 8 м

Электродвитгатель

- Подшипники марки C&U
- Встроенная защита от перегрева
- Класс изоляции: F
- Класс защиты: IPX4
- Максимальная температура внешней среды: + 40 °C

Расшифровка обозначений

LKJ – 80 1 S

- S — Материал корпуса насоса
- 1 — Дизайн ручки насоса
- 80 — Входная мощность (x10Вт)
- LKJ — Садовый струйный насос

Технические характеристики

МОДЕЛЬ	МОЩНОСТЬ (P_2)		Q ($м^3$/ч)	0	0.6	1.2	1.8	2.4	3	3.6	4.2	4.8	5.4	6
	Вт	л.с.	Q (л/мин)	0	10	20	30	40	50	60	70	80	90	100
LKJ-601S	600	0.8	H (м)	30	28	25.5	20	14	8	-	-	-	-	-
LKJ-801S	800	1.1		39	34.5	29	23	16.5	9.5	-	-	-	-	-
LKJ-901S	900	1.2		43	39	34	28	21	12.5	3	-	-	-	-
LKJ-1101S	1100	1.5		46	43	39	35	30	24	17	8	-	-	-
LKJ-1301S	1300	1.75		48	45	41	36.5	31.5	26.5	21	14	8	-	-

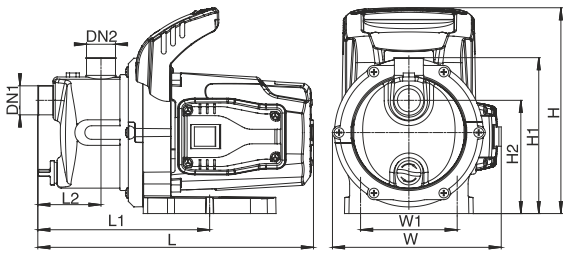

Размеры

МОДЕЛЬ	DN1	DN2	L (мм)	W (мм)	H (мм)	L1 (мм)	L2 (мм)	W1 (мм)	H1 (мм)	H2 (мм)
LKJ-601S	1"	1"	342.5	210	255.5	221.5	78.5	120	193.5	140.5
LKJ-801S			342.5	210	255.5	221.5	78.5	120	193.5	140.5
LKJ-901S			369.5	243.5	284	233.5	87.5	120	215	165
LKJ-1101S			369.5	243.5	284	233.5	87.5	120	215	165
LKJ-1301S			369.5	243.5	284	233.5	87.5	120	215	165

Характеристики насосов

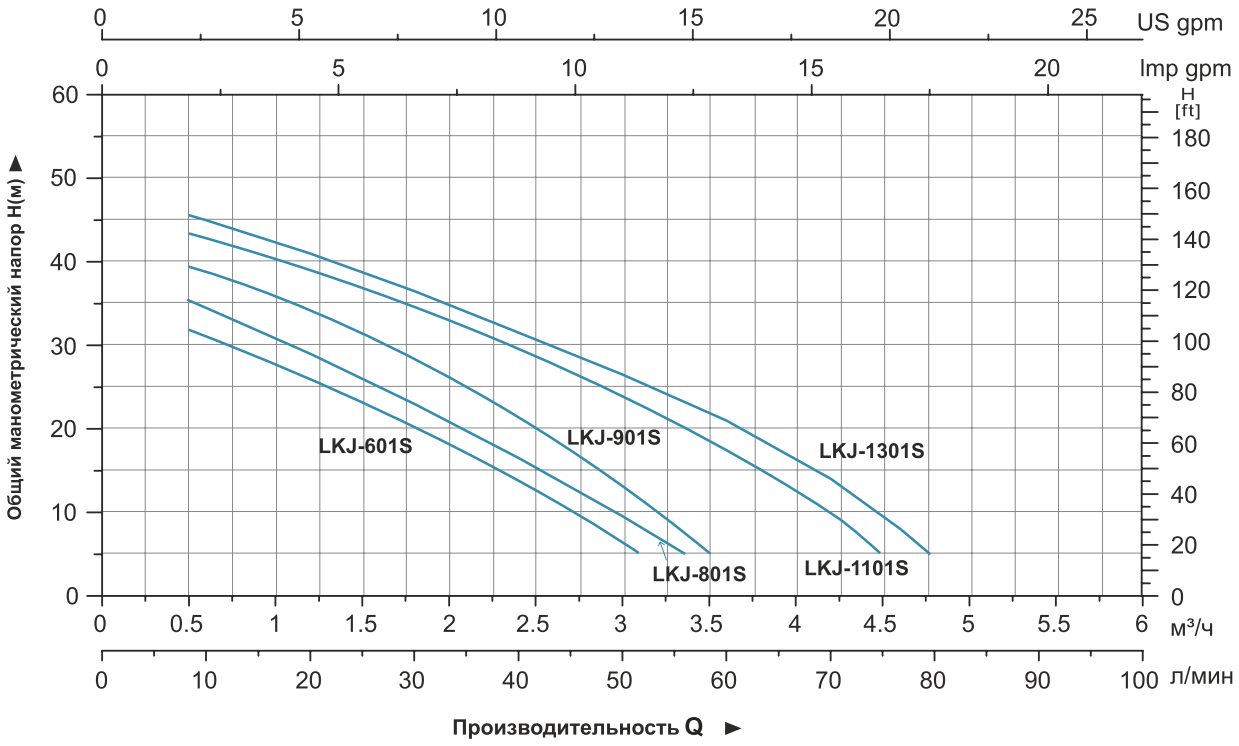

Таблица используемых материалов

No.	Части	Материал
1	Пробка сливного отверстия	PP
2	Корпус насоса	AISI 304
3	Фиксатор	PP
4	Эжектор	PPO
5	Диффузор	PPO
6	Рабочее колесо	PPO
7	Уплотнительное кольцо	NBR
8	Механическое уплотнение	Карбон/керамика
9	Задняя крышка насоса	AISI 304
10	Клеммная колодка	ABS
11	Конденсатор	
12	Крышка клемной коробки	ABS
13	Ротор	
14	Фланец двигателя	PP
15	Передний подшипниковый щит	ZL102
16	Статор	
17	Задний подшипниковый щит	ZL102
18	Ручка	PP
19	Вентилятор	PP
20	Кожух	ABS

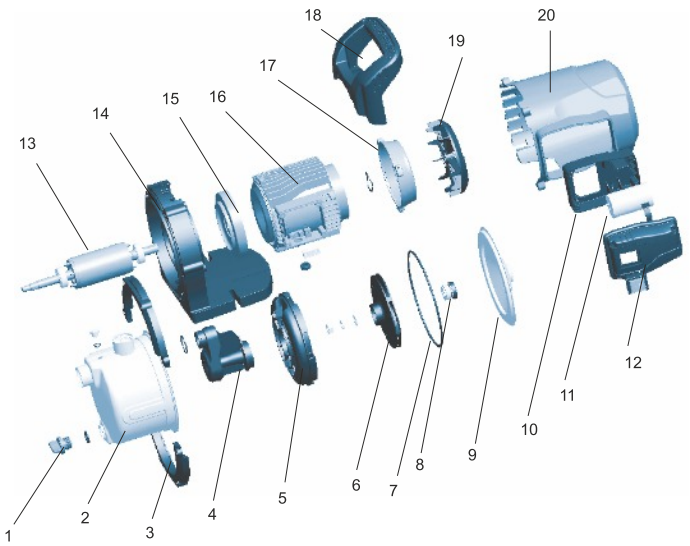

Упаковочная информация

МОДЕЛЬ	Вес брутто (кг)	Длина (мм)	Ширина (мм)	Высота (мм)	Количество		
					20'/pcs	40'/pcs	40H'/pcs
LKJ-601S	6.9	375	230	280	1232	2512	2826
LKJ-801S	7.7	375	230	280	1232	2512	2826
LKJ-901S	9.2	395	260	320	868	1778	2032
LKJ-1101S	10.2	395	260	320	868	1778	2032
LKJ-1301S	10.6	395	260	320	868	1778	2032

ACm

Насосы центробежные

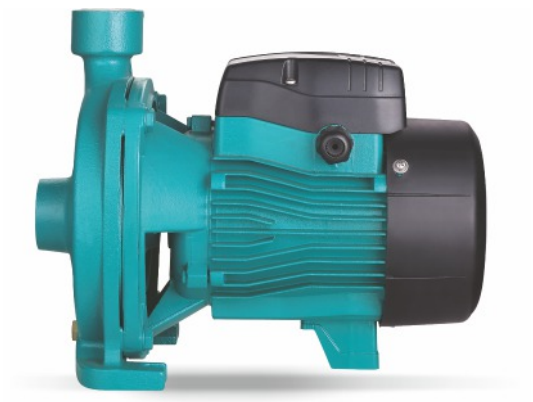

Применение

- Может использоваться для перекачивания чистой воды или других жидкостей с такими же физическими и химическими свойствами.
- Применяется для промышленного и городского водоснабжения, повышения давления в высотных зданиях, полива садовых участков, перекачки воды на большие расстояния, системы кондиционирования, повышения давления горячей и холодной воды, вспомогательного оборудования и т.д.

Насос

- Чугунный корпус насоса и специальная обработка антикоррозийным покрытием всех частей, контактирующих с водой
- Рабочее колесо из нержавеющей стали
- Вал из стали AISI 304
- Максимальная температура перекачиваемой жидкости: + 60 °C
- Максимальная высота всасывания: 8 м

Электродвигатель

- C&U подшипники
- Медная обмотка
- Встроенная защита от перегрева
- Класс изоляции: F
- Класс защиты: IPX4
- Максимальная температура окружающей среды: + 40 °C
- IE 2 двигателя (Трехфазные, мощность ≥ 0.75 кВт)

Расшифровка обозначений

A C m 110 (L)

- (L) — Высокий расход
- 110 — Мощность(x10 W)
- m — Однофазный мотор (Для трехфазных отсутствует)
- C — Центробежный насос
- A — Модельный ряд

Технические характеристики

МОДЕЛЬ		МОЩНОСТЬ		Q (м³/ч)	0	0.6	0.9	1.2	1.8	2.4	3.0	3.6	4.2	4.5	4.8	5.4	6.0	6.6	7.2	7.8	8.4	9.0	9.6	10.8	11.7	12.6
Однофазные	Трехфазные	кВт	л.с.	Q (л/мин)	0	10	15	20	30	40	50	60	70	75	80	90	100	110	120	130	140	150	160	180	195	200
ACm25	——	0.25	0.3	H (м)	17	16.5	16.2	16	15.5	14.5	3.5	12.5	10.5	9.5	8	-	-	-	-	-	-	-	-	-	-	-
ACm37	——	0.37	0.5		23	21.5	21	21	20.5	19.5	18	17	15.5	14.5	14	12	-	-	-	-	-	-	-	-	-	-
ACm60	AC60	0.6	0.8		27	26.5	26.2	26	25	24.5	22.5	20	17	15.5	14	10	-	-	-	-	-	-	-	-	-	-
ACm75	AC75	0.75	1.0		36	35	34	33.5	33	32	31	29	27	26	23.5	20	16	-	-	-	-	-	-	-	-	-	-
ACm110	AC110	1.1	1.5		40	39	38	38	37.5	37	36	35	33	32	31	29	26	23	20	-	-	-	-	-	-	-	-
ACm150	AC150	1.5	2		48	47.5	47	46.5	45.5	44.5	43.5	42.5	41.5	41	40.5	39	37	34.5	31	27	22	-	-	-	-	-	-
---	AC220	2.2	3		55	54.5	53	53.5	53	52.5	51.5	50.5	49.5	48	48.5	47	45.5	43.5	40	36.5	32.5	28	-	-	-	-	-
ACm110L	AC110L	1.1	1.5		34.5	34.3	34.2	34.1	34	33.8	33.5	33	32.5	32.3	32	31	30.5	29.5	28.5	27.5	26.5	25	23.5	20	16.5	-
ACm150L	AC150L	1.5	2		37.5	37.2	37	36.9	36.6	36.2	35.8	35.4	35	34.8	34.7	34	33.3	32.5	31.5	30.5	29.5	28.2	27	24	21	19

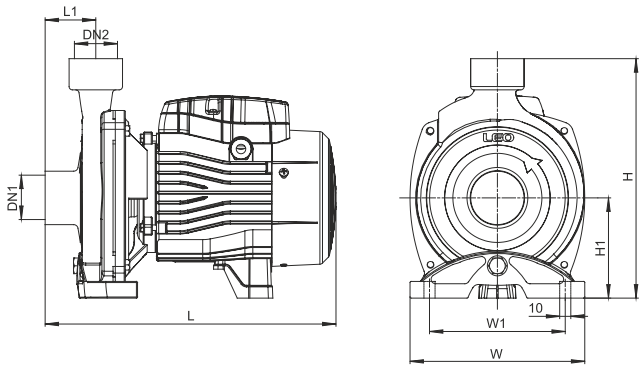

Размеры

МОДЕЛЬ	DN1	DN2	L (mm)	W (mm)	H (mm)	L_1 (mm)	W_1 (mm)	H_1 (mm)
ACm25	1"	1"	270	157	216	42	122	90
ACm37			270	157	216	42	122	90
ACm60			298	190	240	44	160	90
ACm75			298	190	240	44	160	100
ACm110	1 1/4"	1"	353	206	263	50	178	112
ACm150			360	240	286	51	207	115
AC 220			360	240	286	51	207	115
ACm110L	1 1/2"	1"	356	206	265	48.5	178	112
ACm150L			356	206	265	48.5	178	112

www.kelet.kz

Характеристики насосов

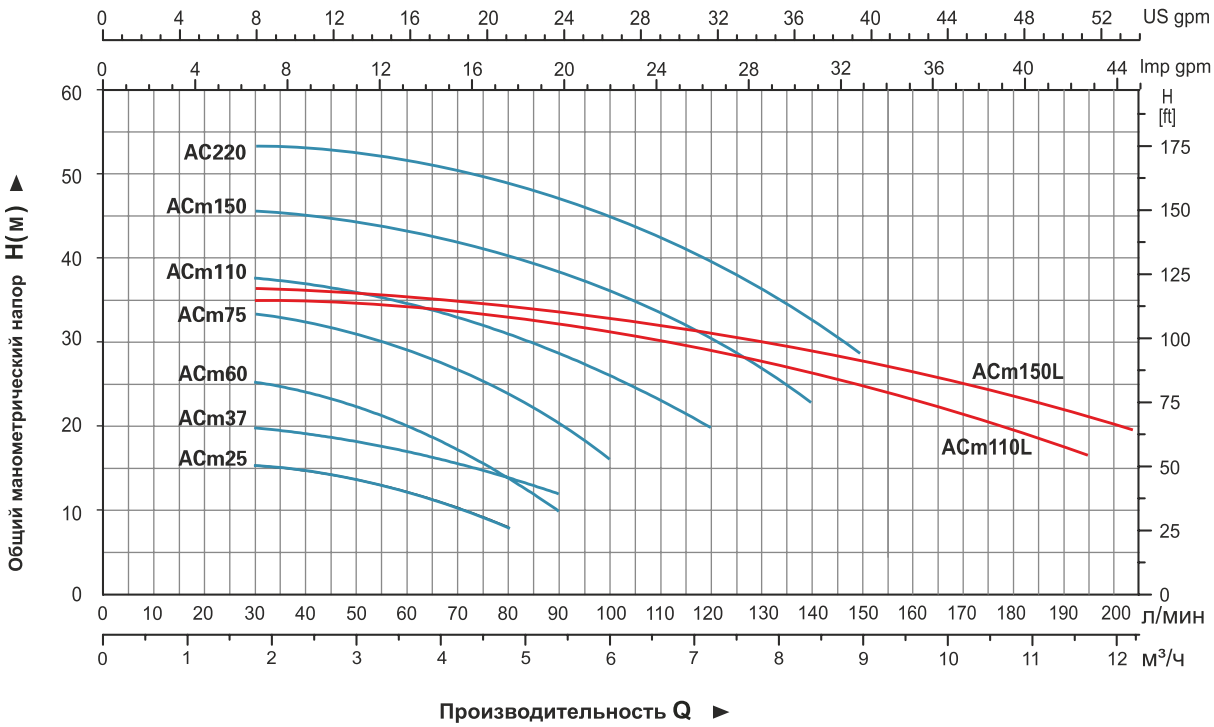

Таблица используемых материалов

No.	Части	Материал
1	Корпус насоса	HT 200
2	Рабочее колесо	AISI 304/Латунь
3	Уплотнительное кольцо	NBR
4	Механическое уплотнение	Керамика/графит
5	Опорная крышка	HT 200
6	Фланцевое соединение	ZL 102
7	Клемная колодка	PC
8	Статор	
9	Крышка клемной коробки	ABS
10	Конденсатор	
11	Ротор	
12	Подшипник	
13	Задняя крышка	ZL 102
14	Вентилятор	PP
15	Крышка вентилятора	PP

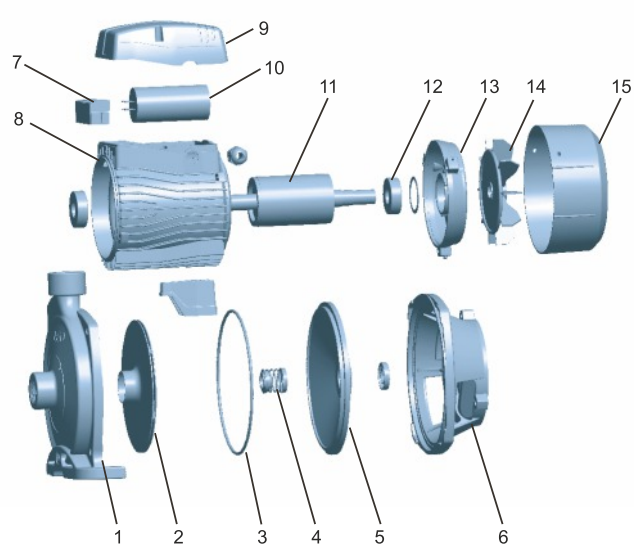

Упаковочная информация

МОДЕЛЬ	Вес брутто (кг)	Длина (мм)	Ширина (мм)	Высота (мм)	Количество (шт/20`TEU)
ACm25	7.9	290	185	239	2124
ACm37	8.4	290	185	239	2124
ACm60	11.5	333	215	260	1384
ACm75	13.4	333	215	260	1384
ACm110	18.45	383	233	287	987
ACm150	22.8	425	265	310	770
AC220	23.3	425	265	310	770
ACm110L	18.4	383	233	287	987
ACm150L	19.35	383	233	287	987

ACm

Насосы центробежные

Примечание

- Может использоваться для перекачивания чистой воды или других жидкостей с такими же физическими и химическими свойствами.
- Применяется для промышленного и городского водоснабжения, повышения давления в высотных зданиях, полива садовых участков, перекачки воды на большие расстояния, системы кондиционирования, повышения давления горячей и холодной воды, вспомогательного оборудования и т.д.

Насос

- Чугунный корпус насоса и специальная обработка антикоррозийным покрытием всех частей, контактирующих с водой
- Вал из нержавеющей стали AISI 304
- Максимальная температура перекачиваемой жидкости + 60 °C
- Максимальная высота всасывания 8 м

Электродвигатель

- C&U подшипники
- Медная обмотка
- Класс изоляции: F
- Класс защиты: IPX4
- Максимальная температура окружающей среды: + 40 °C
- IE 2 двигателя (Трехфазные, мощность ≥ 0.75kW, AC750C2 и AC750C4 исключены)

Расшифровка обозначений

A C m 220 C (H) 2

- 2 — Входной/выходной диаметры
- (H) — Высоконапорный
- C — Код модели
- 220 — Мощность (x10Вт)
- m — Однофазный мотор (Для трехфазных отсутствует)
- C — Центробежный насос
- A — Модельный ряд

Технические характеристики

МОДЕЛЬ		МОЩНОСТЬ		Q (м³/ч)	0	6	9	12	15	18	24	27	30	36	42	48	54
Однофазные	Трехфазные	кВт	л.с.	Q (л/мин)	0	100	150	200	250	300	400	450	500	600	700	800	900
ACm220CH2	AC220CH2	2.2	3	H (м)	31	30	29.5	28.5	27.5	26	21.5	18.5	-	-	-	-	-
ACm300CH2	AC300CH2	3	4		38	37.5	37	36	34.5	33	28.5	25.5	-	-	-	-	-
ACm400CH2	AC400CH2	4	5.5		49	48	47	46	45	43.5	39.5	37	-	-	-	-	-
---	AC550CH2	5.5	7.5		54	52.5	52	51	50	49	46	44	42	-	-	-	-
ACm300C2	AC300C2	3	4		30	29.5	29	28.5	28	27	25	23.5	22	19.5	15.5	11.5	-
ACm400C2	AC400C2	4	5		39	38.5	38	37.5	37	36	34	32.5	31	28	24	18.5	13
---	AC550C2	5.5	7.5		46.5	45.5	45	44.5	43.5	42.5	40	38.5	37	33	28	22	15
---	AC750C2	7.5	10		56.5	55	55	54.5	53.5	52.5	50	48.5	46.5	42	36.5	30.5	20
---	AC750C4	7.5	10		52.5	52	52	51.5	51	50.5	48	46.5	44.5	40	35.5	30.5	24

Размеры

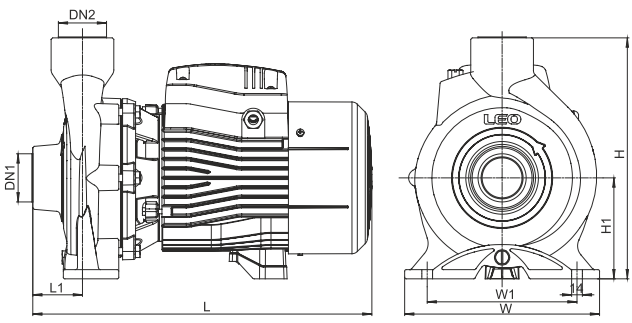

МОДЕЛЬ	DN1	DN2	L (мм)	W (мм)	H (мм)	L_1 (мм)	W_1 (мм)	H_1 (мм)
ACm220CH2	2"	2"	444	255	315	65	186	132
ACm300CH2			444	255	315	65	186	132
ACm400CH2			496.5	280	326	70	195	136
AC550CH2			496.5	280	326	70	195	136
ACm300C2			444	255	315	65	186	132
ACm400C2			496.5	280	326	70	195	136
AC550C2			496.5	280	326	70	195	136
AC750C2			515	290	360	85	216	150
AC750C4	4"	3"	525	290	360	95	216	150

Характеристики насосов

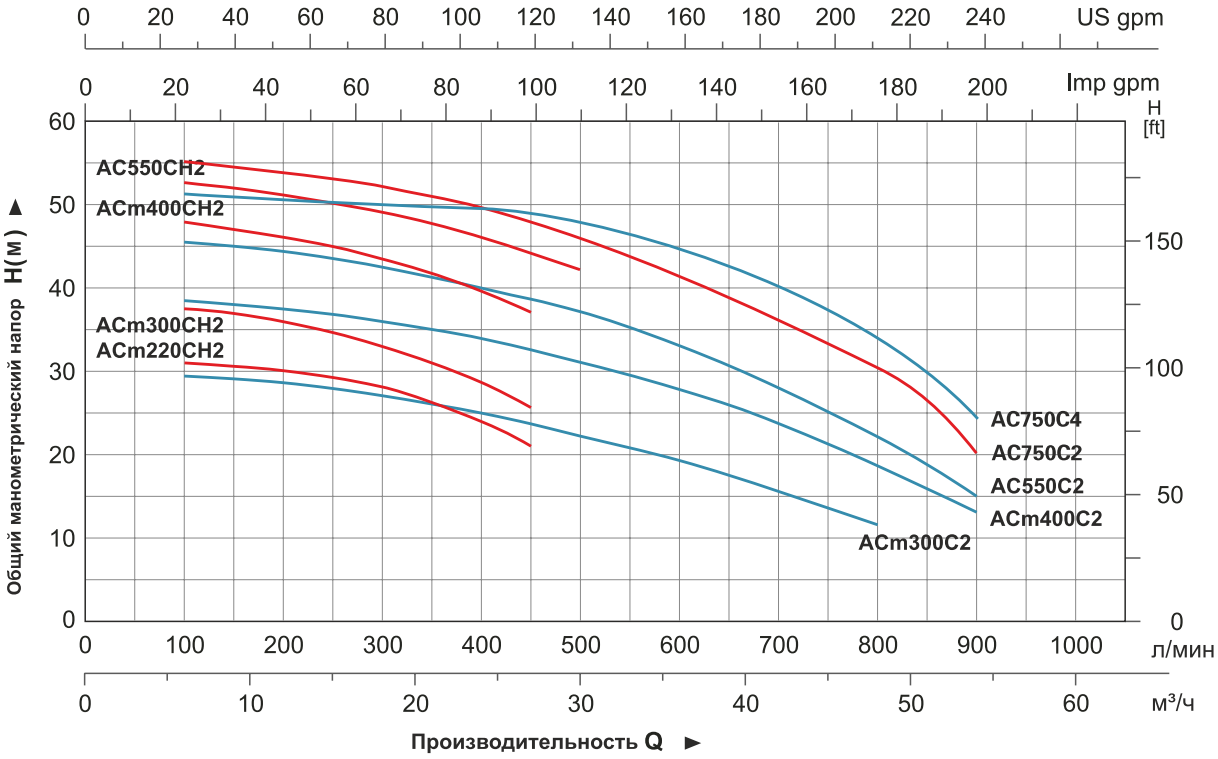

Таблица используемых материалов

No.	Части	Материал
1	Корпус насоса	HT200
2	Рабочее колесо	AISI 304 Латунь
3	Механическое уплотнение	Карбон/керамика
4	Опорная крышка	HT200
5	Сальник	
6	Держатель	HT200
7	Подшипник	
8	Ротор	
9	Крышка вентилятора	PP
10	Вентилятор	PP
11	Задняя крышка	ZL102
12	Статор	
13	Конденсатор	
14	Клеммная коробка	ABS

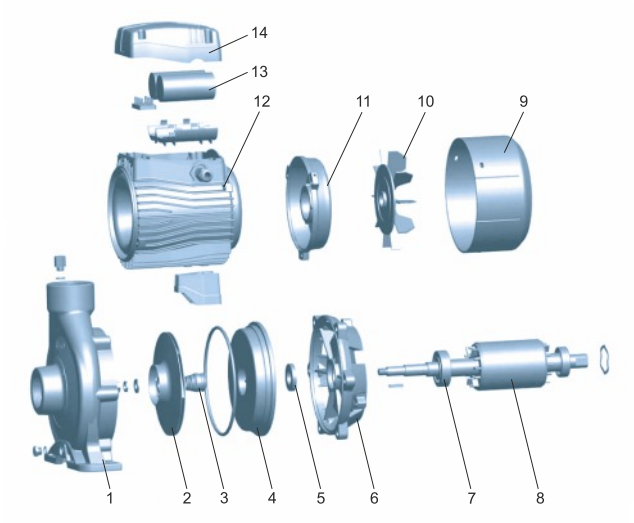

Упаковочная информация

МОДЕЛЬ	Вес брутто (кг)	Длина (мм)	Ширина (мм)	Высота (мм)	Количество (шт/20`TEU)
ACm220CH2	39	507	304	372	486
ACm300CH2	41.8	507	304	372	478
ACm400CH2	56.5	562	328	383	345
AC550CH2	57.1	562	328	383	345
ACm300C2	41.4	507	304	372	483
ACm400C2	57.5	562	328	372	345
AC550C2	55.5	562	328	383	345
AC750B2	62	587	338	417	305
AC750C4	63.7	587	338	417	305

shop.kelet.kz

ACm
Насосы центробежные

Применение

- Может использоваться для перекачивания чистой воды или других жидкостей с такими же физическими и химическими свойствами.
- Применяется для промышленного и городского водоснабжения, повышения давления в высотных зданиях, полива садовых участков, перекачки воды на большие расстояния, системы кондиционирования, повышения давления холодной воды, вспомогательного оборудования и т.д.

Насос

- Чугунный корпус насоса и специальная обработка антикоррозийным покрытием всех частей, контактирующих с водой
- Вал из нержавеющей стали AISI 304
- Максимальная температура перекачиваемой жидкости: +40 °C
- Максимальная высота всасывания: 8 м

Электродвигатель

- C&U подшипники
- Медная обмотка
- Встроенная защита от перегрева (≤ 1.5 кВт)
- Класс изоляции: F
- Класс защиты: IPX4
- Максимальная температура окружающей среды: + 40 °C
- IE 2 двигателя (Трехфазные, мощность ≥ 0,75 кВт)

Расшифровка обозначений

A C m 110 B 2

- 2 — Входной/выходной диаметры
- B — Код модели
- 110 — Мощность
- m — Однофазный мотор (Для трехфазных отсутствует)
- C — Центробежный насос
- A — Модельный ряд

Технические характеристики

МОДЕЛЬ		МОЩНОСТЬ		Q (м³/ч)	0	6	9	12	15	18	21	24	30
Однофазные	Трехфазные	кВт	л.с.	Q (л/мин)	0	100	150	200	250	300	350	400	500
ACm60B2	AC60B2	0.6	0.8	H (м)	12.5	12	11.7	11	10.2	9.2	8	6.5	-
ACm75B2	AC75B2	0.75	1		14	13.7	13.5	13	12.3	11.2	9.9	8.5	5.5
ACm110B2	AC110B2	1.1	1.5		19.5	19.2	19	18.5	17.7	16.5	15	13	8.5
ACm150B2	AC150B2	1.5	2		22	21.5	21	20.5	19.5	18.3	16.5	14.5	9.5

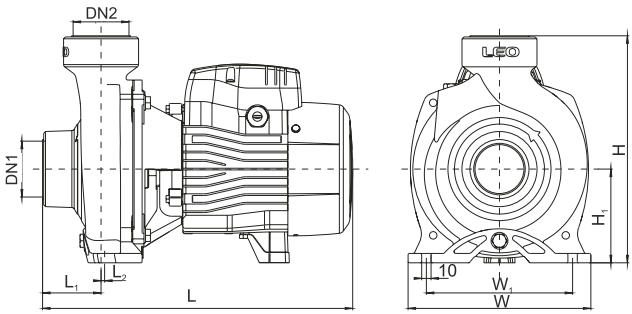

Размеры

МОДЕЛЬ	DN1	DN2	L (мм)	W (мм)	H (мм)	L_1 (мм)	L_2 (мм)	W_1 (мм)	H_1 (мм)
ACm60B2	2"	2"	331	195	242	62.5	4	156	100
ACm75B2	2"	2"	331	195	242	62.5	4	156	100
ACm110B2	2"	2"	378	206	263	59	3.5	166	112
ACm150B2	2"	2"	378	206	263	59	3.5	166	112

Характеристики насосов

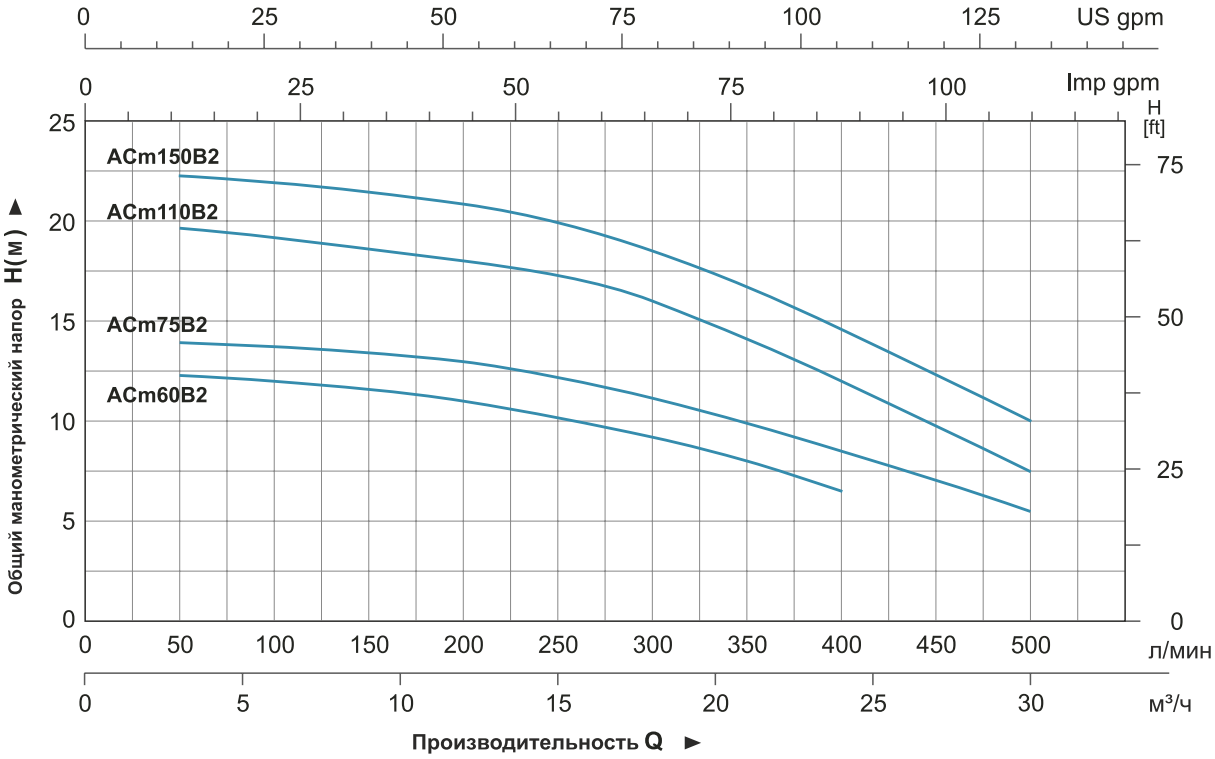

Таблица используемых материалов

No.	Части	Материал
1	Корпус насоса	HT200
2	Рабочее колесо	AISI 304
3	Механическое уплотнение	Карбон/керамика
4	Крышка держателя	HT200
5	Прокладка	
6	Фланцевый соединитель	ZL102
7	Подшипник	
8	Ротор	
9	Клеммная коробка	ABS
10	Статор	
11	Конденсатор	
12	Задняя крышка	ZL102
13	Вентилятор	PP
14	Крышка вентилятора	PP

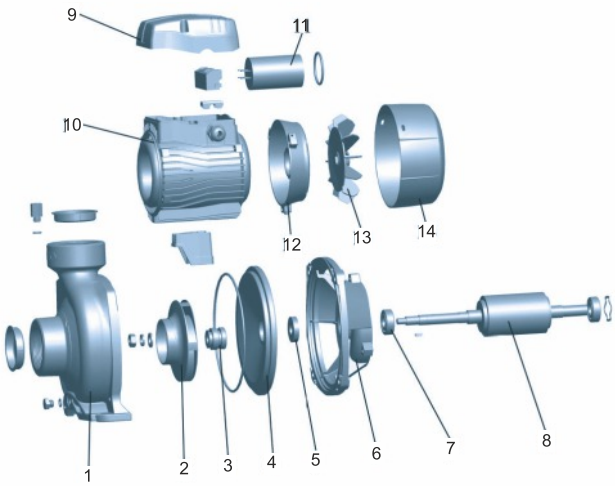

Упаковочная информация

МОДЕЛЬ	Вес брутто (кг)	Длина (мм)	Ширина (мм)	Высота (мм)	Количество (шт/20`TEU)
ACm60B2	14.4	375	214	265	1264
ACm75B2	15.2	375	214	265	1264
ACm110B2	19.9	415	225	280	945
ACm150B2	20.7	415	225	280	945

ACm
Насосы центробежные

Применение

- Может использоваться для перекачивания чистой воды или других жидкостей с такими же физическими и химическими свойствами.
- Применяется для промышленного и городского водоснабжения, повышения давления в высотных зданиях, полива садовых участков, перекачки воды на большие расстояния, системы кондиционирования, повышения давления холодной воды, вспомогательного оборудования и т.д.

Насос

- Чугунный корпус насоса и специальная обработка антикоррозийным покрытием всех частей, контактирующих с водой
- Вал из нержавеющей стали AISI 304
- Максимальная температура перекачиваемой жидкости: + 40 °C
- Максимальная высота всасывания: 8 м

Электродвигатель

- C&U подшипники
- Медная обмотка
- Встроенная защита от перегрева (≤ 1.5 кВт)
- Класс изоляции: F
- Класс защиты: IPX4
- Максимальная температура окружающей среды: + 40 °C
- IE 2 двигателя (Трехфазные, мощность ≥ 0,75 кВт)

Расшифровка обозначений

A C m 220 B 3

- 3 — Входной/выходной диаметры
- B — Код модели
- 220 — Мощность
- m — Однофазный мотор (Для трехфазных отсутствует)
- C — Центробежный насос
- A — Модельный ряд

Технические характеристики

МОДЕЛЬ		МОЩНОСТЬ		Q (м³/ч)	0	12	18	24	30	36	42	48	54	60	66	71
Однофазные	Трехфазные	кВт	л.с.	Q (л/мин)	0	200	300	400	500	600	700	800	900	1000	1100	1200
ACm110B3	AC110B3	1.1	1.5	H (м)	12.5	12.5	12.1	11.5	10.5	9.5	8.4	7.1	5.5	-	-	-
ACm110B4	AC110B4	1.1	1.5		12.5	12.5	12.1	11.5	10.5	9.5	8.4	7.1	5.5	-	-	-
ACm150B3	AC150B3	1.5	2		14.5	14.3	14	13.5	12.8	12	11.2	9.9	8.4	6	-	-
ACm150B4	AC150B4	1.5	2		14.5	14.3	14	13.5	12.8	12	11.2	9.9	8.4	6	-	-
ACm220B3	AC220B3	2.2	3		17.5	17.3	17.1	16.5	16	15.2	14.2	13.2	11.7	10	7.2	-
ACm220B4	AC220B4	2.2	3		17.5	17.3	17.1	16.5	16	15.2	14.2	13.2	11.7	10	7.2	-
ACm300B3	AC300B3	3	4		20	19.8	19.6	19.5	19	18.3	17.5	16.2	14.6	13	11.5	10
ACm300B4	AC300B4	3	4		20	19.8	19.6	19.5	19	18.3	17.5	16.2	14.6	13	11.5	10

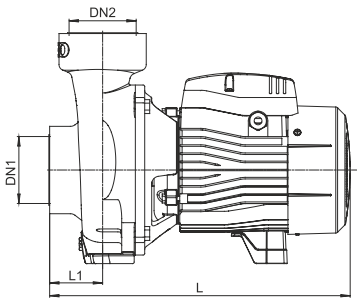

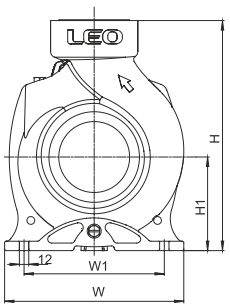

Размеры

МОДЕЛЬ	DN1	DN2	L (мм)	W (мм)	H (мм)	L_1 (мм)	W_1 (мм)	H_1 (мм)
ACm110B3	3"	3"	386	230	295	68	180	120
ACm110B4	4"	4"	393	230	295	75	180	120
ACm150B3	3"	3"	386	230	295	68	180	120
ACm150B4	4"	4"	393	230	295	75	180	120
ACm220B3	3"	3"	453	230	295	68	180	120
ACm220B4	4"	4"	460	230	295	75	180	120
ACm300B3	3"	3"	453	230	295	68	180	120
ACm300B4	4"	4"	460	230	295	75	180	120

Характеристики насосов

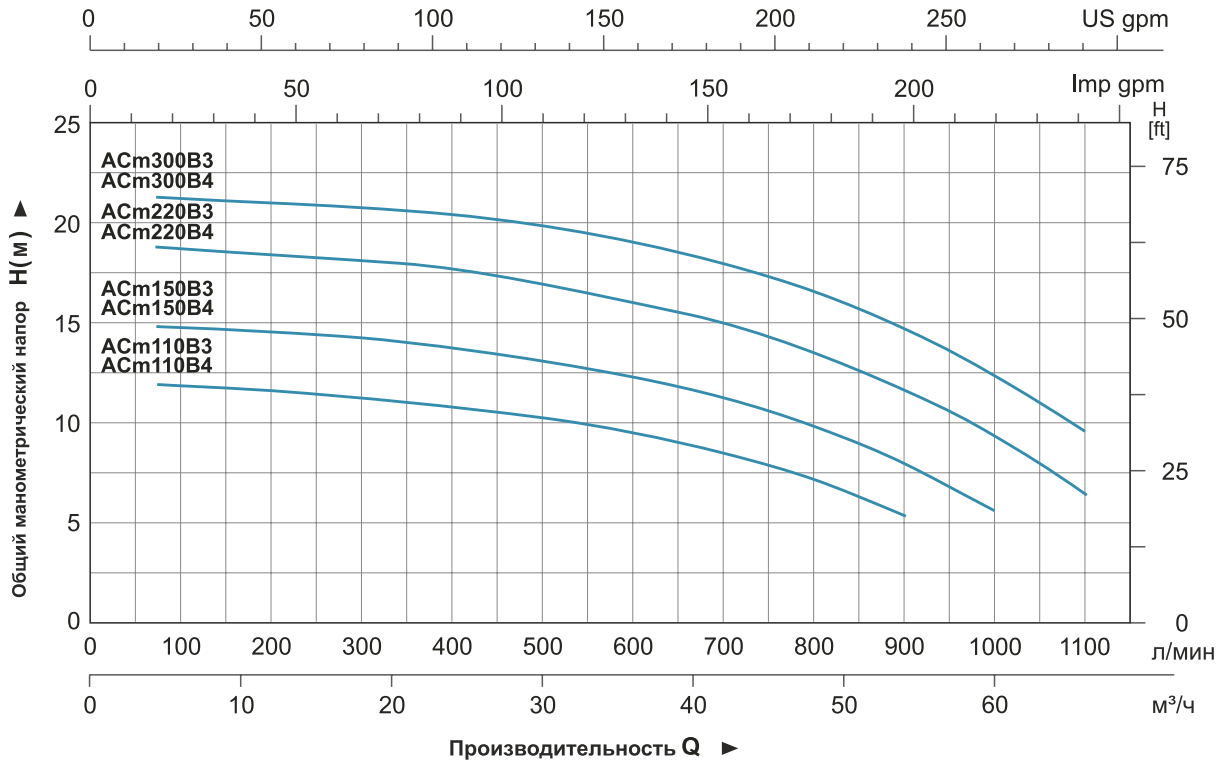

Таблица используемых материалов

No.	Части	Материал
1	Пробка сливного отверстия	HPb59-1
2	Корпус насоса	HT200
3	Рабочее колесо	Латунь
4	Уплотнительное кольцо	NBR
5	Механическое уплотнение	Карбон/керамика
6	Задняя крышка насоса	HT200
7	Уплотнение	
8	Фланцевый соединитель	HT200
9	Подшипник	
10	Ротор	
11	Клеммная колодка	PC
12	Конденсатор	
13	Клеммная коробка	ABS
14	Статор	
15	Задняя крышка	ZL102
16	Вентилятор	PP
17	Крышка вентилятора	PP

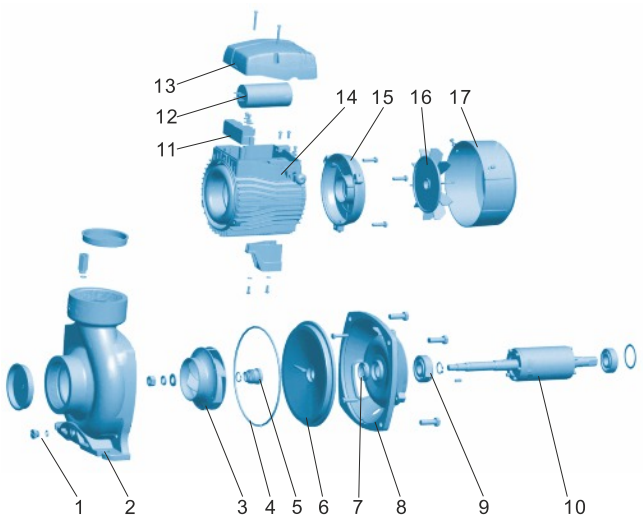

Упаковочная информация

МОДЕЛЬ	Вес брутто (кг)	Длина (мм)	Ширина (мм)	Высота (мм)	Количество (шт/20`TEU)
ACm110B3	26.3	433	255	332	684
ACm110B4	29.5	433	255	332	675
ACm150B3	27.2	433	255	332	684
ACm150B4	30.4	433	255	332	655
ACm220B3	34.8	522	288	331	510
ACm220B4	38	522	288	331	496
ACm300B3	37.3	522	288	331	506
ACm300B4	40.5	522	288	331	467

ACm

Насосы центробежные

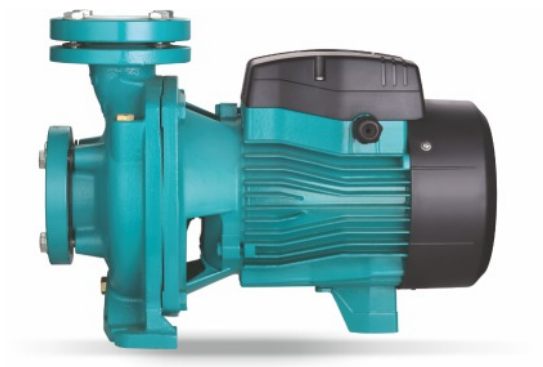

Применение

- Может использоваться для перекачивания чистой воды или других жидкостей с такими же физическими и химическими свойствами.
- Применяется для промышленного и городского водоснабжения, повышения давления в высотных зданиях, полива садовых участков, перекачки воды на большие расстояния, системы кондиционирования, повышения давления холодной воды, вспомогательного оборудования и т.д.

Насос

- Чугунный корпус насоса и специальная обработка антикоррозийным покрытием всех частей, контактирующих с водой
- Вал из нержавеющей стали AISI 304
- Максимальная температура перекачиваемой жидкости: + 40 °C
- Максимальная высота всасывания: 8 м

Электродвигатель

- C&U подшипники
- Медная обмотка
- Встроенная защита от перегрева (≤ 1.5 кВт)
- Класс изоляции: F
- Класс защиты: IPX4
- Максимальная температура окружающей среды: + 40 °C
- IE 2 двигателя (Трехфазные, мощность ≥ 0,75 кВт)

Расшифровка обозначений

A C m 150 B F 2

- 2 — Входной/выходной диаметры
- F — Фланец
- B — Код модели
- 150 — Мощность
- m — Однофазный мотор (Для трехфазных отсутствует)
- C — Центробежный насос
- A — Модельный ряд

Технические характеристики

МОДЕЛЬ		МОЩНОСТЬ		Q (м³/ч)	0	12	18	24	30	36	42	48	54	60	66	72	84	96
Однофазные	Трехфазные	кВт	л.с.	Q (л/мин)	0	200	300	400	500	600	700	800	900	1000	1100	1200	1400	1600
ACm110BF2	AC110BF2	1.1	1.5	H (м)	19.5	18.5	16.5	13	8.5	-	-	-	-	-	-	-	-	-
ACm110BF3	AC110BF3	1.1	1.5		12.5	12.5	21.1	11.5	10.5	9.5	8.4	7.1	5.5	-	-	-	-	-
ACm150BF2	AC150BF2	1.5	2		22	20.5	18.3	14.5	9.5	-	-	-	-	-	-	-	-	-
ACm150BF3	AC150BF3	1.5	2		14.5	14.3	14	13.5	12.8	12	11.2	9.9	8.4	6	-	-	-	-
ACm220BF3	AC220BF3	2.2	3		17.5	17.3	17.1	16.5	16	15.2	14.2	14.2	11.7	10	7.2	-	-	-
ACm400BF4	AC400BF4	4	5.5		16.5	-	-	16	15.8	15.5	15.3	15.3	15	14.7	14.4	14	13.2	12.1

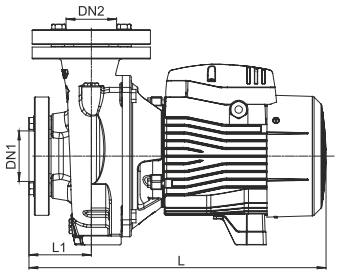

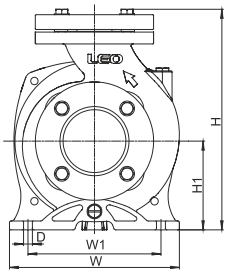

Размеры

МОДЕЛЬ	DN1	DN2	L (мм)	W (мм)	H (мм)	L_1 (мм)	W_1 (мм)	H_1 (мм)	D (мм)
ACm110BF2	2"	2"	392	206	270	64.5	166	112	10
ACm110BF3	3"	3"	403	230	300	86	180	120	12
ACm150BF2	2"	2"	385	206	270	64.5	166	112	10
ACm150BF3	3"	3"	403	230	300	86	180	120	12
ACm220BF3	3"	3"	471	230	300	86	180	120	12
ACm400BF4	4"	4"	593	281.5	398	120.5	206	160	16

Характеристики насосов

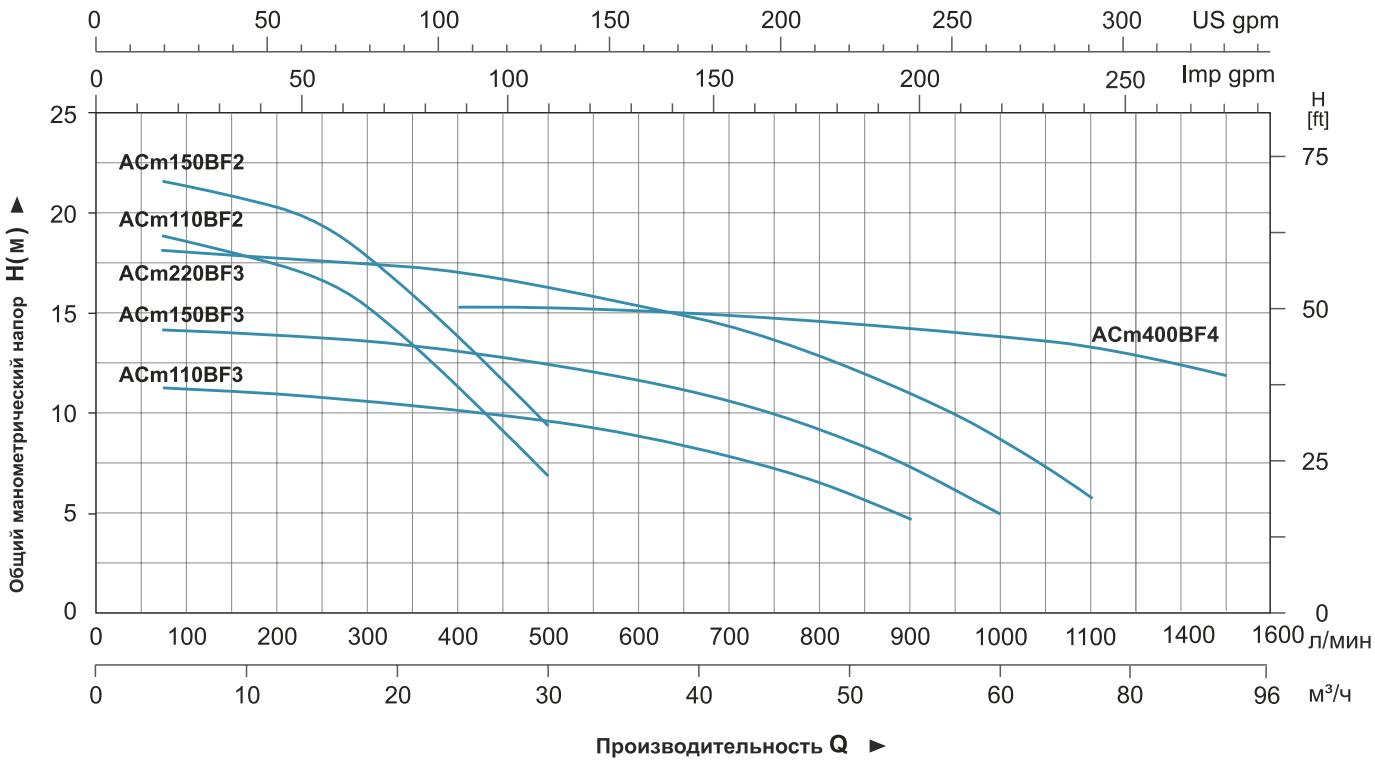

Таблица используемых материалов

No.	Части	Материал
1	Ответный фланец	HT200
2	Корпус насоса	HT200
3	Рабочее колесо	AISI 304/Латунь HT200
4	Механическое уплотнение	Карбон/керамика
5	5 Фонарь	HT200
6	Сальник	
7	Подшипник	
8	Ротор	
9	Крышка вентилятора	PP
10	Вентилятор	PP
11	Задняя крышка	HT200
12	Статор	
13	Конденсатор	
14	Клеммная коробка	PC/ABS

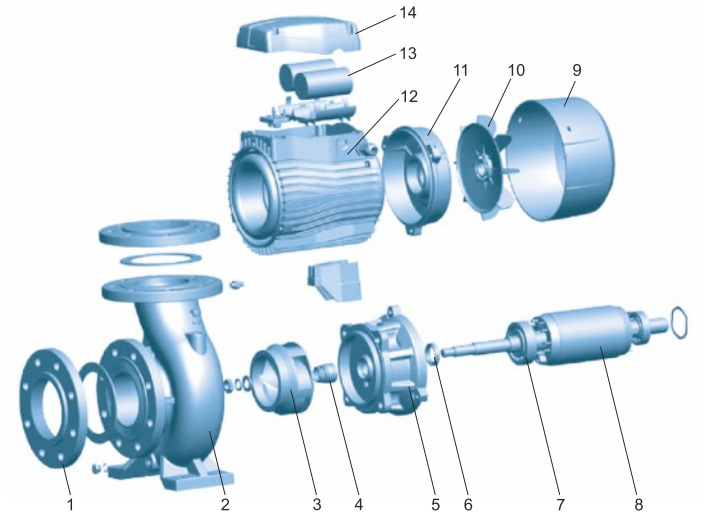

Упаковочная информация

МОДЕЛЬ	Вес брутто (кг)	Длина (мм)	Ширина (мм)	Высота (мм)	Количество (шт/20`TEU)
ACm110BF2	22.2	414	230	300	900
ACm150BF2	24	414	230	300	833
ACm110BF3	31.5	433	255	332	634
ACm150BF3	32.5	433	255	332	615
ACm220BF3	40	522	288	332	500
ACm400BF4	72.8	658	330	457	204

XGm

Насосы центробежные

Применение

- Может использоваться для перекачивания чистой воды или других жидкостей с такими же физическими и химическими свойствами.
- Применяется для промышленного и городского водоснабжения, повышения давления в высотных зданиях, полива садовых участков, перекачки воды на большие расстояния, системы кондиционирования, повышения давления горячей и холодной воды, вспомогательного оборудования и т.д.

Насос

- Чугунный корпус насоса и специальная обработка антикоррозийным покрытием всех частей, контактирующих с водой
- Вал из нержавеющей стали AISI 304
- Максимальная температура перекачиваемой жидкости: + 60 °C
- Максимальная высота всасывания: 8 м

Электродвигатель

- C&U подшипники
- Медная обмотка
- Встроенная защита от перегрева
- Класс изоляции: F
- Класс защиты: IPX4
- Максимальная температура окружающей среды: + 40 °C
- IE 2 двигателя (Трехфазные,мощность≥0.75 кВТ)

Расшифровка обозначений

XG m / 1 A

- A: Стандартное рабочее колесо
  B: Рабочее колесо с измельчителем
- Рабочее колесо полуоткрытого типа
- Однофазный электродвигатель
  (без литеры "m" трехфазный электродвигатель)
- Центробежный насос

Технические характеристики

МОДЕЛЬ		МОЩНОСТЬ		Q (м³/ч)	0	2.4	4.2	6	7.8	9.6	11.4	13.2	14.7
Однофазные	Трехфазные	кВт	л.с.	Q (л/мин)	0	40	70	100	130	160	190	220	245
XGm/1A	XG/1A	0.75	1	H (м)	17.5	16	14.5	13	11	9	6.5	3.5	1
XGm/1B	XG/1B	0.6	0.8		14	12.5	11	9.5	7.5	5.5	3	-	-

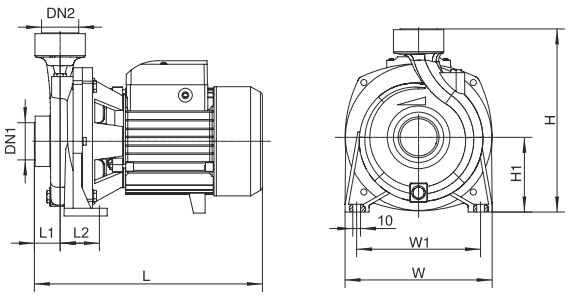

Размеры

МОДЕЛЬ	DN1	DN2	L (mm)	W (mm)	H (mm)	L1 (mm)	L2 (mm)	W1 (mm)	H1 (mm)
XGm/1A	$1^1/_2$"	$1^1/_2$"	295	191	235	44	48	160	96.5
XGm/1B									

Характеристики насосов

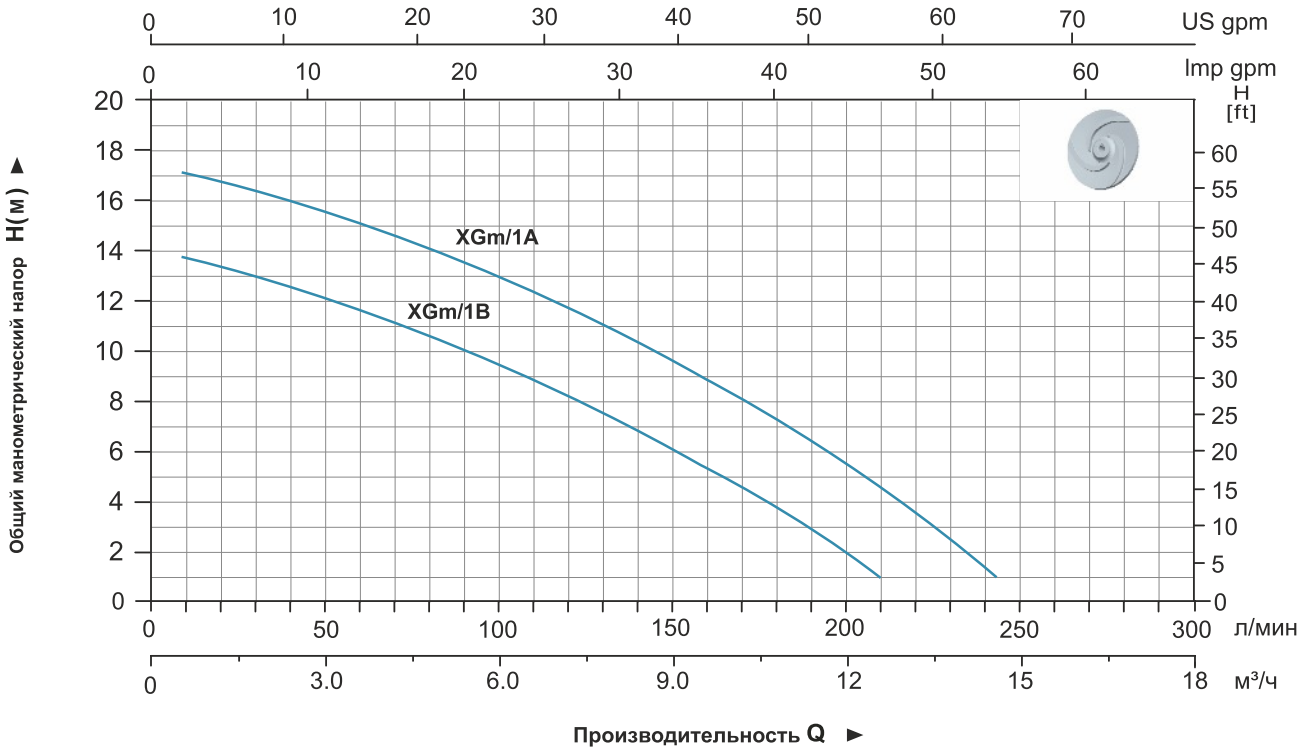

Таблица используемых материалов

No.	Части	Материал
1	Корпус насоса	HT200
2	Рабочее колесо	Латунь
3	Механическое уплотнение	Карбон/керамика
4	Задняя крышка насоса	AISI 304
5	Сальник	ZL102
6	Подшипник	
7	Ротор	
8	Статор	
9	Конденсатор	
10	Задняя крышка	ZL102
11	Вентилятор	PP
12	Крышка вентилятора	08F

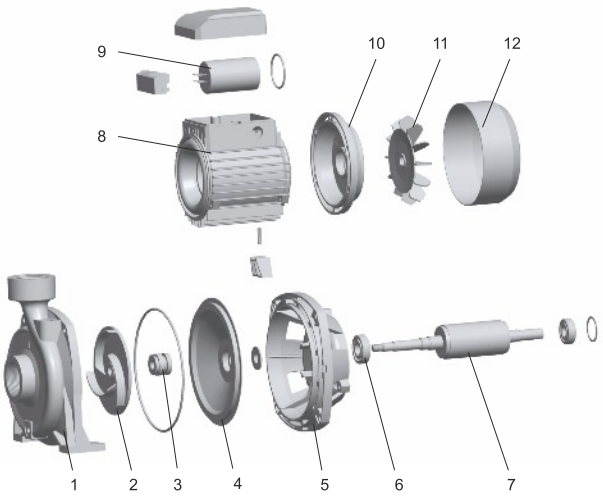

Упаковочная информация

МОДЕЛЬ	Вес брутто (кг)	Длина (мм)	Ширина (мм)	Высота (мм)	Количество (шт/20`TEU)
XGm/1A	13	325	242	265	1512
XGm/1B	11.5	325	242	265	1512

XHSm

Насос центробежный самовсасывающий

Применение

- Предназначен для перекачки чистой воды или схожих по химическим и физическим свойствам с водой жидкостей
- Применим для перекачки речной воды
- Применяется в сельском хозяйстве или промышленности

Насос

- Чугунный корпус насоса и специальная обработка антикоррозийным покрытием всех частей, контактирующих с водой
- Вал из нержавеющей стали AISI 304
- Максимальная температура перекачиваемой жидкости: + 60 °C
- Максимальная высота всасывания: 8 м

Электродвигатель

- C&U подшипники
- Медная обмотка
- Встроенная защита от перегрева
- Класс изоляции: F
- Класс защиты: IPX4
- Максимальная температура окружающей среды: + 40 °C
- IE 2 двигателя (Трехфазные, мощность ≥ 0,75 кВт)

Расшифровка обозначений

XHS m 1500

- 1500 — Мощность (в л.с. x1000)
- m — Однофазный электродвигатель (без литеры "m" трехфазный электродвигатель)
- XHS — Самовсасывающий центробежный насос

Технические характеристики

МОДЕЛЬ		МОЩНОСТЬ		Q (м³/ч)	0	2.1	4.5	6.6	8.1	10.2	12	14.1	16.2	19.8
Однофазные	Трехфазные	кВт	л.с.	Q (л/мин)	0	35	75	110	135	170	200	235	270	330
XHSm1500	XHS1500	1.1	1.5	H (м)	15	14	12.5	11	10	8.5	7	5	2.5	-
XHSm2000	XHS2000	1.5	2		20.5	19	17.5	16	15	13.5	12	10	7.5	2.5

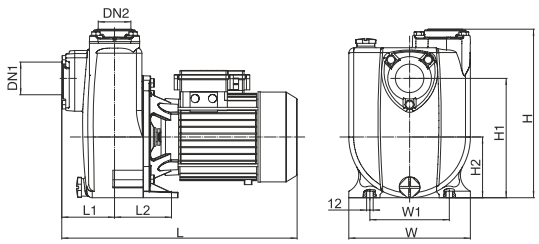

Размеры

МОДЕЛЬ	DN1	DN2	L (mm)	W (mm)	H (mm)	L1 (mm)	L2 (mm)	W1 (mm)	H1 (mm)	H2 (mm)
XHSm1500	2"	2"	430	222	308	96.5	104	145	218	111
XHSm2000										

Характеристики насосов

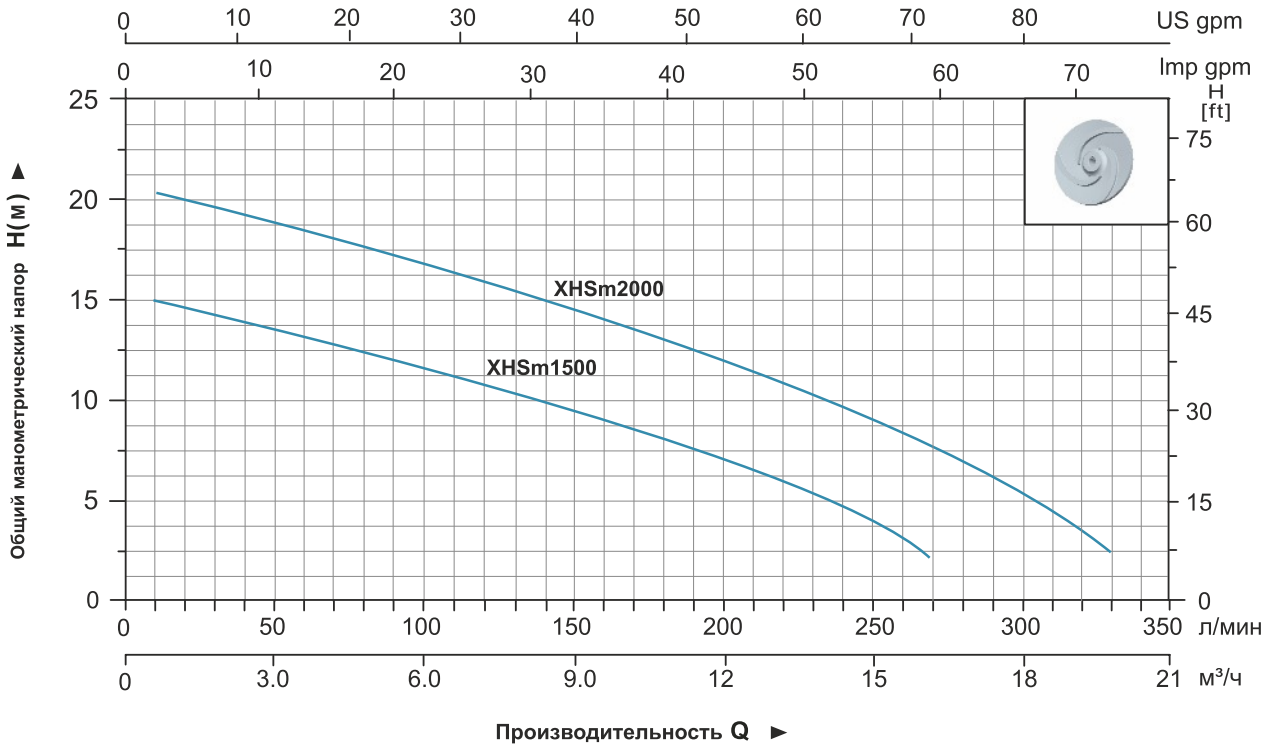

Таблица используемых материалов

No.	Части	Материал
1	Крышка вентилятора	08F
2	Вентилятор	PP
3	Задний подшипниковый щит	ZL 102
4	Ротор	
5	Подшипник	
6	Статор	
7	Суппор	HT200
8	Механическое улотнение	Карбон/керамика
9	Рабочее колесо	HT200
10	Корпус насоса	HT200
11	Адаптор	HT200
12	Обратный клапан	NBR
13	Конденсатор	

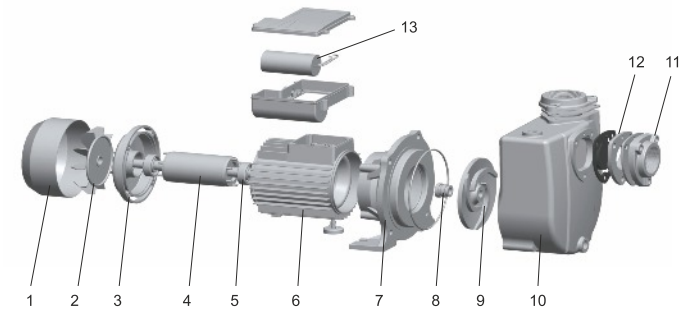

Упаковочная информация

МОДЕЛЬ	Вес брутто (кг)	Длина (мм)	Ширина (мм)	Высота (мм)	Количество (шт/20`TEU)
XHSm1500	34.5	475	280	380	580
XHSm2000	36.5	475	280	380	580

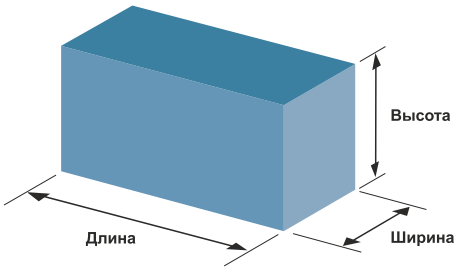

AMS

Насос центробежный из нержавеющей стали

Применение

- Применяется для бытового водоснабжения, вспомогательного оборудования, повышения давления в трубопроводе, полива сада, рыбоводства и птицеводства, горнодобывающей промышленности, повышения давления в трубах высотных зданий, для малых систем кондиционирования и т.д.

Преимущества

- Осевое всасывание и радиальное нагнетание
- Компактный, моноблочная конструкция
- Удобное соединение с входным и выходным отверстием
- Специальная обработка антикоррозийным покрытием всех частей насоса, контактирующих с водой

Насос

- Рабочая камера из нержавеющей стали AISI 304
- Вал из нержавеющей стали AISI 304
- Максимальная температура перекачиваемой жидкости: + 85 °C
- Высота над уровнем моря: до 1000 м

Электродвигатель

- C&U подшипники
- Медная обмотка
- Встроенная защита от перегрева
- Класс изоляции: F
- Класс защиты: IPX4
- Максимальная температура окружающей среды: + 40 °C

Расшифровка обозначений

A MS m 70 / 0.37

- 0.37 — Номинальная мощность
- 70 — Номинальная производительность
- m — Однофазный мотор
- MS — Одноступенчатый центробежный насос
- A — Модельный ряд

Технические характеристики

МОДЕЛЬ		МОЩНОСТЬ		Q (л/мин)	0	30	40	60	80	100	120	140	160	180
Однофазные	Трехфазные	кВт	л.с.	Q (м³/ч)	0	1.8	2.4	3.6	4.8	6	7.2	8.4	9.6	10.8
AMSm70/0.37	AMS70/0.37	0.37	0.5	H (м)	20.9	19.0	18.1	15.7	12.1	-	-	-	-	-
AMSm70/0.55	AMS70/0.55	0.55	0.75		29.5	27.3	26.3	23.4	19.1	-	-	-	-	-
AMSm70/0.75	AMS70/0.75	0.75	1.0		30.4	28.5	27.8	26.0	23.0	-	-	-	-	-
AMSm120/0.55	AMS120/0.55	0.55	0.75		21.2	-	-	17.9	16.6	15.1	13.3	11.2	8.7	-
AMSm120/1.1	AMS120/1.1	1.1	1.5		30.2	-	-	26.7	25.1	23.3	21.2	19.0	16.4	-

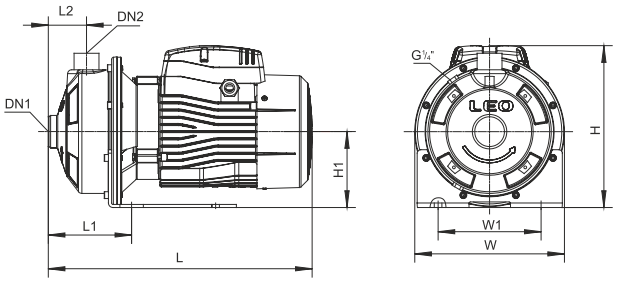

Размеры

МОДЕЛЬ	DN1	DN2	L (мм)	W (мм)	H (мм)	L_1 (мм)	L_2 (мм)	W_1 (мм)	H_1 (мм)
AMS70/0.37	1 1/4"	1"	332	210	224	119	55	149	110
AMS70/0.55	1 1/4"	1"	332	210	224	119	55	149	110
AMS70/0.75	1 1/4"	1"	381	210	234	119	55	149	110
AMS120/0.55	1 1/4"	1"	332	210	224	119	55	149	110
AMS120/1.1	1 1/4"	1"	381	210	234	119	55	149	110

Характеристики насосов

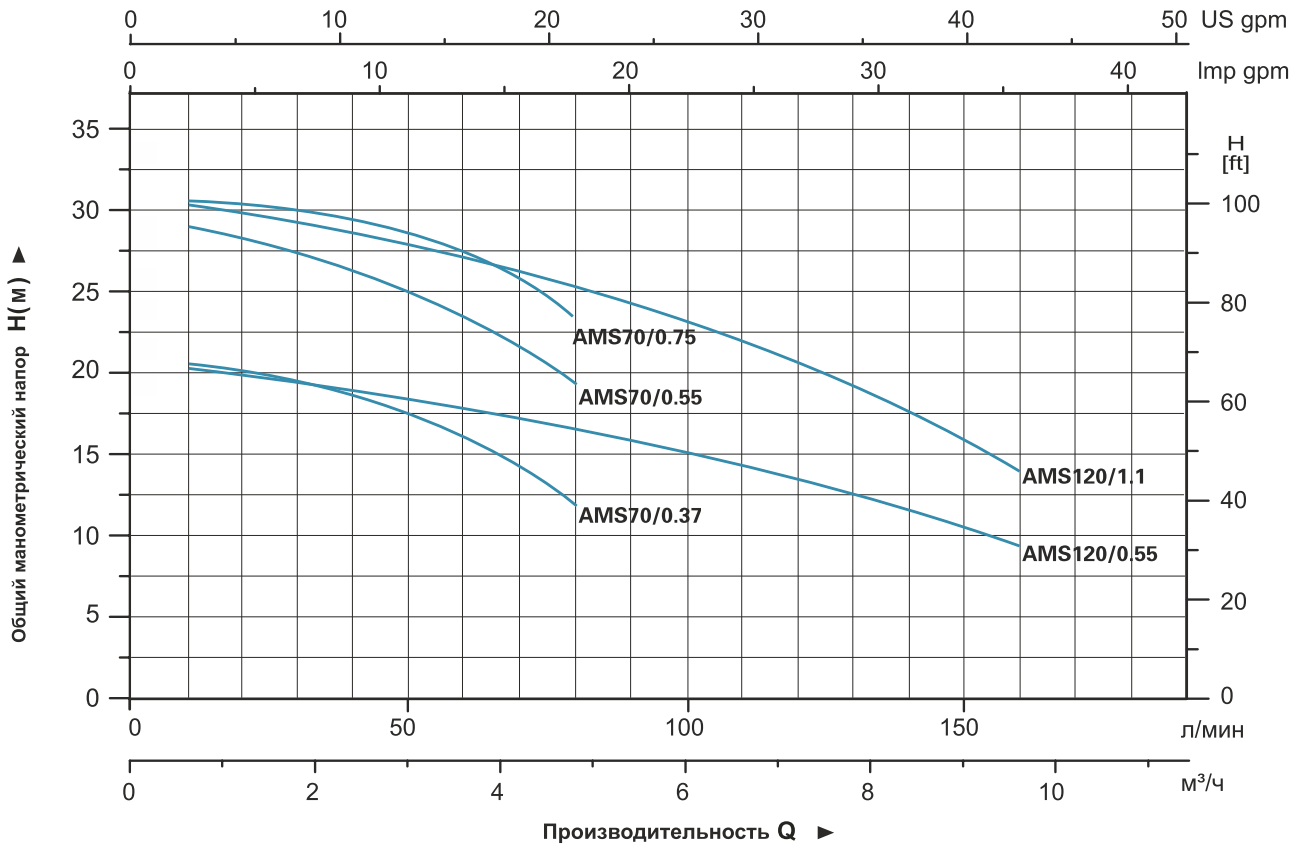

Таблица используемых материалов

No.	Части	Материал
1	Нижний держатель	Сталь
2	Корпус насоса	AISI 304
3	Диффузор	AISI 304
4	Рабочее колесо	AISI 304
5	Уплотнительное кольцо круглого сечения	NBR
6	Герметическая пластина	AISI 304
7	Фонарь	ZL102
8	Механическое уплотнение	Силикон/карбон
9	Подшипник	
10	Ротор	
11	Статор	
12	Вентилятор	PP
13	Задний подшипниковый щит	ZL102
14	Крышка вентилятора	PP
15	Клеммная коробка	ABS

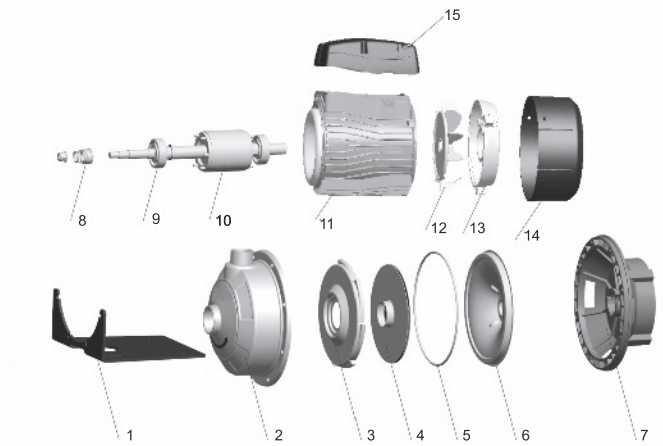

Упаковочная информация

МОДЕЛЬ	Вес брутто (кг)	Длина (мм)	Ширина (мм)	Высота (мм)	Количество (шт/20`TEU)
AMS70/0.37	10	380	240	270	1200
AMS70/0.55	11	380	240	270	1200
AMS70/0.75	14	410	240	270	1104
AMS120/0.55	11	380	240	270	1200
AMS120/1.1	15	410	240	270	1104

AMS

Насос центробежный из нержавеющей стали

Применение

- Применяется для бытового водоснабжения, вспомогательного оборудования, повышения давления в трубопроводе, полива сада, рыбоводства и птицеводства, горнодобывающей промышленности, повышения давления в трубах высотных зданий, для малых систем кондиционирования и т.д.

Преимущества

- Осевое всасывание и радиальное нагнетание
- Компактный, моноблочная конструкция
- Удобное соединение с входным и выходным отверстием
- Специальная обработка антикоррозийным покрытием всех частей насоса, контактирующих с водой

Насос

- Рабочая камера из нержавеющей стали AISI 304
- Вал из нержавеющей стали AISI 304
- Максимальная температура перекачиваемой жидкости: + 85 °C
- Высота над уровнем моря: до 1000 м

Электродвигатель

- C&U подшипники
- Медная обмотка
- Встроенная защита от перегрева
- Класс изоляции: F
- Класс защиты: IPX4
- Максимальная температура окружающей среды: + 40 °C

Расшифровка обозначений

A MS m 210 / 1.5

- 1.5 — Номинальная мощность
- 210 — Номинальная производительность
- m — Однофазный мотор
- MS — Одноступенчатый центробежный насос
- A — Модельный ряд

Технические характеристики

МОДЕЛЬ		МОЩНОСТЬ		Q (л/мин)	0	30	60	100	120	140	160	180	200	250	300	350	400	430	480	520
Однофазные	Трехфазные	кВт	л.с.	Q (м³/ч)	0	1.8	3.6	6	7.2	8.4	9.6	10.8	12	15	18	21	24	26	29	31
AMSm210/0.75	AMS210/0.75	0.75	1.0	H (м)	16.8	-	-	-	15.6	15.2	14.8	14.2	13.6	11.9	9.8	-	-	-	-	-
AMSm210/1.1	AMS210/1.1	1.1	1.5		19.7	-	-	-	18.7	18.3	18.0	17.5	17.1	15.6	13.6	-	-	-	-	-
AMSm210/1.5	AMS210/1.5	1.5	2.0		24.2	-	-	-	23.5	23.2	22.8	22.4	21.8	20.2	18.0	-	-	-	-	-
AMSm210/2.2	AMS210/2.2	2.2	3.0		27.5	-	-	-	26.7	26.5	26.1	25.7	25.2	23.8	21.9	-	-	-	-	-
AMSm370/1.1	AMS370/1.1	1.1	1.5		15.4	-	-	-	-	-	-	14.7	14.4	13.5	12.3	10.8	8.9	7.6	-	-
AMSm370/1.5	AMS370/1.5	1.5	2.0		19.3	-	-	-	-	-	-	-	18.1	17.3	16.3	15.0	13.3	12.3	10.2	-
AMSm370/2.2	AMS370/2.2	2.2	3.0		23.1	-	-	-	-	-	-	-	21.7	20.9	20.0	18.8	17.2	16.2	14.2	12.3

Размеры

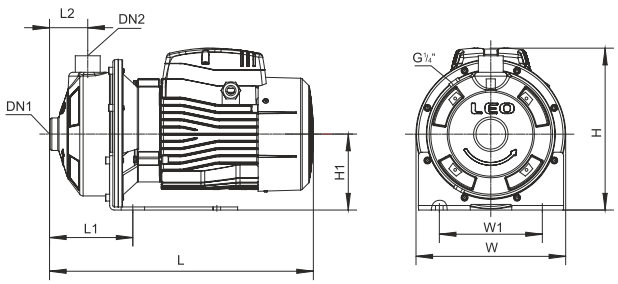

МОДЕЛЬ	DN1	DN2	L (мм)	W (мм)	H (мм)	L_1 (мм)	L_2 (мм)	W_1 (мм)	H_1 (мм)
AMS210/0.75	1 1/2"	1 1/4"	392	210	234	129	55	149	110
AMS210/1.1	1 1/2"	1 1/4"	392	210	234	129	55	149	110
AMS210/1.5	1 1/2"	1 1/4"	440	210	250	129	55	149	110
AMS210/2.2	1 1/2"	1 1/4"	440	210	250	129	55	149	110
AMS370/1.1	2"	1 1/4"	392	210	234	129	55	149	110
AMS370/1.5	2"	1 1/4"	440	210	250	129	55	149	110
AMS370/2.2	2"	1 1/4"	440	210	250	129	55	149	110

Характеристики насосов

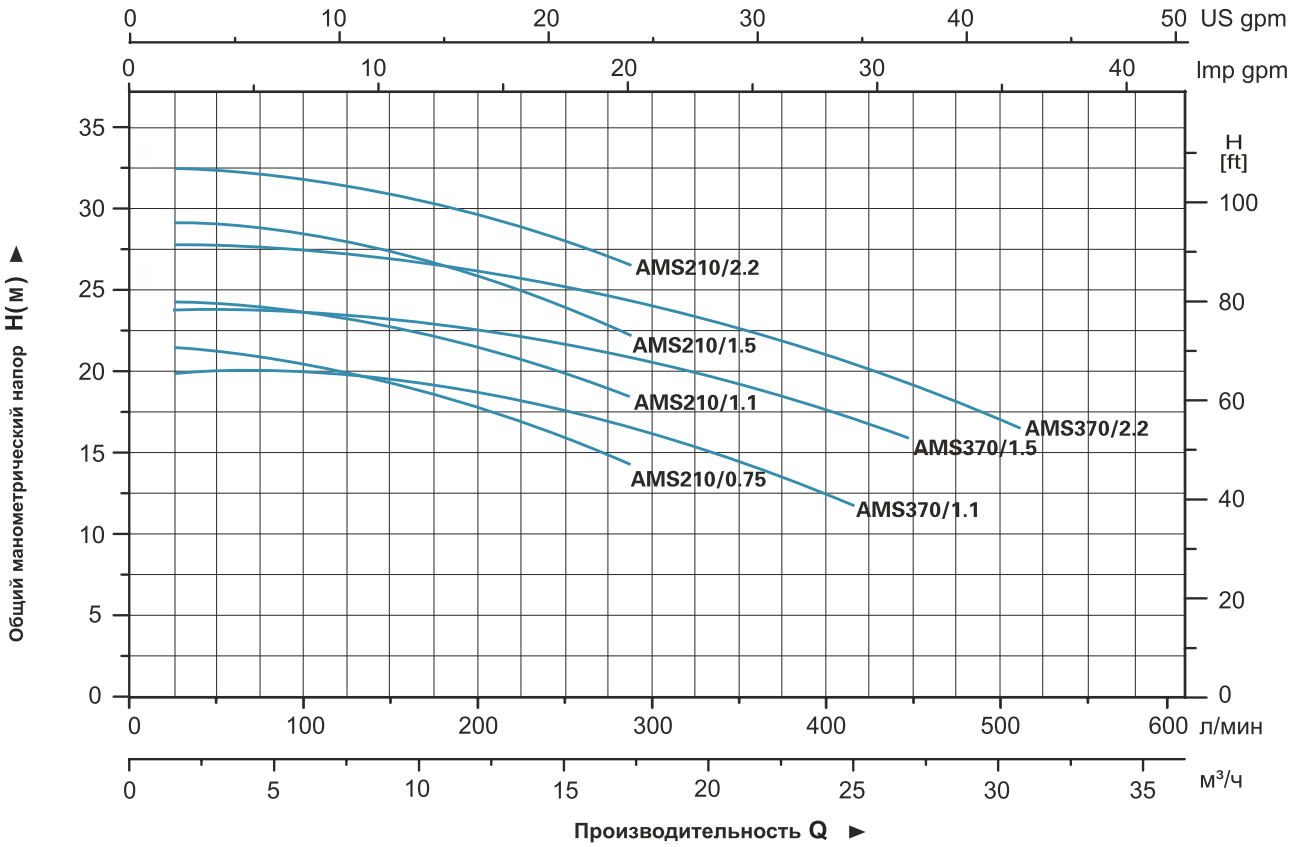

Таблица используемых материалов

No.	Части	Материал
1	Нижний держатель	Сталь
2	Корпус насоса	AISI 304
3	Диффузор	AISI 304
4	Рабочее колесо	AISI 304
5	Уплотнительное кольцо круглого сечения	NBR
6	Герметическая пластина	AISI 304
7	Фонарь	ZL102
8	Механическое уплотнение	Силикон/карбон
9	Шарикоподшипник	
10	Ротор	
11	Статор	
12	Вентилятор	PP
13	Задний подшипниковый щит	ZL102
14	Крышка вентилятора	PP
15	Клеммная коробка	ABS

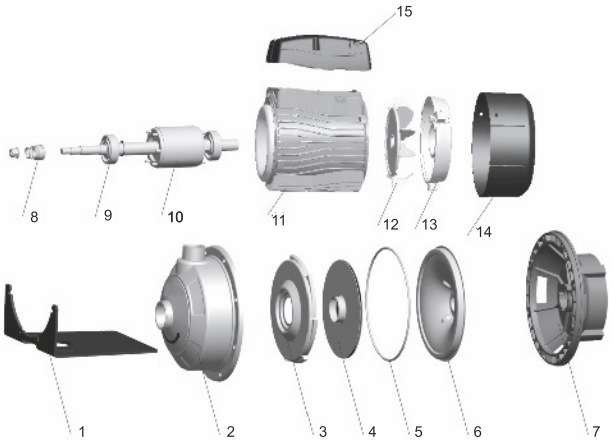

Упаковочная информация

МОДЕЛЬ	Вес брутто (кг)	Длина (мм)	Ширина (мм)	Высота (мм)	Количество (шт/20`TEU)
AMS210/0.75	14	410	240	270	1104
AMS210/1.1	15	410	240	270	1104
AMS210/1.5	18	465	240	270	968
AMS210/2.2	20	465	240	270	968
AMS370/1.1	15	410	240	270	1104
AMS370/1.5	18	465	240	270	968
AMS370/2.2	20	465	240	270	968

ACm

Насосы центробежные многоступенчатые

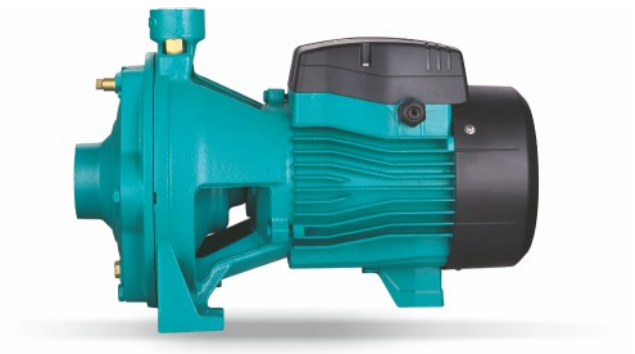

Применение

- Может использоваться для перекачивания чистой воды или других жидкостей с такими же физическими и химическими свойствами.
- Применяется для промышленного и городского водоснабжения, повышения давления в высотных зданиях, полива садовых участков, перекачки воды на большие расстояния, системы кондиционирования, повышения давления горячей и холодной воды, вспомогательного оборудования и т.д.

Насос

- Чугунный корпус насоса и специальная обработка антикоррозийным покрытием всех частей, контактирующих с водой
- Вал из нержавеющей стали AISI 304
- Максимальная температура перекачиваемой жидкости: + 60 °C
- Максимальная высота всасывания: 8 м

Электродвигатель

- C&U подшипники
- Медная обмотка
- Встроенная защита от перегрева (≤ 1.5 кВт)
- Класс изоляции: F
- Класс защиты: IPX4
- Максимальная температура окружающей среды: + 40 °C

Расшифровка обозначений

2 A C m 150 (H)

- (H) — Высоконапорный
- 150 — Мощность
- m — Однофазный мотор (Для трехфазных отсутствует)
- C — Центробежный насос
- A — Модельный ряд
- 2 — Количество рабочих колес

Технические характеристики

МОДЕЛЬ		МОЩНОСТЬ		Q (м³/ч)	0	1.2	1.8	2.4	3	3.6	4.2	4.8	5.4	6	6.6	7.2	8.4	9.6	10.8	12	15
Однофазные	Трехфазные	кВт	л.с.	Q (л/мин)	0	20	30	40	50	60	70	80	90	100	110	120	140	160	180	220	250
2ACm75	2AC75	0.75	1.0	H (м)	45	42.5	40	37	33.5	28.5	23	15	-	-	-	-	-	-	-	-	-
2ACm110	2AC110	1.1	1.5		47	46	45	44	43	41.5	40	38	35.5	33	30.5	28	22	-	-	-	-
2ACm150	2AC150	1.5	2		57.5	55.5	54.5	53.5	52	50.5	49	47	44.5	41.5	38.5	35	28	20	-	-	-
2ACm150H	2AC150H	1.5	2		63.5	60.5	58.5	56.5	54	51.5	48.5	45	41	37.5	33.5	29	-	-	-	-	-
---	2AC220	2.2	3		65	63	62	61	59.5	58	56	54	51.5	49	46	43	36	28.5	20.5	-	-
2ACm300H	---	3	4		65	-	-	62	61	60	59	58	56.5	55	53.5	52.5	48.5	44.5	40	35	21
---	2AC300H	3	4		70	-	-	67	66	65	64	63	62	61	59.5	59	55.5	52	49	45	33
---	2AC400H	4	5.5		82	-	-	79.5	78.5	77.5	76.5	75.5	74.5	73.5	72	71	67.5	64.5	61	57	45.5

Размеры

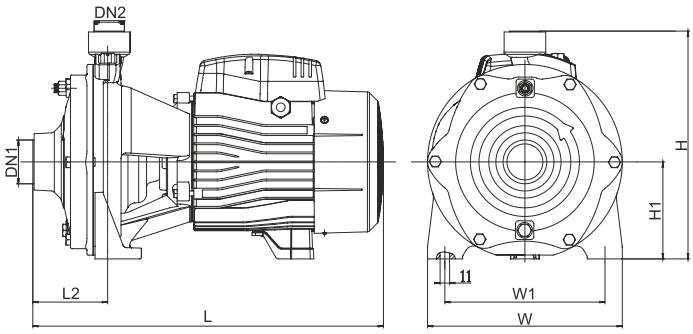

МОДЕЛЬ	DN1	DN2	L (мм)	L_1 (мм)	H (мм)	H_1 (мм)	W (мм)	W_1 (мм)
2ACm75	1 1/4"	1"	336	72	231	100	181	145
2ACm110	1 1/2"		379	71	225	93	200	162
2ACm150			400	80	262	112	225	185
2ACm150H								
2AC220								
2ACm300H		1 1/4"	480	63	311	132	281	234
2AC300H								
2AC400H								

Характеристики насосов

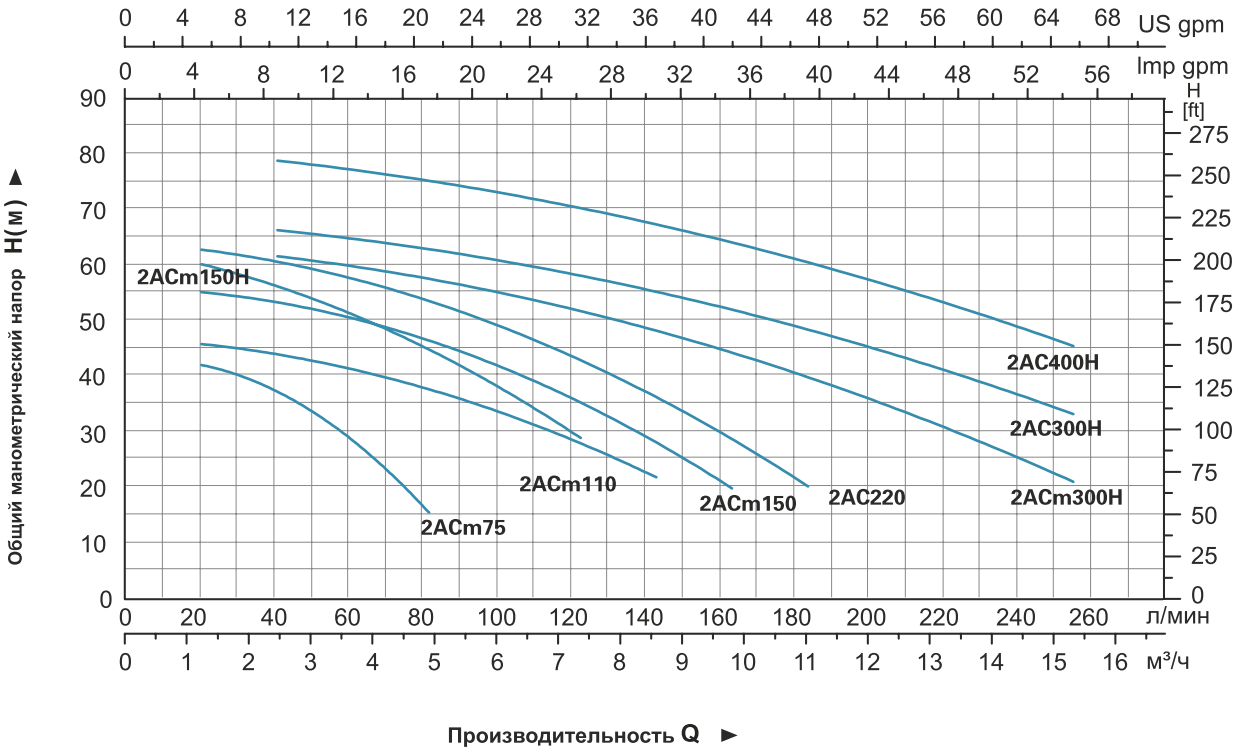

Таблица используемых материалов

No.	Части	Материал
1	Сливная пробка	HPb59-1
2	Корпус насоса	HT200
3	Прокладка	NBR
4	Рабочее колесо	AISI 304/Латунь HT200
5	Крышка опоры	HT200
6	Механическое уплотнение	Карбон/керамика
7	Фланцевый соединитель	HT200
8	Сальник	
9	Подшипник	
10	Ротор	
11	Статор	
12	Задняя крышка	ZL102
13	Вентилятор	PP
14	Крышка вентилятора	PP
15	Клеммная колодка	PC
16	Конденсатор	
17	Клеммная коробка	ABS

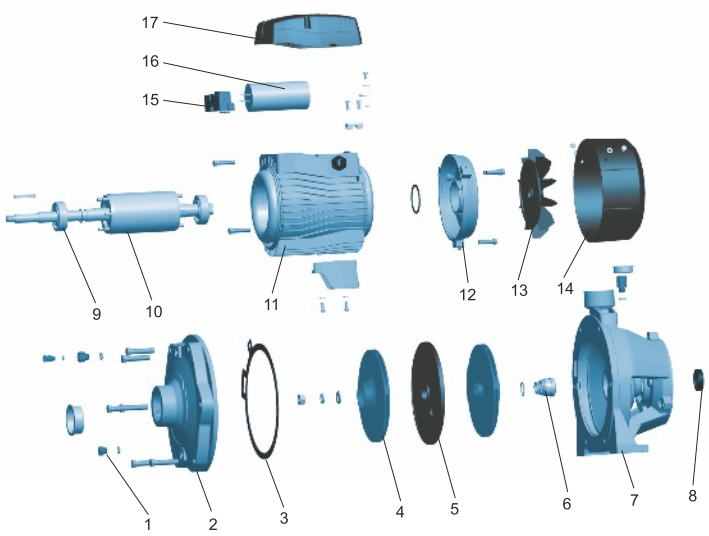

Упаковочная информация

МОДЕЛЬ	Вес брутто (кг)	Длина (мм)	Ширина (мм)	Высота (мм)	Количество (шт/20`TEU)
2ACm75	16.8	385	215	270	1190
2ACm110	21	430	235	275	833
2ACm150	27.5	445	255	300	636
2ACm150H	27.8	440	254	299	636
2AC220	27.5	445	255	300	629
2ACm300H	51.9	542	330	346	337
2AC300H	51.5	542	330	346	340
2AC400H	52.4	542	330	346	346

ACm

Насосы центробежные многоступенчатые самовсасывающие

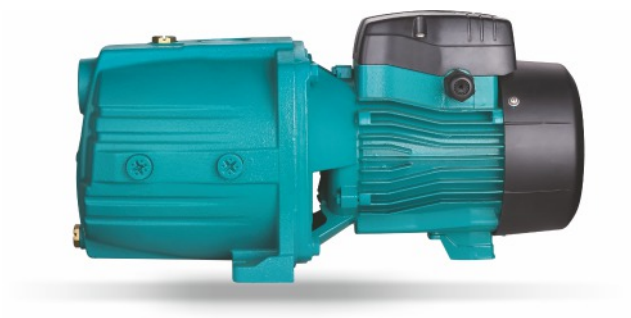

Применение

- Насос с функцией самовсасывания может использоваться для перекачивания чистой воды или других жидкостей с такими же физическими и химическими свойствами.
- Применяется для промышленного и городского водоснабжения, хозяйственно-питьевого водоснабжения, для повышения давления в высотных зданиях, полива садовых участков, перекачки воды на большие расстояния и т.д.

Насос

- Чугунная рабочая камера и специальная обработка антикоррозийным покрытием всех частей, контактирующих с водой
- Вал из нержавеющей стали AISI 304
- Максимальная температура перекачиваемой жидкости: + 60 °C
- Максимальная высота всасывания: 8 м

Электродвигатель

- C&U подшипники
- Медная обмотка
- Встроенная защита от перегрева (≤ 1.5 кВт)
- Класс изоляции: F
- Класс защиты: IPX4
- Максимальная температура окружающей среды: + 40 °C
- IE 2 двигателя для 4AC75

Расшифровка обозначений

3 A C m 45

- 45 — Мощность
- m — Однофазный мотор (Для трехфазных отсутствует)
- C — Центробежный насос
- A — Модельный ряд
- 3 — Количество рабочих колес

Технические характеристики

МОДЕЛЬ		МОЩНОСТЬ		Q (м³/ч)	0	0.3	0.6	0.9	1.2	1.5	1.8	2.4	3.0	3.6	4.2	4.8	5.4
Однофазные	Трехфазные	кВт	л.с.	Q (л/мин)	0	5	10	15	20	25	30	40	50	60	70	80	90
3ACm45	——	0.45	0.6	H (м)	35	33.5	32.5	31.5	30	28.5	26.5	23	18.5	14	9	-	-
4ACm60	——	0.6	0.85		46.5	45	44	42.5	40.5	38.5	36	30	24	17	10	-	-
3ACm60	——	0.6	0.85		36	35.5	35	34.5	34	33.5	32.5	30.5	28.5	26	23	19	13.5
4ACm75	4AC75	0.75	1		46.5	45	44	43	42	41	40	38	35.5	32.5	28	23	17

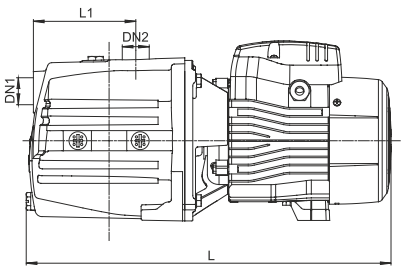

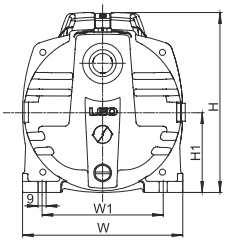

Размеры

МОДЕЛЬ	DN1	DN2	L (мм)	W (мм)	H (мм)	L_1 (мм)	W_1 (мм)	H_1 (мм)
3ACm45	1"	1"	368	180	183	90	136	90
4ACm60			405	180	183	115	136	90
3ACm60			485	180	202	90	136	90
4ACm75			510	180	202	115	136	90

Характеристики насосов

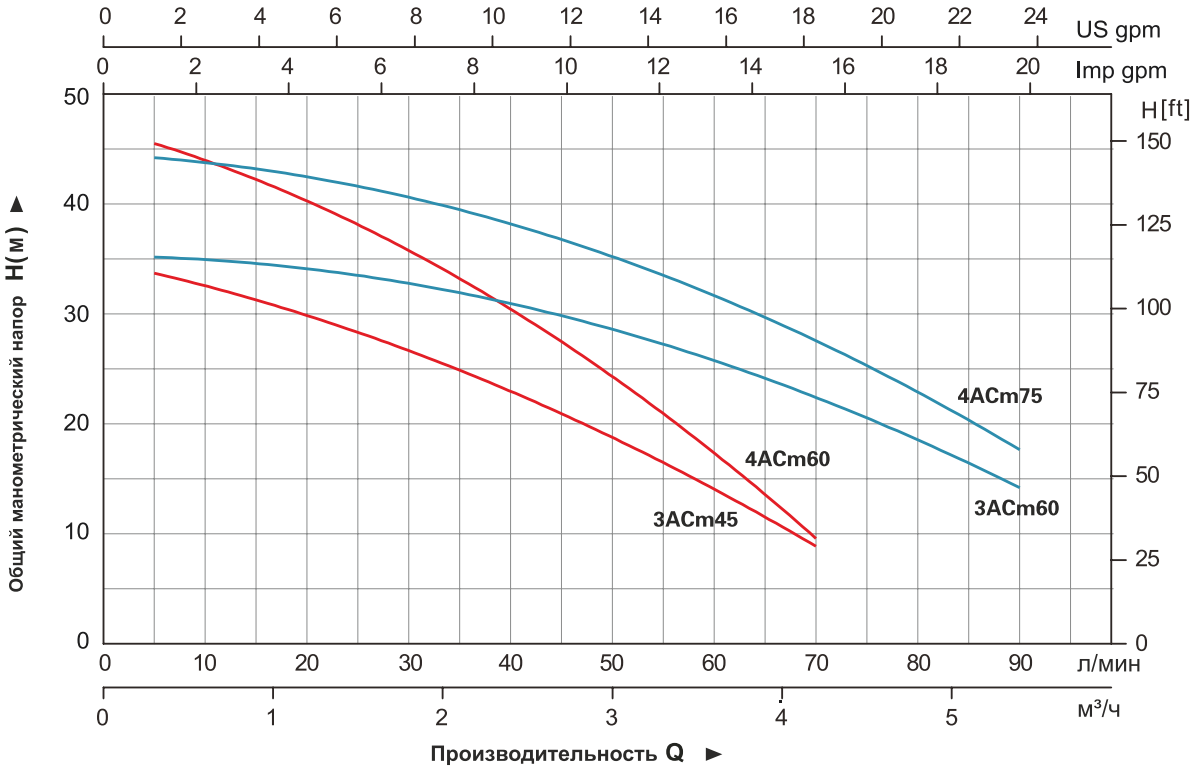

Таблица используемых материалов

No.	Части	Материал
1	Корпус насоса	HT200
2	Диффузор	PPO
3	Обратный клапан	PPO
4	Направляющий аппарат	PPO
5	Рабочее колесо	PPO
6	Крышка направляющего аппарата	PPO
7	Держатель диффузора	PPO
8	Несущий каркас	PPO
9	Механическое уплотнение	Карбон/керамика
10	Крышка насоса	HT200
11	Сальник	
12	Фланцевый соединитель	ZL102
13	Подшипник	
14	Ротор	
15	Статор	
16	Клеммная коробка	ABS
17	Конденсатор	
18	Задняя крышка	ZL102
19	Вентилятор	PP
20	Крышка вентилятора	PP

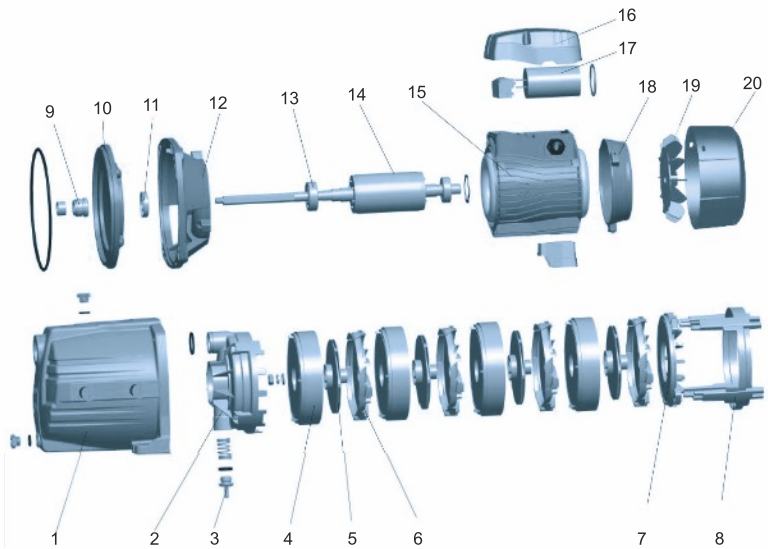

Упаковочная информация

МОДЕЛЬ	Вес брутто (кг)	Длина (мм)	Ширина (мм)	Высота (мм)	Количество (шт/20`TEU)
3ACm45	13.2	410	200	210	1515
4ACm60	16	460	200	230	1233
3ACm60	15.3	435	200	230	1305
4ACm75	17	460	200	230	1176

ACm

Насосы центробежные многоступенчатые

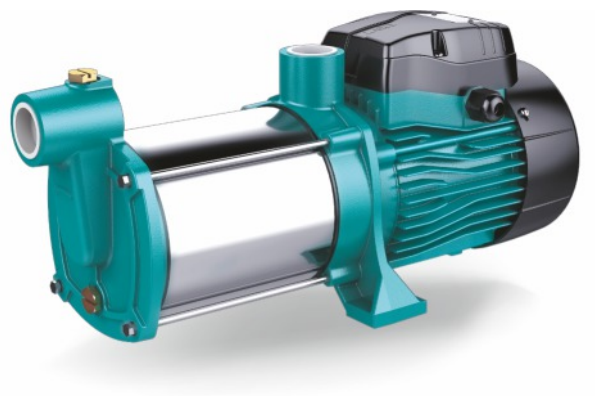

Применение

- Насосы данной серии предназначены для перекачивания чистой воды, применяются для бытового водоснабжения, вспомогательного оборудования, подъема воды в трубопроводах высокого и низкого давления, оросительных систем садов и огородов, теплиц и парников, для подачи воды на большие расстояния, автоматической подачи воды совместно с небольшими резервуарами при использовании управляющей автоматики (управляющие реле, контроллеры давления).

Насос

- Корпус: нержавеющая сталь AISI 304/чугун с антикоррозийной обработкой
- Рабочее колесо: технополимер
- Вал двигателя: нержавеющая сталь AISI 304
- Максимальная температура окружающей среды: +40˚C
- Максимальная температура перекачиваемой жидкости: +60˚C
- Максимальная высота всасывания: до 8 м

Электродвигатель

- Тип двигателя: асинхронный, закрытого типа, воздушного охлаждения, со встроенной в обмотку термозащитой
- Подшипник: качения (C&U)
- Обмотки статора: медь
- Напряжение: 220-240 В
- Частота: 50 Гц
- Класс изоляции: F
- Класс защиты: IPX4
- IE 2 двигателя (Трехфазные, мощность ≥ 0,75 кВт)

Расшифровка обозначений

3 A C m 100 S

- S — Кожух корпуса насоса:Нежр.Сталь
- 100 — Диаметр рабочего колеса
- m — Однофазный мотор (Для трехфазных отсутствует)
- C — Центробежный насос
- A — Модельный ряд
- 3 — Количество ступеней

Технические характеристики

МОДЕЛЬ		МОЩНОСТЬ		Q (м³/ч)	0	0.6	1.2	1.8	2.4	3.0	3.6	4.2	4.8	5.4	6.0
Однофазные	Трехфазные	кВт	л.с.	Q (л/мин)	0	10	20	30	40	50	60	70	80	90	100
3ACm100S	3AC100S	0.6	0.8	H (м)	35	33.5	31.5	29	26.5	24	20.5	16	12	7	-
4ACm100S	4AC100S	0.75	1		45	41	38.5	36	33	30	25.5	21	15	9	-
5ACm100S	5AC100S	0.9	1.2		55	54	52	49	45	40	35	29	22.5	15	8

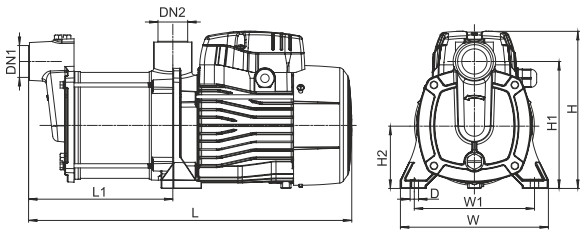

Размеры

МОДЕЛЬ	DN1	DN2	L (мм)	L1 (мм)	W (мм)	W1 (мм)	H (мм)	H1 (мм)	H2 (мм)	D (мм)
3ACm100S	1"	1"	384	172	176	140	187	151	75	10
4ACm100S			408	196						
5ACm100S			432	220						

Характеристики насосов

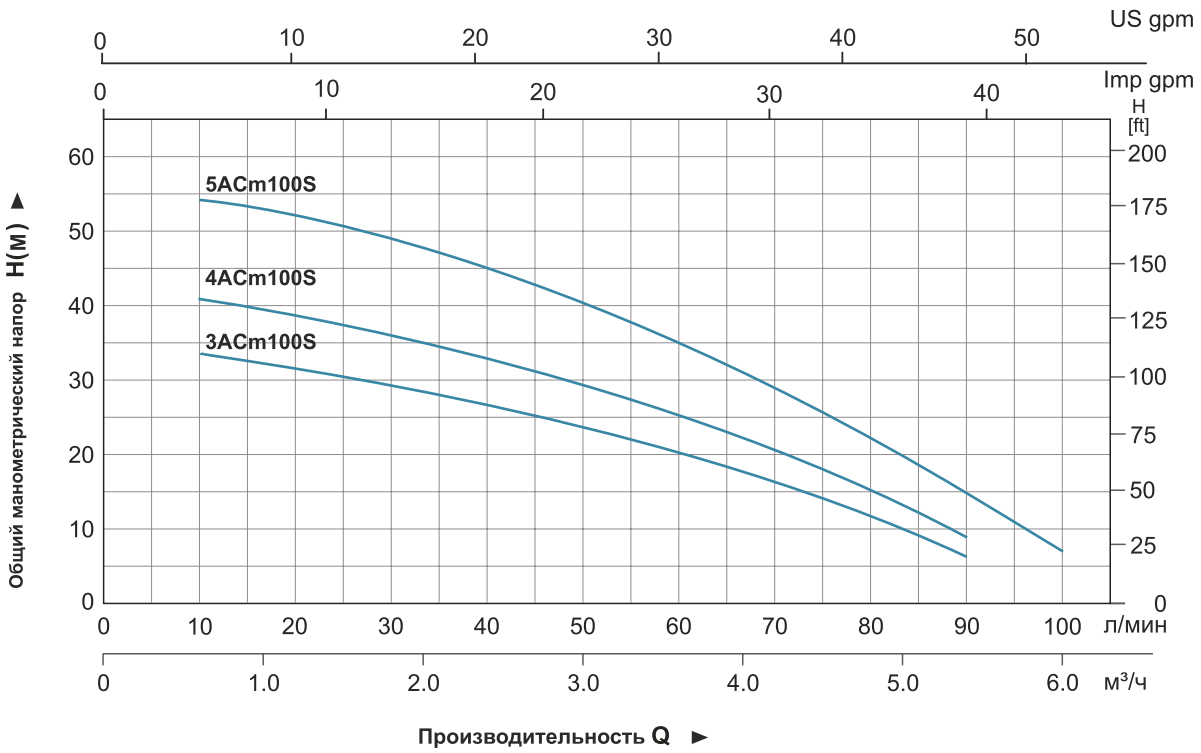

Таблица используемых материалов

No.	Части	Материал
1	Корпус насоса	HT200
2	Уплотнительная шайба	NBR
3	Кожух корпуса насоса	AISI304
4	Рабочее колесо	PPO
5	Сливная крышка	PPO
6	Диффузор	PPO
7	Механическое уплотнение	Керамика/графит
8	Стент	HT200
9	Водонепроницаемая железа	NBR
10	Крышка вентилятора	PP
11	Вентилятора	PP
12	Задняя крышка	ZL102
13	Проволочная губка	65Mn

No.	Части	Материал
14	Держатель кабеля	
15	Коробка конденсатора	PC/ABS
16	Конденсатор	
17	Клеммная панель	
18	Статор	
19	Ротор	
20	Подшипник	C&U

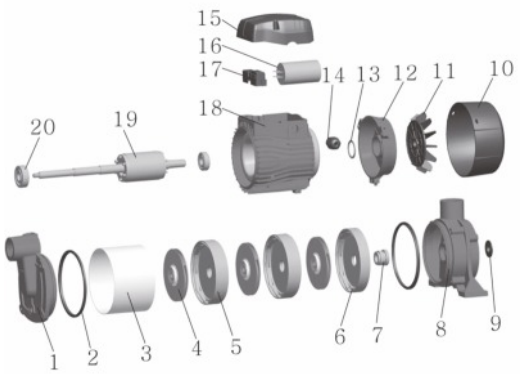

Упаковочная информация

МОДЕЛЬ	Вес брутто (кг)	Длина (мм)	Ширина (мм)	Высота (мм)	Количество (PCS/20'TEU)
3ACm100S	12.5	405	210	230	1359
4ACm100S	13.5	430	210	230	1215
5ACm100S	14.5	455	210	230	1188

shop.kelet.kz

ACSm

Насосы центробежные многоступенчатые

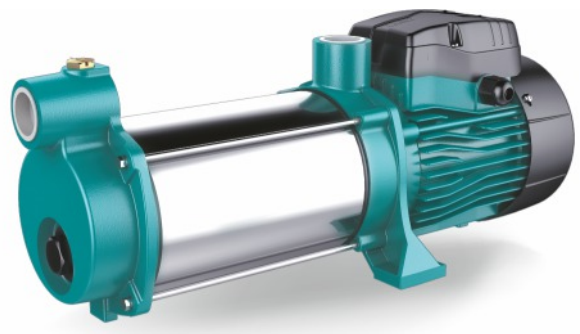

Применение

- Насосы данной серии предназначены для перекачивания чистой воды, применяются для бытового водоснабжения, вспомогательного оборудования, подъема воды в трубопроводах высокого и низкого давления, оросительных систем садов и огородов,теплиц и парников, для подачи воды на большие расстояния, автоматической подачи теплиц и парников, для подачи воды на большие расстояния, автоматической подачи воды совместно с небольшими резервуарами при использовании управляющей автоматики (управляющие реле, контроллеры давления).

Насос

- Корпус: нержавеющая сталь AISI 304/чугун с антикоррозийной обработкой
- Рабочее колесо: технополимер
- Вал двигателя: нержавеющая сталь AISI 304
- Максимальная температура окружающей среды: +40˚C
- Максимальная температура перекачиваемой жидкости: +60˚C
- Максимальная высота всасывания: до 8 м

Электродвигатель

- Тип двигателя: асинхронный, закрытого типа, воздушного охлаждения, со встроенной в обмотку термозащитой
- Подшипник: качения (C&U)
- Обмотки статора: медь
- Напряжение: 220-240 В
- Частота: 50 Гц
- Класс изоляции: F
- Класс защиты: IPX4
- IE 2 двигателя (Трехфазные, мощность ≥ 0,75 кВт)

Расшифровка обозначений

3 A CS m 100 S

- S — Кожух корпуса насоса:Нежр.Сталь
- 100 — Диаметр рабочего колеса
- m — Однофазный мотор (Для трехфазных отсутствует)
- CS — Самовсасывающий центробежный насос
- A — Модельный ряд
- 3 — Количество ступеней

Технические характеристики

МОДЕЛЬ		МОЩНОСТЬ		Q (м³/ч)	0	0.6	1.2	1.8	2.4	3.0	3.6	4.2	4.8	5.4	6.0
Однофазные	Трехфазные	кВт	л.с.	Q (л/мин)	0	10	20	30	40	50	60	70	80	90	100
3ACSm100S	3ACS100S	0.6	0.8	H (м)	35	33.5	31.5	29	26.5	24	20.5	16	12	7	-
4ACSm100S	4ACS100S	0.75	1		45	41	38.5	36	33	30	25.5	21	15	9	-
5ACSm100S	5ACS100S	0.9	1.2		55	54	52	49	45	40	35	29	22.5	15	8

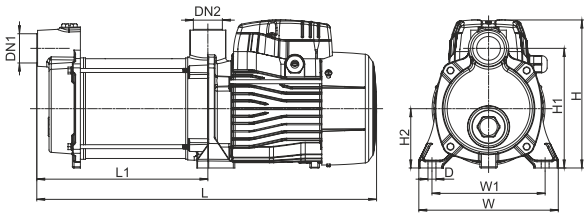

Размеры

МОДЕЛЬ	DN1	DN2	L (мм)	L1 (мм)	W (мм)	W1 (мм)	H (мм)	H1 (мм)	H2 (мм)	D (мм)
3ACSm100S	1"	1"	429	216	176	140	187	151	75	10
4ACSm100S			453	240						
5ACSm100S			477	264						

Характеристики насосов

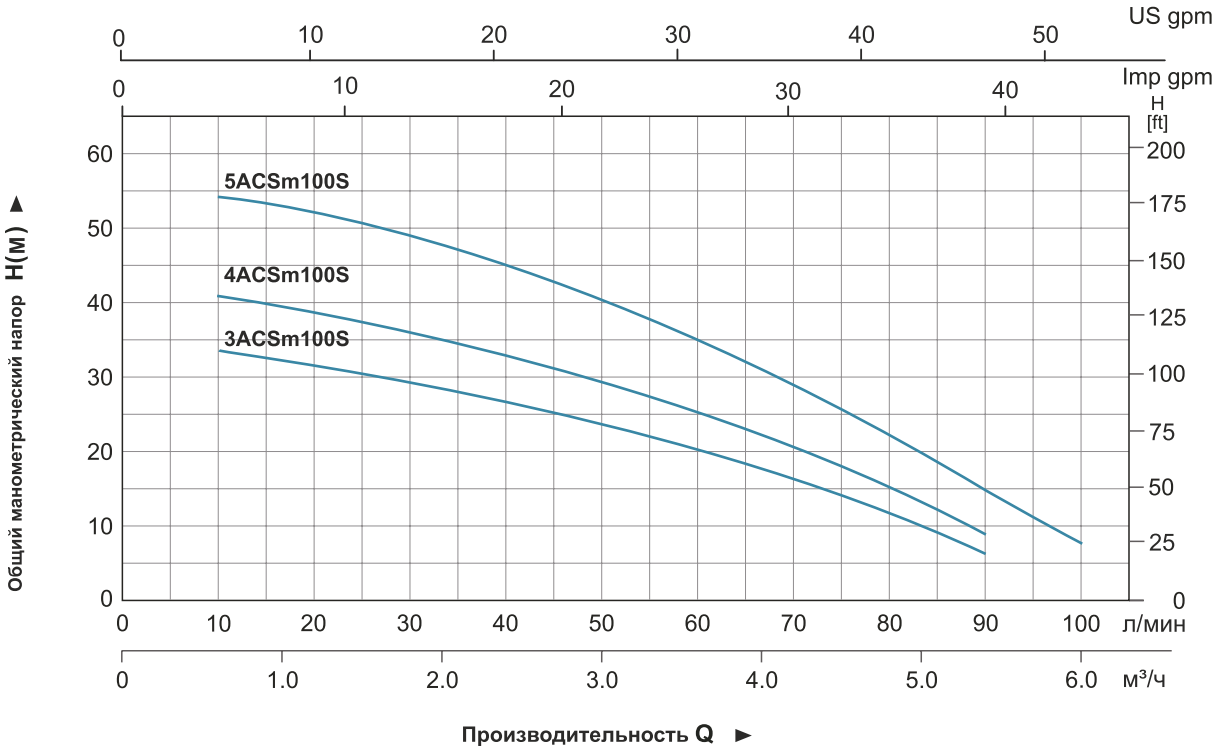

Таблица используемых материалов

No.	Части	Материал
1	Штепсель	HT200
2	Обратный клапан	NBR
3	Весна	AISI304
4	Форсунка	PPO
5	Корпус насоса	PPO
6	Уплотнительная шайба	PPO
7	Кожух корпуса насоса	AISI304
8	Крышка насоса	PPO
9	Рабочее колесо	PPO
10	Сливная крышка	PPO
11	Диффузор	PPO
12	Механическое уплотнение	Керамика/графит
13	Стент	HT200

No.	Части	Материал
14	Водонепроницаемая железа	NBR
15	Крышка вентилятора	PC/ABS
16	Вентилятора	PPO
17	Задняя панель	ZL102
18	Проволочная губка	65Mn
19	Держатель кабеля	
20	Коробка конденсатора	ABS
21	Конденсатор	
22	Клеммная панель	
23	Статор	
24	Ротор	
25	Подшипник	C&U

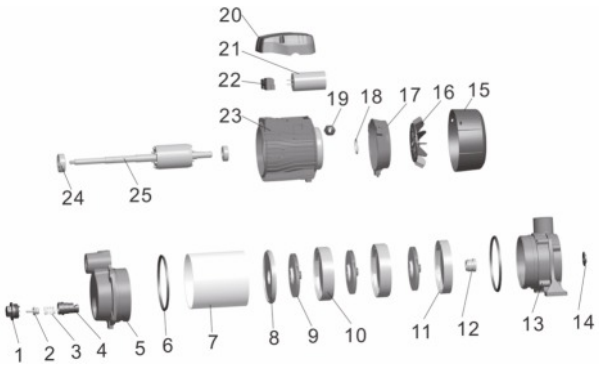

Упаковочная информация

МОДЕЛЬ	Вес брутто (кг)	Длина (мм)	Ширина (мм)	Высота (мм)	Количество (PCS/20'TEU)
3ACSm100S	13.1	455	210	230	1188
4ACSm100S	14.1	480	210	230	1116
5ACSm100S	15.1	505	210	230	1089

shop.kelet.kz

XCm

Насосы центробежные многоступенчатые

Применение

- Насосы данной серии предназначены для перекачивания чистой воды, применяются для бытового водоснабжения, вспомогательного оборудования, подъема воды в трубопроводах высокого и низкого давления, оросительных систем садов и огородов, теплиц и парников, для подачи воды на большие расстояния, автоматической подачи воды совместно с небольшими резервуарами при использовании управляющей автоматики (управляющие реле, контроллеры давления).

Насос

- Корпус: нержавеющая сталь AISI 304/чугун с антикоррозийной обработкой
- Рабочее колесо: технополимер
- Вал двигателя: нержавеющая сталь AISI 304
- Максимальная температура окружающей среды: +40˚C
- Максимальная температура перекачиваемой жидкости: +60˚C
- Максимальная высота всасывания: до 8 м

Электродвигатель

- Тип двигателя: асинхронный, закрытого типа, воздушного охлаждения, со встроенной в обмотку термозащитой
- Подшипник: качения (C&U)
- Обмотки статора: медь
- Напряжение: 220-240 В
- Частота: 50 Гц
- Класс изоляции: F
- Класс защиты: IPX4

Расшифровка обозначений

4 XC m 120 C

- C — Код модели
- 120 — Номинальный диаметр рабочего колеса (мм)
- m — Однофазный электродвигатель (В трехфазной версии отсутствует литера "m")
- XC — Тип насоса (центробежный)
- 4 — Количество ступеней

Технические характеристики

МОДЕЛЬ		МОЩНОСТЬ		Q (м³/ч)	0	0.6	1.2	1.8	2.4	3	3.6	4.2	4.8	4.9	5
Однофазные	Трехфазные	кВт	л.с.	Q (л/мин)	0	10	20	30	40	50	60	70	80	82	84
3XCm120C	——	0.6	0.8	H (м)	34	33	31.5	29	26	22	17.5	11.5	3.5	-	-
4XCm120C	4XC120C	0.75	1		48	45.5	42.5	39.5	36	31.5	26	18.8	9	3	-
5XCm120C	5XC120C	0.9	1.2		56.5	54.5	52	48.2	44	38.5	32	24	15	12.5	3

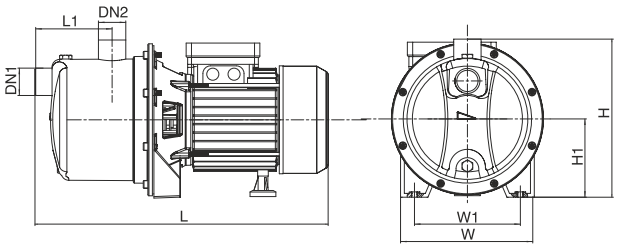

Размеры

МОДЕЛЬ	DN1	DN2	L (мм)	W (мм)	H (мм)	L1 (мм)	W1 (мм)	H1 (мм)
3XCm120C	1"	1"	362	174	208	77	140	103
4XCm120C			386	174	208	104	140	103
5XCm120C			410	174	208	125	140	103

Характеристики насосов

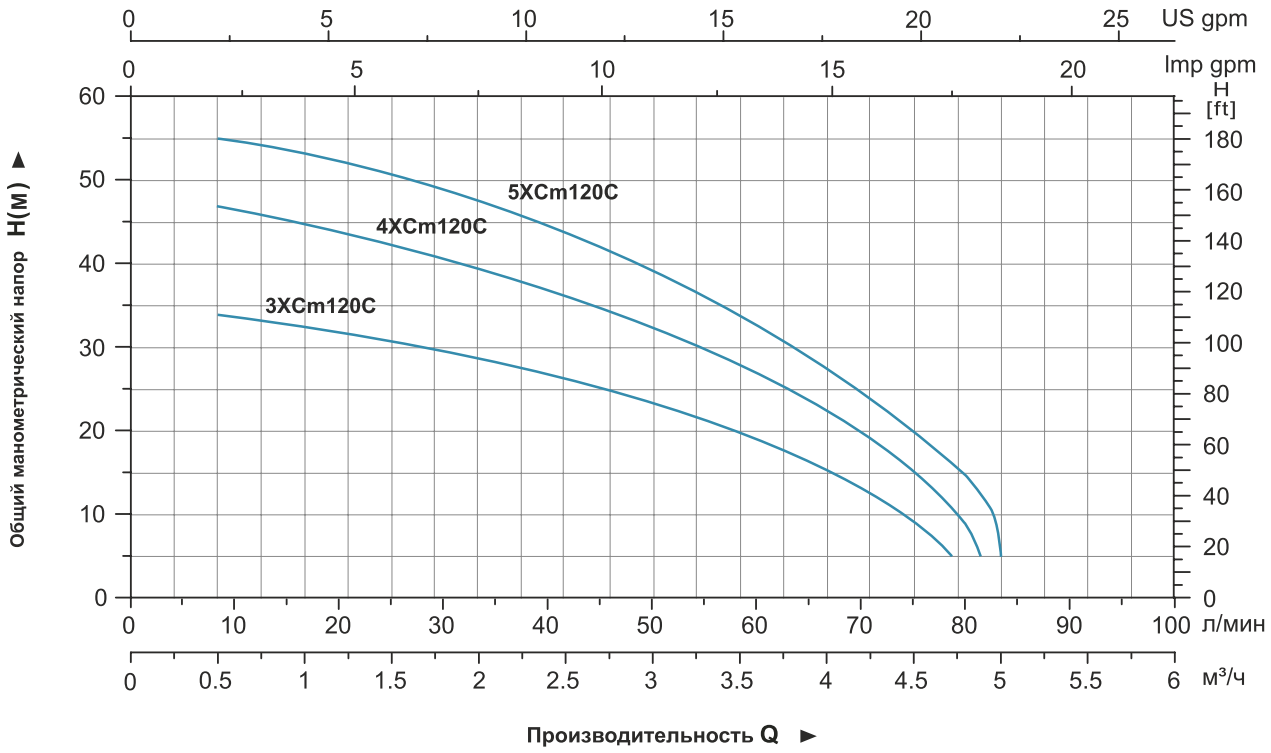

Таблица используемых материалов

No.	Части	Материал
1	Корпус насоса	AISI 304
2	Крышка насоса	PPO
3	Рабочее колесо	PPO
4	Диффузор	PPO
5	Рабочее колесо	PPO
6	Уплотнительное кольцо	NBR
7	Механическое уплотнение	Керамика/графит
8	Задняя крышка насоса	AISI 304
9	Резиновая прокладка	
10	Вентилятор	ZL102
11	Подшипник	
12	Ротор	
13	Статор	
14	Задний подшипниковый щит	ZL102
15	Вентилятор	PP
16	Крышка вентилятора	08F
17	Крышка клемной коробки	ABS
18	Конденсатор	
19	Клемная колодка	
20	Клемная коробка	ABS

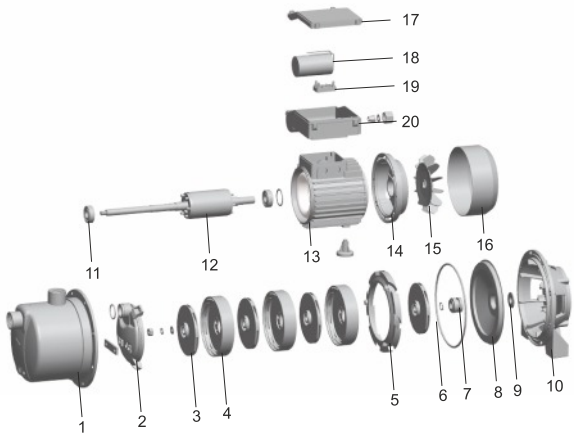

Упаковочная информация

МОДЕЛЬ	Вес брутто (кг)	Длина (мм)	Ширина (мм)	Высота (мм)	Количество (шт/20`TEU)
3XCm120C	9.5	405	235	265	1072
4XCm120C	10.5	430	235	265	1008
5XCm120C	11.5	455	235	265	960

shop.kelet.kz

LVSm

Насосы центробежные

Применение

- Насосы данной серии предназначены для перекачивания чистой воды, применяются для бытового водоснабжения, вспомогательного оборудования, подъема воды в трубопроводах высокого и низкого давления, оросительных систем садов и огородов, теплиц и парников, автоматической подачи воды совместно с небольшими резервуарами при использовании управляющей автоматики (управляющие реле, контроллеры давления).

Насос

- Корпус: алюминиевый сплав
- Рабочее колесо: алюминиевый сплав
- Вал двигателя: нержавеющая сталь AISI 304
- Максимальная температура окружающей среды: +40˚C
- Максимальная температура перекачиваемой жидкости: +45˚C
- Максимальная высота всасывания: до 8 м

Электродвигатель

- Тип двигателя: асинхронный, закрытого типа, воздушного охлаждения, со встроенной в обмотку термозащитой
- Шарикоподшипник (C&U)
- Обмотки статора: медь
- Напряжение: 220-240 В
- Частота: 50 Гц
- Класс изоляции: F
- Класс защиты: IPX4

Технические характеристики

МОДЕЛЬ	МОЩНОСТЬ		Q (м³/ч)	0	0.6	1.2	1.8	2.4	3	6	9	11.4	12.6
Однофазные	кВт	л.с.	Q (л/мин)	0	10	20	30	40	50	100	150	190	210
LVSm501	0.55	0.75	H (м)	22	21.5	20.5	19.5	17.5	9.5	-	-	-	-
LVSm1100	0.75	1		21.5	20.5	19.5	18.5	17.5	16.5	11.5	6.5	3.5	-
LVSm1500	1.1	1.5		30	29.5	29	28.5	28	27.5	24	17.5	8	2.5

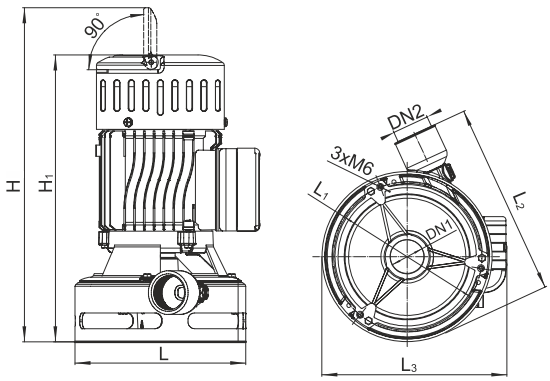

Размеры

Модель	DN1	DN2	L (мм)	L_1 (мм)	L_2 (мм)	L_3 (мм)	H (мм)	H_1 (мм)
LVSm501	3/4"	3/4"	233	207	198	225	350	296
LVSm1100	1 1/4"	1 1/4"	195	171	221.5	211.5	382	328
LVSm1500	1 1/2"	1 1/2"	250	223	269	249	444	370

Характеристики насосов

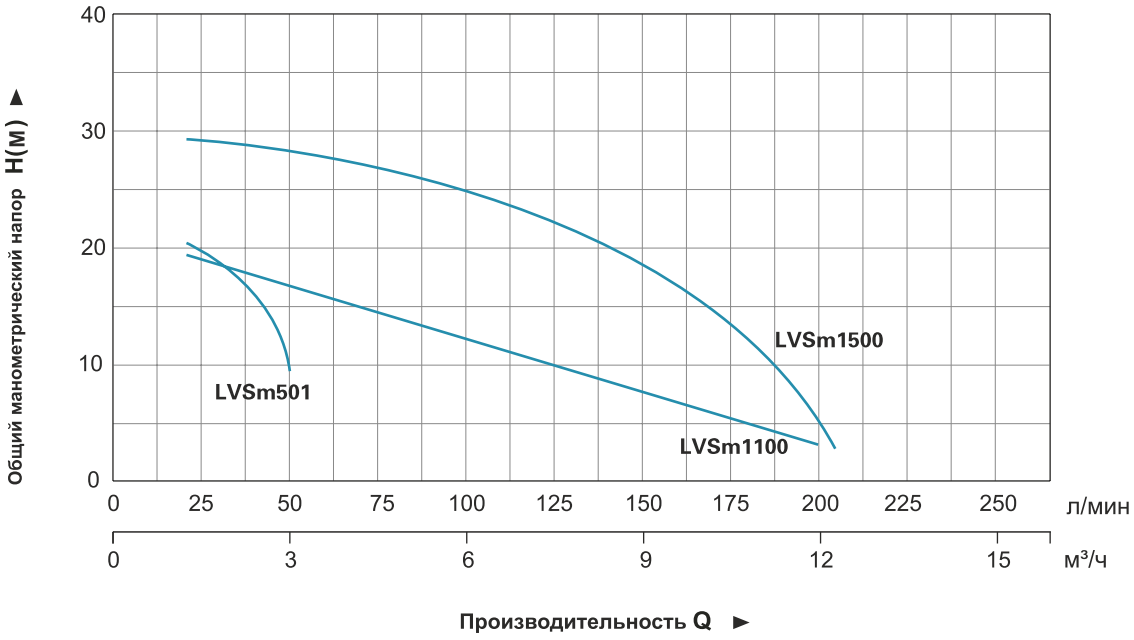

Таблица используемых материалов

No.	Деталь	Материал
1	Ручка насоса	Алюминиевый сплав
2	Внешний кожух	Алюминиевый сплав
3	Крышка вентилятора	Технополимер
4	Корпус электродвигателя (статор)	
5	Фланцевое соединение	Алюминиевый сплав
6	Водоотражающая шайба	Резина
7	Корпус насоса	Алюминиевый сплав
8	Уплотнительное кольцо	Резина
9	Передняя крышка насосной части	Алюминиевый сплав
10	Клеммная коробка	Технополимер
11	Конденсатор	
12	Крышка клеммной коробки	Технополимер
13	Вентилятор	Технополимер
14	Задний подшипниковый щит	Алюминиевый сплав
15	Компенсационная шайба	Сталь
16	Задний подшипник	
17	Ротор электродвигателя	
18	Передний подшипник	
19	Механическое уплотнение	Керамика/графит
20	Рабочее колесо	Алюминиевый сплав
21	Гайка с пресс-шайбой	Нержавеющая сталь

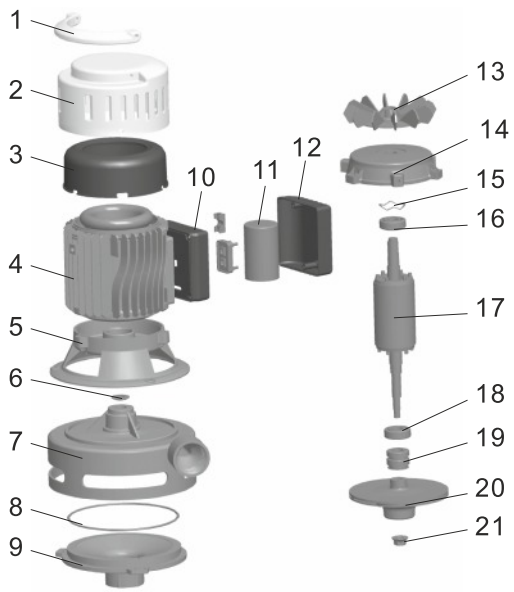

Упаковочная информация

МОДЕЛЬ	Вес брутто (кг)	Длина (мм)	Ширина (мм)	Высота (мм)	Количество (шт/20`TEU)
LVSm501	8.1	245	245	320	1449
LVSm1100	11.29	245	245	360	1270
LVSm1500	22.5	300	280	400	770

shop.kelet.kz

AJDm

Насос центробежный с внешним эжектором

Применение

- Насосы данной серии предназначены для перекачивания чистой воды, применяются для бытового водоснабжения, вспомогательного оборудования, подъема воды в трубопроводах высокого и низкого давления, оросительных систем садов и огородов, теплиц и парников, автоматической подачи воды совместно с небольшими резервуарами при использовании управляющей автоматики (управляющие реле, контроллеры давления).

Насос

- Корпус: чугун с антикоррозийной обработкой
- Рабочее колесо: нержавеющая сталь AISI 304
- Вал двигателя: нержавеющая сталь AISI 304
- Максимальная температура перекачиваемой жидкости: + 60°C
- Максимальная высота всасывания: до 40 м

Электродвигатель

- Тип двигателя: асинхронный, закрытого типа, воздушного охлаждения, со встроенной в обмотку термозащитой
- Подшипник: качения (C&U)
- Обмотки статора: медь
- Класс изоляции: F
- Класс защиты: IPX4
- Максимальная температура окружающей среды: +40˚C

Расшифровка обозначений

A JD m- 55/2 H

- H — Высокий напор
- 2 — Диаметр входного отверстия (")
- 55 — Мощность (Вт)
- m — Однофазный электродвигатель (для трехфазного отсутствует)
- JD — Насос центробежный с внешним эжектором
- A — Модельный ряд

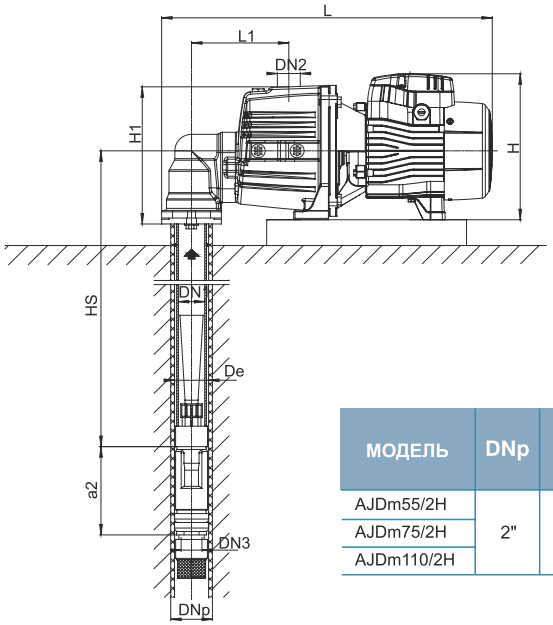

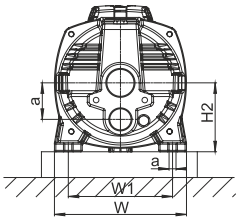

Размеры

МОДЕЛЬ	DNp	DN1	DN2	DN3	Размеры(мм)										
					De	L	H	W	L1	H1	H2	W1	a	a2	S
AJDm55/2H	2"	1¼"	1"	1"	49	476	212	190	140	204	110	150	53	128	10
AJDm75/2H															
AJDm110/2H						535	237	206	153	211	112	166			

Технические характеристики

МОДЕЛЬ	мощность		Высота всасывания (м)	Q (л/мин)	0	2	4	6	8	10	12	14	16	18	20	22	24	26	28	30
	кВт	л.с.																		
AJDm55/2H	0.55	0.75	15	H (м)	37	33	30	27	25	23	21	19	17	15	13	-	-	-	-	-
AJDm75/2H	0.75	1			47	43	40	37	34	31	29	27	25	23	21	19	17	-	-	-
AJDm110/2H	1.1	1.5			70	65	61	57	53	50	47	44	42	40	38	36	34	32	30	28
AJDm55/2H	0.55	0.75	20		30	26	23	21	19	17	15	13	-	-	-	-	-	-	-	-
AJDm75/2H	0.75	1			39	36	33	30	27	24	22	20	18	17	-	-	-	-	-	-
AJDm110/2H	1.1	1.5			62	57	53	49	46	43	40	38	36	34	32	28	28	-	-	-
AJDm55/2H	0.55	0.75	25		23	19	16	14	12	-	-	-	-	-	-	-	-	-	-	-
AJDm75/2H	0.75	1			32	29	26	23	20	18	16	-	-	-	-	-	-	-	-	-
AJDm110/2H	1.1	1.5			54	49	45	42	39	36	33	31	29	27	-	-	-	-	-	-
AJDm55/2H	0.55	0.75	30		16	13	-	-	-	-	-	-	-	-	-	-	-	-	-	-
AJDm75/2H	0.75	1			25	22	19	16	-	-	-	-	-	-	-	-	-	-	-	-
AJDm110/2H	1.1	1.5			46	42	38	35	32	29	27	-	-	-	-	-	-	-	-	-
AJDm75/2H	0.75	0.75	35		18	15	-	-	-	-	-	-	-	-	-	-	-	-	-	-
AJDm110/2H	1.1	1.5			39	35	31	28	-	-	-	-	-	-	-	-	-	-	-	-
AJDm110/2H	1.1	1.5	40		32	28	-	-	-	-	-	-	-	-	-	-	-	-	-	-

Таблица используемых материалов

No.	Части	Материал
1	Переходник угловой	HT 200
2	Уплотнительная прокладка	NBR
3	Корпус насоса	HT 200
4	Диффузор	PPO
5	Рабочее колесо	AISI 304
6	Механическое уплотнение	Керамика/графит
7	Уплотнительное кольцо	NBR
8	Отражатель	AISI 304/HT 200
9	Передняя крышка электродвигателя	ZL 102
10	Подшипник	
11	Ротор	
12	Трубка Вентури внешнего эжектора	PPO
13	Форсунка внешнего эжектора	PPO
14	Корпус внешнего эжектора	HT 200
15	Уплотнительная манжета внешнего эжектора	NBR
16	Кольцевая прокладка внешнего эжектора	HPb59-1
17	Впускной патрубок внешнего эжектора	HPb59-1
18	Крышка клеммной коробки	ABS
19	Клеммная колодка	PC
20	Корпус электродвигателя (статор)	
21	Ножка	PA6
22	Конденсатор	
23	Кабельный ввод	
24	Задняя крышка электродвигателя	ZL 102
25	Вентилятор	PPO
26	Крышка вентилятора	PPO

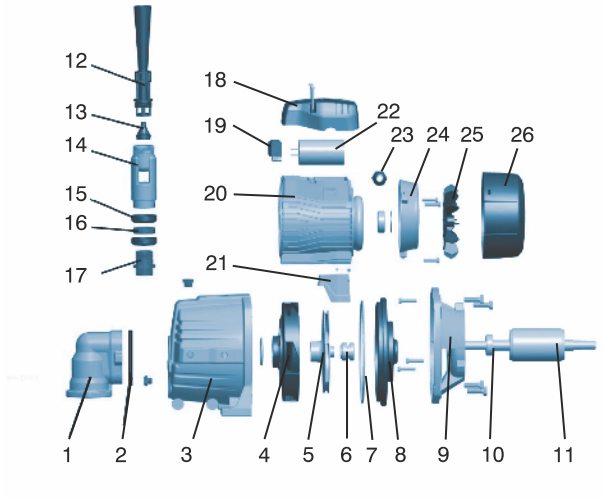

Упаковочная информация

МОДЕЛЬ	Вес брутто (кг)	Длина (мм)	Ширина (мм)	Высота (мм)	Количество (шт/20`TEU)
AJDm55/2H	15.65	500	215	240	1053
AJDm75/2H	16.9	500	215	240	1053
AJDm110/2H	21.95	585	230	265	728

AJDm

Насос центробежный с внешним эжектором

Применение

- Насосы данной серии предназначены для перекачивания чистой воды, применяются для бытового водоснабжения, вспомогательного оборудования, подъема воды в трубопроводах высокого и низкого давления, оросительных систем садов и огородов, теплиц и парников, автоматической подачи воды совместно с небольшими резервуарами при использовании управляющей автоматики (управляющие реле, контроллеры давления).

Насос

- Корпус: чугун с антикоррозийной обработкой
- Рабочее колесо: нержавеющая сталь AISI 304
- Вал двигателя: нержавеющая сталь AISI 304
- Максимальная температура перекачиваемой жидкости: + 60°C
- Максимальная высота всасывания: до 40 м

Электродвигатель

- Тип двигателя: асинхронный, закрытого типа, воздушного охлаждения, со встроенной в обмотку термозащитой
- Подшипник: качения (C&U)
- Обмотки статора: медь
- Класс изоляции: F
- Класс защиты: IPX4
- Максимальная температура окружающей среды: +40˚C

Расшифровка обозначений

A JD m - 55/4 H

- H — Высокий напор
- 4 — Диаметр входного отверстия (")
- 55 — Мощность (Вт)
- m — Однофазный электродвигатель (для трехфазного отсутствует)
- JD — Насос центробежный с внешним эжектором
- A — Модельный ряд

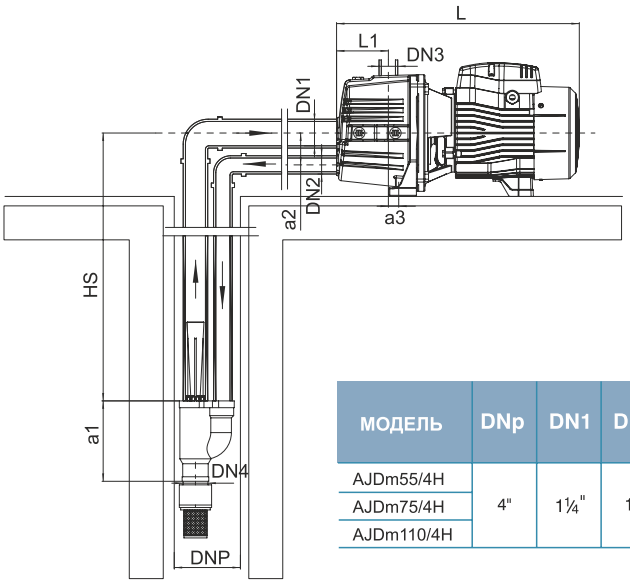

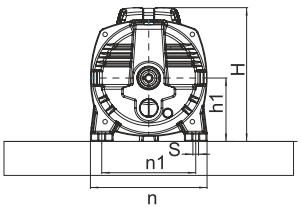

Размеры

МОДЕЛЬ	DNp	DN1	DN2	DN3	DN4	Размеры(мм)									
						L	L1	n	n1	H	h1	a1	a2	a3	S
AJDm55/4H	4"	1¼"	1"	1"	1"	370	77	190	150	212	100	160	53	17	10
AJDm75/4H															
AJDm110/4H						429	90	206	166	236	112			12	

Технические характеристики

МОДЕЛЬ	МОЩНОСТЬ		Высота всасывания (м)	Q (л/мин)	0	2	4	6	8	10	12	14	16	18	20	22	24	26	28	30	32	34
	кВт	л.с.																				
AJDm55/4H	0.55	0.75	15	H (м)	39	35	33	29	27	25	23	21	19	17	15	14	13	-	-	-	-	-
AJDm75/4H	0.75	1			50	46	43	40	37	34	32	30	28	26	24	22	20	19	18	17	-	-
AJDm110/4H	1.1	1.5			75	70	66	62	58	55	52	49	47	45	43	41	39	37	35	33	31	29
AJDm55/4H	0.55	0.75	20		32	28	25	23	21	19	17	15	13	-	-	-	-	-	-	-	-	-
AJDm75/4H	0.75	1			42	39	36	33	30	27	25	23	21	20	18	17	-	-	-	-	-	-
AJDm110/4H	1.1	1.5			67	62	58	54	51	48	45	43	41	39	37	35	33	31	29	27	-	-
AJDm55/4H	0.55	0.75	25		25	21	18	16	14	12	-	-	-	-	-	-	-	-	-	-	-	-
AJDm75/4H	0.75	1			35	32	29	26	23	21	19	17	-	-	-	-	-	-	-	-	-	-
AJDm110/4H	1.1	1.5			59	54	50	47	44	41	38	36	34	32	30	28	-	-	-	-	-	-
AJDm55/4H	0.55	0.75	30		18	15	12	-	-	-	-	-	-	-	-	-	-	-	-	-	-	-
AJDm75/4H	0.75	1			28	25	22	19	17	-	-	-	-	-	-	-	-	-	-	-	-	-
AJDm110/4H	1.1	1.5			51	47	43	40	37	34	32	30	28	-	-	-	-	-	-	-	-	-
AJDm75/4H	0.75	0.75	35		21	18	16	-	-	-	-	-	-	-	-	-	-	-	-	-	-	-
AJDm110/4H	1.1	1.5			44	40	36	33	30	27	-	-	-	-	-	-	-	-	-	-	-	-
AJDm110/4H	1.1	1.5	40		37	33	30	27	-	-	-	-	-	-	-	-	-	-	-	-	-	-

Таблица используемых материалов

No.	Части	Материал
1	Корпус насоса	HT 200
2	Диффузор	PPO
3	Рабочее колесо	нержавеющая сталь
4	Механическое уплотнение	Керамика/графит
5	Уплотнительное кольцо	NBR
6	Отражатель	AISI 304/HT 200
7	Передняя крышка электродвигателя	ZL 102
8	Подшипник	
9	Ротор	
10	Трубка Вентури внешнего эжектора	PPO
11	Форсунка внешнего эжектора	PPO
12	Корпус внешнего эжектора	HT 200
13	Крышка клеммной коробки	ABS
14	Клеммная колодка	PC
15	Корпус электродвигателя (статор)	
16	Ножка	PA6
17	Конденсатор	
18	Кабельный ввод	
19	Задняя крышка электродвигателя	ZL 102
20	Вентилятор	PP
21	Крышка вентилятора	PP

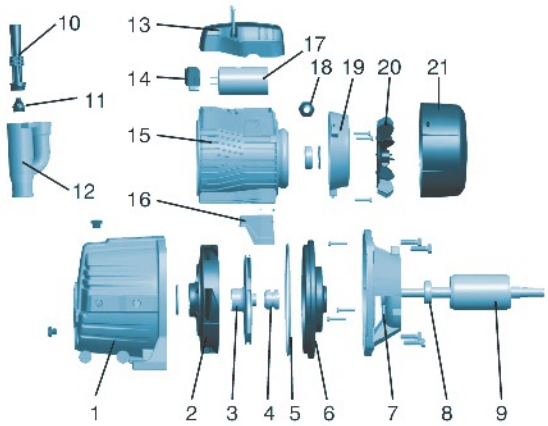

Упаковочная информация

МОДЕЛЬ	Вес брутто (кг)	Длина (мм)	Ширина (мм)	Высота (мм)	Количество (шт/20`TEU)
AJDm55/4H	16.65	500	215	240	1053
AJDm75/4H	17.9	500	215	240	1053
AJDm110/4H	23.25	585	230	265	728

FSP
Насос с гибким валом

Характеристики продукции

- Корпус насоса установлен в нижней части установки. Высота всасывания насоса равна длине трубы, может заменить другие поверхностные насосы и решить проблемы добычи воды связанные со снижением уровня воды.
- Макс. диаметр насоса: 42мм. Этот водяной насос используется в скважинах с диаметром обсадной трубы более 50мм.
- Такой насос имеет отличную морозостойкую функцию; когда насос выключен, вода в насосе и трубе не задерживается. Возможность использовать насос в холодное время года, не опасаясь его повреждения из-за замерзания воды в нем.

Применение

- Насос с гибким валом применяется для бытового водоснабжения, земледелия, орошения и других случаев когда не требуется большое потребление воды
- Применимое содержание частиц в воде (измеряется по массе) : ≤1 ‰ .
- Значение PH воды:6,5~8,5
- Содержание хлорида в воде: ≤ 400 мг/л
- Макс. температура окружающей среды: +40°C

Конструкция

- Двигатель с медной обмоткой с защитой от перегрева
- Высококачественный статор
- IP54

Расшифровка обозначений

FSP 750 – 25

- 25 — Длина трубы(м)
- 750 — Мощность(Вт)
- FSP — FSP Насос с гибким валом (однофазный двигатель)

Технические характеристики

Модель	Мощность			Q(м³/ч)	0.3	0.7	0.95	1.3	1.5
	кВт	л.с.	гц	Q(л/мин)	5	11.6	15.8	21.6	25
FSP750-25	0.75	1	50/60	H(м)	81.3	50.1	31.2	10	5

(Примечание: Длина FSP не влияет на производительность)

Установочный чертёж

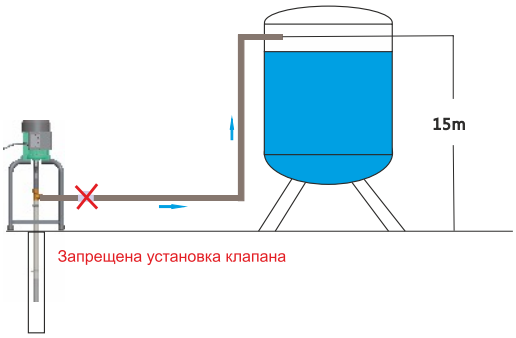

Присоединительные размеры

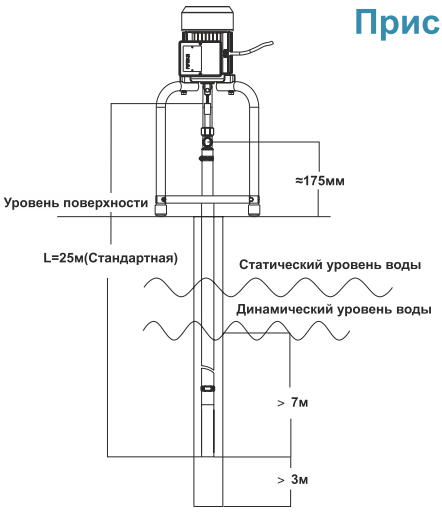

(Длина гибкого вала насоса L в соответствии с глубиной воды, стандартная длина трубы:25м)

www.kelet.kz

Характеристики насосов

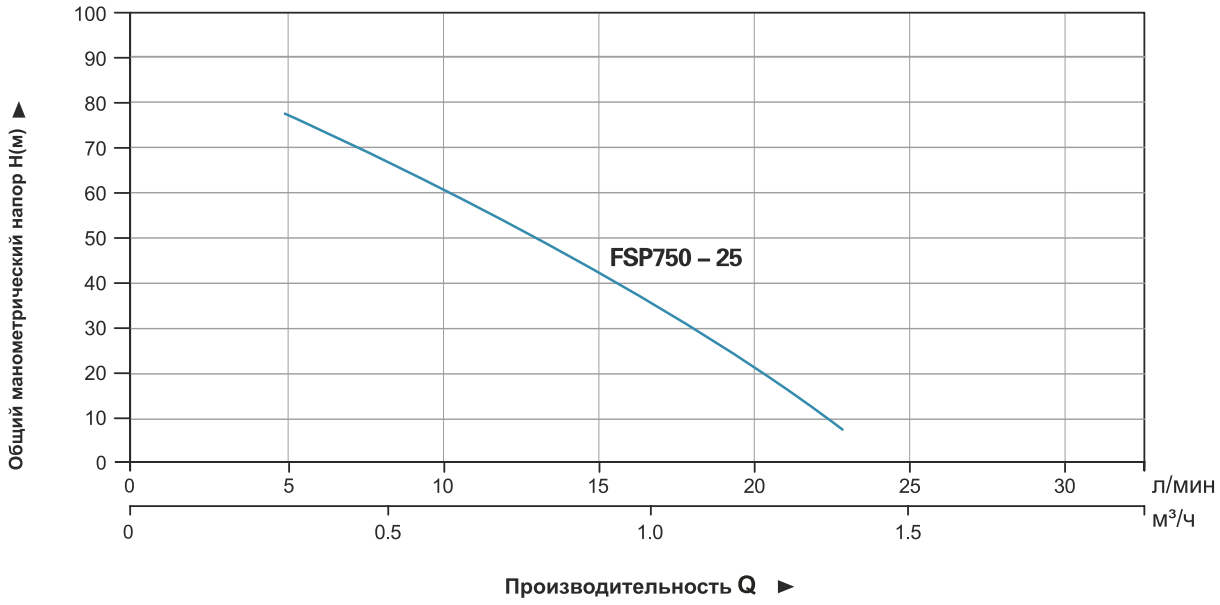

Таблица используемых материалов

No.	Части	Материал
1	Передняя крышка	HT200
2	Сальник	NBR
3	Подшипник	GCr15
4	Ротор	
5	Крышка клеммной коробки	ABS
6	Конденсатор	
7	Крышка	ABS
8	Статор	
9	Выходящая линия	
10	Задняя крышка	HT200
11	Уплотнительное кольцо типа VD	
12	Вентилятор	PP
13	Крышка вентирятора	Q235
14	Тройник	Латунь

No.	Части	Материал
15	Внешняя труба	PP
16	Шланговый зажим	304
17	Шланговый зажим	304
18	Кожух подшипника	Q235
19	Компонент гибкого вала	
20	Внутренняя труба	PP
21	Компонент головки насоса	
22	Держатель	Q235
23	Перемычки	Q235

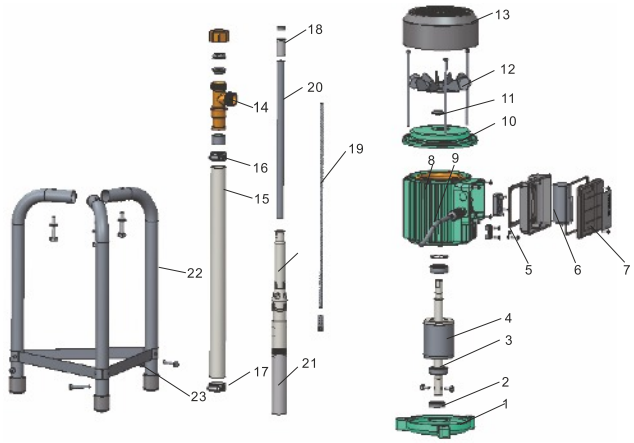

Упаковочная информация

Модель	Упаковка	NO.	Вес брутто (кл)	Высота (мм)	Ширина (мм)	Длина (мм)
FSP750-40	FSP	1	21.5	230	1115	1120
	мотор & Части	1	8.5	405	200	250
FSP750-35	FSP	1	17.5	115	1115	1120
	мотор & Части	1	8.5	405	200	250
FSP750-30	FSP	1	14.5	115	1115	1120
	мотор & Части	1	8.5	405	200	250
FSP750-25	FSP	1	12	115	1115	1120
	мотор & Части	1	8.5	405	200	250
FSP750-20	FSP	1	10	115	1115	1120
	мотор & Части	1	8.5	405	200	250
FSP750-15	FSP	1	8.5	115	1115	1120
	мотор & Части	1	8.5	405	200	250

APSm

Установка для поддержания давления с электронным управлением

НОВИНКА!

Применение

- Может использоваться для перекачивания чистой воды или других жидкостей с такими же физическими и химическими свойствами.
- Применяется для водоснабжения небольших жилых построек, автоматических систем полива, малых систем кондиционирования и вспомогательного оборудования.

Насос

- 3-секундная отсрочка запуска после подключения к электрической сети, для исключения потенциального поражения электрической искрой
- Автоматическая остановка через 6 минут после обнаружения отсутствия воды
- Автоматическое переключение на систему управления низкого потока в условиях малого расхода воды
- Автоматический 10 - секундный запуск каждые 120 часа, для защиты от блокирования насоса при долгом простое
- Защита от замерзания при низких температурах путем автоматического запуска и остановки, для поддержания температуры внутри насоса между 4°C и 60°C
- LCD дисплей с отображением установленный параметров работы и ошибок
- Удаленный контроль и управление с помощью компьютера или мобильного телефона

Электродвигатель

- C&U подшипник
- Мотор с медной обмоткой
- Встроенная тепловая защита для однофазных двигателей
- Класс изоляции: F
- Класс защиты: IPX4
- Максимальная температура окружающей среды: +40°C

Расшифровка обозначений

A P S m 37 AE(AEW)

- AE(AEW) — Электрическая плата управления (Электрическая плата управления с WIFI)
- 37 — Мощность (X 10 W)
- m — Однофазный мотор (Не предусмотрено для трехфазных насосов)
- S — Самовсасывающий
- P — Периферийный насос
- A — Тип продукта LEO

Технические характеристики

МОДЕЛЬ	МОЩНОСТЬ		Q (м³/ч)	0	0.3	0.6	0.9	1.2	1.5	1.8	2.1	2.4	2.7	3.0
	кВт	л.с.	Q (л/мин)	0	5	10	15	20	25	30	35	40	45	50
APSm25AE	0.25	0.5	H (м)	30	25	20.5	15	11	7	3	-	-	-	-
APSm37AE	0.37	0.5		40	35	30	25	20.5	16	11	7	2.5	-	-
APSm60AE	0.6	0.8		50	45	38	31.5	25.5	20.5	15.5	11	6.5	3	-
APSm75AE	0.75	1.0		63	58	49	41	34	27.5	22	17	12	7	3

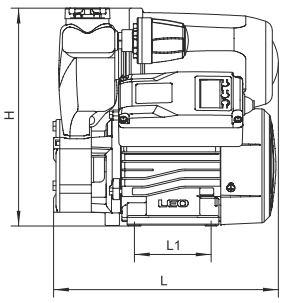

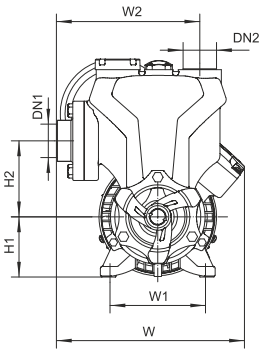

Размеры

МОДЕЛЬ	DN1	DN2	L (mm)	W (mm)	H (mm)	L_1 (mm)	W_1 (mm)	W_2 (mm)	H_1 (mm)	H_2 (mm)
APSm25AE	1"	1"	235	195	228	80	100	150	63	80
APSm37AE			235	198	228	80	100	150	63	80
APSm60AE			270	224	242	90	112	162	71	85
APSm75AE			270	224	242	90	112	162	71	85

Характеристики насосов

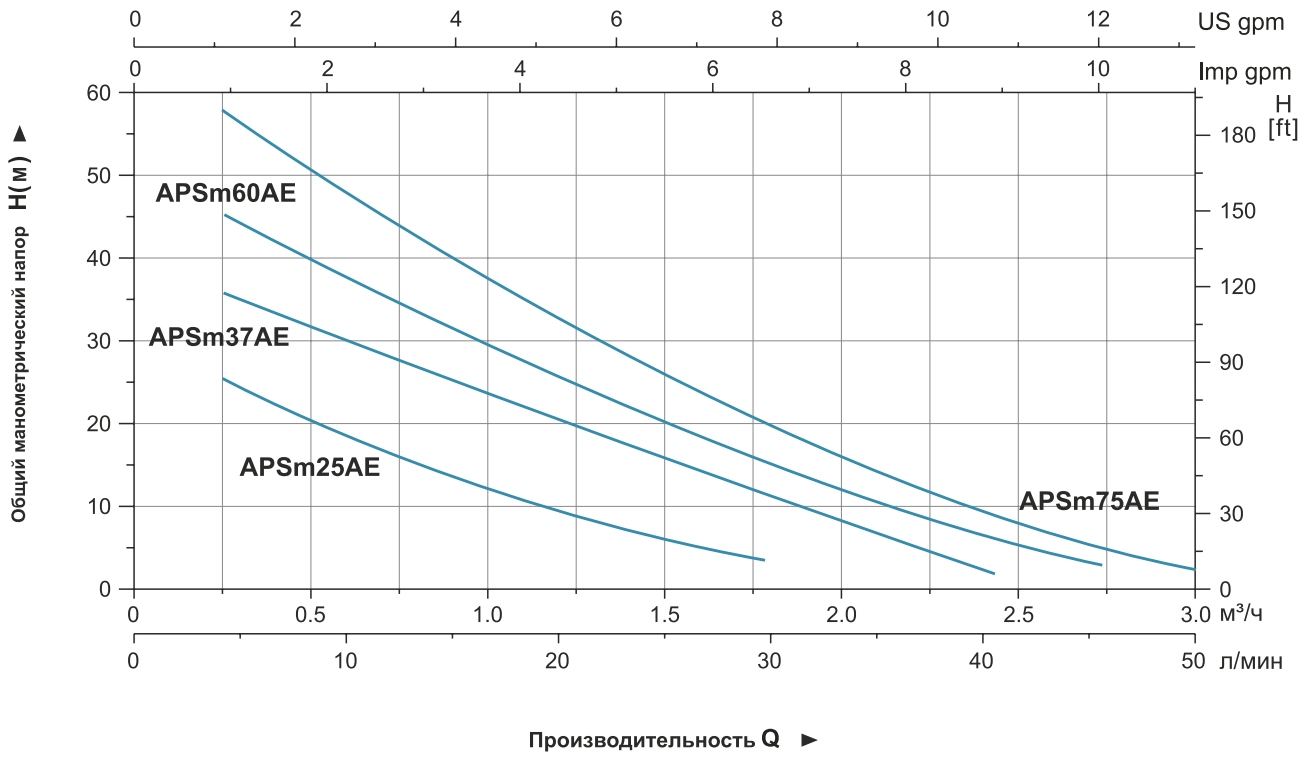

Таблица используемых материалов

No.	Части	Материал
1	Кожух насоса	Латунь
2	Рабочее колесо	Латунь
3	Корпус насоса	HT200
4	Механическое уплотнение	Керамика / Графит
5	Опора	HT200
6	Подшипник	
7	Ротор	
8	Крышка вантилятора	PP
9	Вентилятор	PP
10	Торцевая пластина	ZL 102

No.	Части	Материал
11	Датчик давления	
12	Расширительные бак	Чугун
13	Верхняя крышка	ABS
14	Конденсатор	
15	Вехняя коробка	ABS
16	Статор	
17	Напорный патрубок	PA66
18	Пружина обратного клапана	AISI 304
19	Обратный клапан	PPO
20	Входной патрубок	HT200

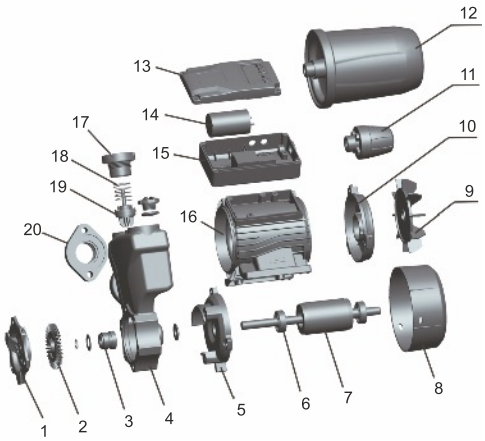

Упаковочная информация

МОДЕЛЬ	Вес брутто (кг)	Длина (мм)	Ширина (мм)	Высота (мм)	Количество (шт/20`TEU)
APSm25AE	9.23	290	245	275	1408
APSm37AE	10.1	290	245	275	1408
APSm60AE	13.1	315	285	300	980
APSm75AE	14.06	315	285	300	980

LKSm

Установки для поддержания давления

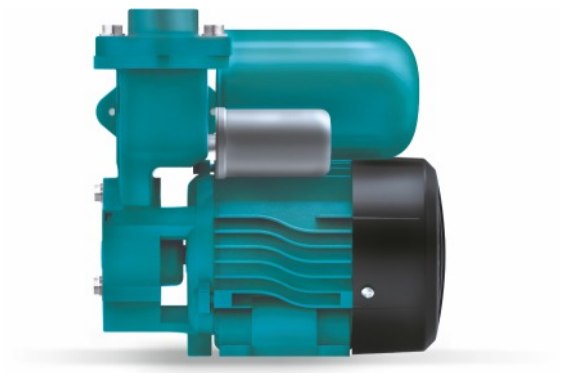

Применение

- Установки предназначены для поддержания постоянного давления при перекачивании чистой воды или других жидкостей с такими же физическими и химическими свойствами. Могут применяться для водоснабжения небольших жилых построек, автоматических систем полива, малых систем кондиционирования и вспомогательного оборудования.

Насос

- Рабочее колесо: латунь
- Вал двигателя: нержавеющая сталь AISI 304
- Максимальная температура перекачиваемой жидкости: + 60°C
- Максимальная высота всасывания: до 9 м
- Только для чистой воды без абразивосодержащих примесей (песка, глины, извести и т.д.)

Электродвигатель

- Тип двигателя: асинхронный, закрытого типа, воздушного охлаждения, со встроенной в обмотку термозащитой
- Частота: 50 Гц / 60 Гц
- Класс изоляции: F
- Класс защиты: IPX4
- Максимальная температура окружающей среды: +40˚C

Расшифровка обозначений

L K S m 350 A

- A — Гидроаккумулятор
- 350 — Мощность (Вт)
- m — Однофазный электродвигатель (для трехфазного отсутствует)
- S — Самовсасывающий
- K — Насос вихревой
- L — Стиль исполнения

Технические характеристики

МОДЕЛЬ	МОЩНОСТЬ		Q (м³/ч)	0	0.3	0.6	0.9	1.2	1.5	1.8	2.1	2.4	2.7	3
	кВт	л.с.	Q (л/мин)	0	5	10	15	20	25	30	35	40	45	50
LKSm130	0.125	0.17	H (m)	30	25	20.5	16	12	8	4	-	-	-	-
LKSm350A	0.35	0.47		35	32	28	24	20	16	12	8	4	-	-
LKSm550A	0.55	0.75		45	40	35	30	25	20.5	16	12	8	4	-
LKSm750A	0.75	1		55	50	45	40	35	30	25	20	15	10	5

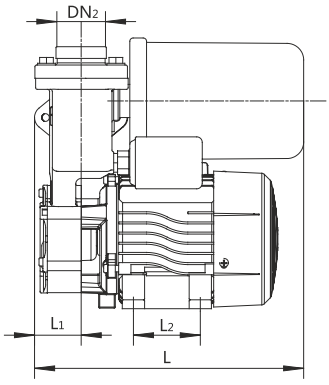

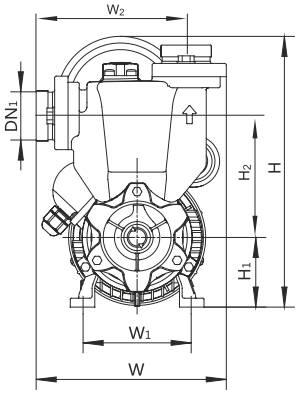

Размеры

МОДЕЛЬ	DN1	DN2	L (мм)	W (мм)	H (мм)	L_1 (мм)	W_1 (мм)	W_2 (мм)	H_1 (мм)	H_2 (мм)
LKSm130	1"	1"	265	165	245	60	97	140	63	107.5
LKSm350A			265	165	250	60	97	135	63	110
LKSm550A			265	176	260	90	112	146	75	113.5
LKSm750A			265	176	260	90	112	146	75	113.5

Характеристики насосов

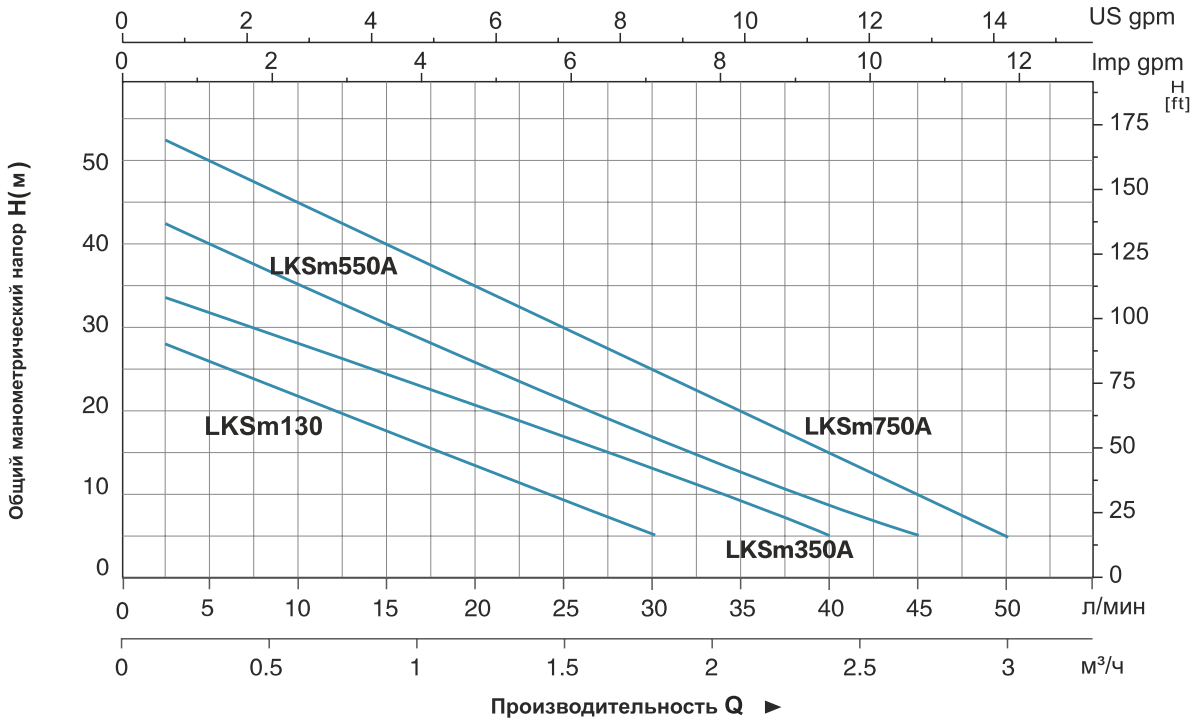

Таблица используемых материалов

No.	Части	Материал
1	Передная крышка насоса	Латунь/Чугун
2	Рабочее колесо	Латунь
3	Механическое уплотнение	Керамика/графит
4	Корпус насоса	HT200
5	Обратный клапан	NBR
6	Универсальный фитинг	HT200
7	Заливная пробка	Латунь
8	Передняя крышка	HT200
9	Переходник	Iron
10	Реле давления	
11	Гидроаккумулятор (в сборе)	Iron
12	Подшипник	
13	Ротор	
14	Крышка вентилятора	PP
15	Вентилятор	PP
16	Задняя крышка	ZL 102
17	Статор	
18	Конденсатор	
19	Кабельный ввод	NBR
20	Уплотнительная прокладка	NBR
21	Клеммная коробка	ABS

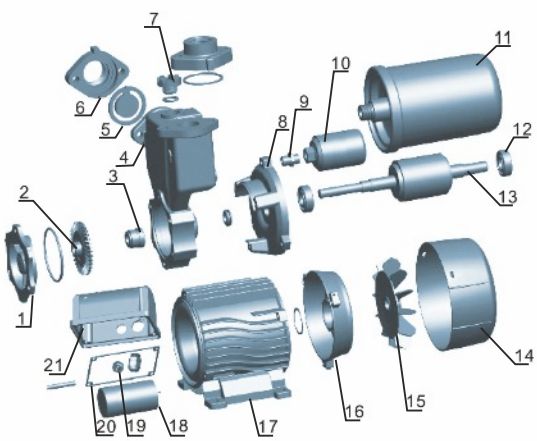

Упаковочная информация

МОДЕЛЬ	Вес брутто (кг)	Длина (мм)	Ширина (мм)	Высота (мм)	Количество (шт/20`TEU)
LKSm130	7.8	285	195	290	1603
LKSm350A	8.6	285	195	290	1603
LKSm550A	11.6	290	215	305	1400
LKSm750A	13.5	290	215	310	1400

APm

Станция насосная автоматическая

Применение

- Станция водоснабжения оборудована гидроаккумулятором объемом 24 литра и управляющей автоматикой. Станция предназначена для перекачивания чистой воды и может применяться: для бытового водоснабжения, вспомогательного оборудования, подъема воды в трубопроводах высокого и низкого давления, для оросительных систем садов и огородов, теплиц и парников.

Насос

- Корпус: чугун с антикоррозийной обработкой
- Рабочее колесо: латунь
- Пластина из сплава на основе меди для предотвращения заклинивания рабочего колеса
- Вал двигателя:нержавеющая сталь AISI 304
- Гидроаккумулятор: окрашенная сталь
- Автоматика: реле давления
- Манометр входит в комплектацию
- Максимальная температура окружающей среды: +40˚С
- Максимальная температура перекачиваемой жидкости: +40˚С
- Максимальная высота всасывания: до 8 м
- Длина кабеля: 1,5 м

Электродвигатель

- Тип двигателя: асинхронный, закрытого типа, воздушного охлаждения, со встроенной защитой от перегрева
- Подшипники C&U
- Медная обмотка
- Напряжение: 220-240 В
- Частота: 50 Гц
- Класс изоляции: F
- Класс защиты: IPX4

Расшифровка обозначений

A P m 37 A

- A — Режим работы (А - автоматический)
- 37 — Мощность
- m — Однофазный мотор (Для трехфазных отсутствует)
- P — Вихревые насосы
- A — Модельный ряд

Технические характеристики

МОДЕЛЬ	МОЩНОСТЬ (P_2)		Q ($м^3$/ч)	0	0.3	0.6	0.9	1.2	1.5	1.8	2.1	2.4	3.0	3.6
	Вт	л.с.	Q (л/мин)	0	5	10	15	20	25	30	35	40	50	60
APm37A	0.37	0.5	**H (м)**	40	35	30	25	20	15	10	5	2	-	-

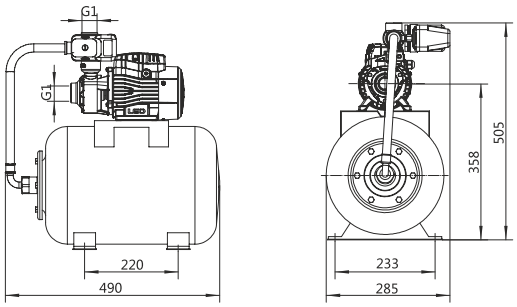

www.kelet.kz

Характеристики насосов

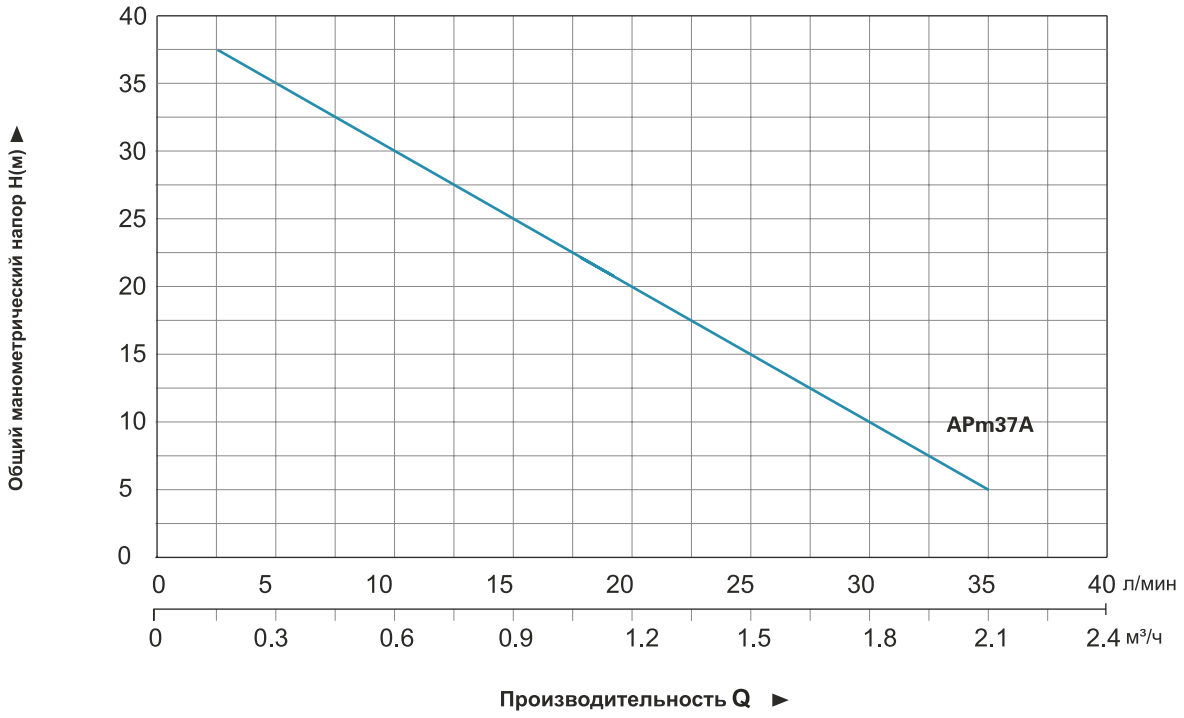

Таблица используемых материалов

No.	Части	Материал
1	Гибкий шланг	
2	5-ти ходовая муфта	Латунь
3	Манометр	
4	Корпус электродвигателя (статор)	
5	Крышка клеммной коробки	Технополимер
6	Конденсатор	
7	Задний подшипниковый щит	Алюминиевый сплав
8	Вентилятор	Технополимер
9	Крышка вентилятора	Технополимер
10	Подшипник	
11	Ротор	
12	Подшипник	
13	Передний подшипниковый щит	Чугун
14	Механическое уплотнение	Керамика/графит
15	Реле давления	
16	Корпус насосной части	Чугун
17	Рабочее колесо	Латунь
18	Уплотнительное кольцо	Резина
19	Гидроаккумулятор (в сборе)	

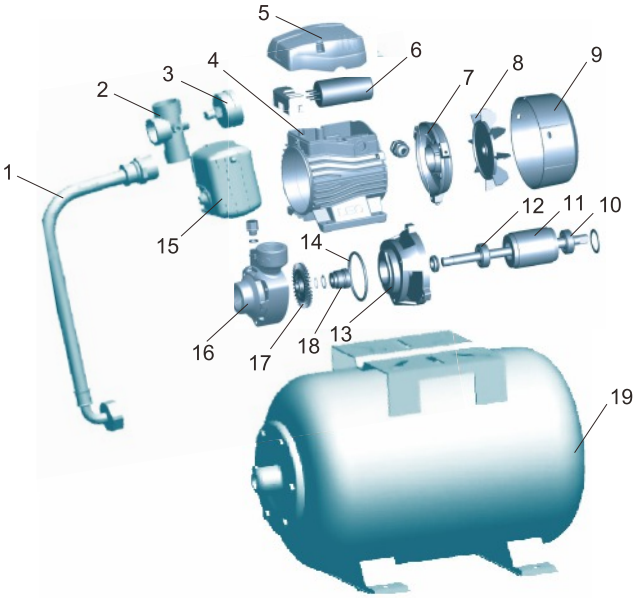

Упаковочная информация

МОДЕЛЬ	Вес брутто (кг)	Длина (мм)	Ширина (мм)	Высота (мм)	Количество		
					20'/pcs	40'/pcs	40H'/pcs
APm37A	9.3	520	305	525	328	698	819

shop.kelet.kz

XCm

Станция насосная автоматическая

Применение

- Станция водоснабжения оборудована гидроаккумулятором объемом 24 литра и управляющей автоматикой. Станция предназначена для перекачивания чистой воды и может применяться: для бытового водоснабжения, вспомогательного оборудования, подъема воды в трубопроводах высокого и низкого давления, для оросительных систем садов и огородов, теплиц и парников.

Насос

- Корпус: чугун с антикоррозийной обработкой
- Рабочее колесо: латунь
- Пластина из сплава на основе меди для предотвращения заклинивания рабочего колеса
- Вал двигателя:нержавеющая сталь AISI 304
- Гидроаккумулятор: окрашенная сталь
- Автоматика: реле давления
- Манометр входит в комплектацию
- Максимальная температура окружающей среды: +40˚С
- Максимальная температура перекачиваемой жидкости: +40˚С
- Максимальная высота всасывания: до 8 м
- Длина кабеля: 1,5 м

Электродвигатель

- Тип двигателя: асинхронный, закрытого типа, воздушного охлаждения, со встроенной защитой от перегрева
- Подшипник C&U
- медная обмотка
- Напряжение: 220-240 В
- Частота: 50 Гц
- Класс изоляции: F
- Класс защиты: IPX4

Технические характеристики

МОДЕЛЬ	МОЩНОСТЬ		Q (м³/ч)	0	0.3	0.6	0.9	1.2	1.5	1.8	2.4	3	3.6	4.2	4.8	5.4
	Вт	л.с.	Q (л/мин)	0	5	10	15	20	25	30	40	50	60	70	80	90
3XCm100SA3	0.6	0.8	H (м)	35	33.2	31.5	29.7	28	26.2	24.5	21	21	17.5	10.5	7	3.5
4XCm100SA3	0.75	1.0		45	43.3	41.6	38.9	37.2	35.5	33.8	30.2	30.2	26.8	20	16.6	13.8
5XCm100SA3	0.9	1.2		55	53	51	49	47	45	43	39	39	35	27	23	18.7

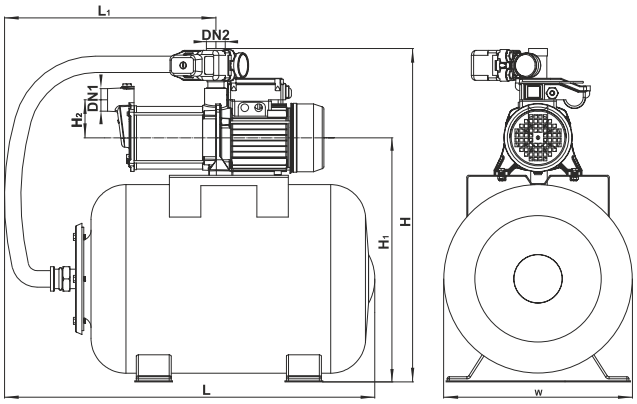

Размеры

МОДЕЛЬ	DN1	DN2	L (мм)	W (мм)	H (мм)	L1 (мм)	H1 (мм)	H2 (мм)
3XCm100SA3	1"	1"	475	270	548	240	375	76
4XCm100SA3								
5XCm100SA3								

Характеристики насосов

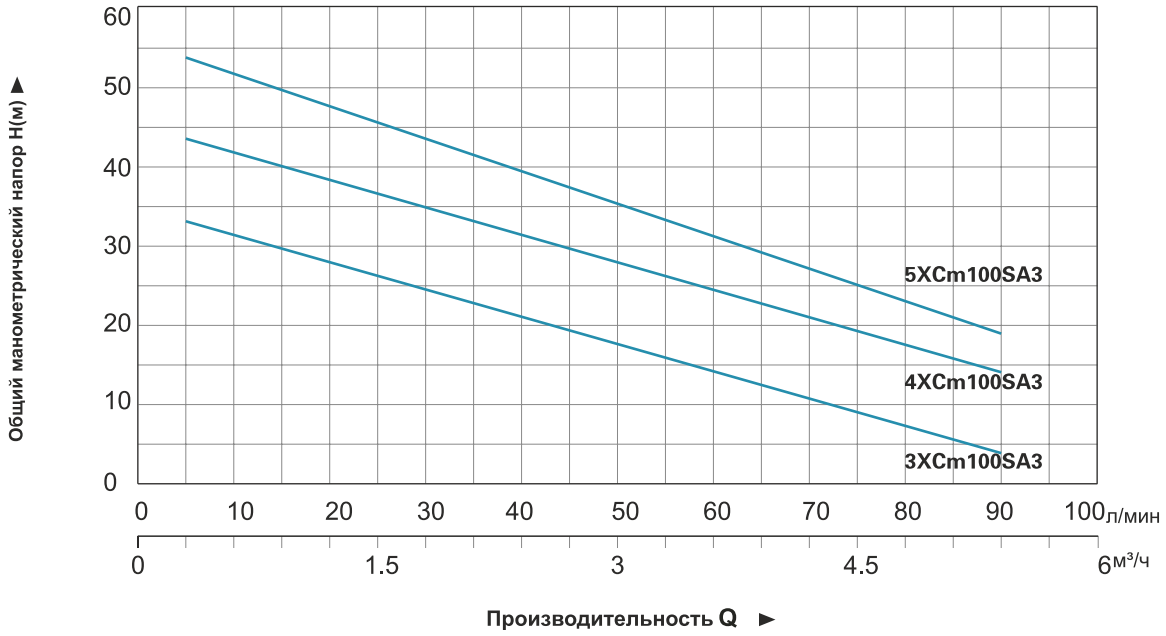

Таблица используемых материалов

No.	Части	Материал
1	Гибкий шланг	
2	Мембранный бак	
3	Передняя крышка	Чугун
4	Рабочее колесо	Технополимер
5	Диффузор	Технополимер
6	Диффузор 2	Технополимер
7	Кожух корпуса насоса	Нержавеющая сталь
8	Механическое уплотнение	Керамика/графит
9	Передний подшипниковый щит	Чугун
10	Подшипник	
11	Ротор	
12	Корпус электродвигателя (статор)	
13	Задний подшипниковый щит	Алюминиевый сплав
14	Вентилятор	Технополимер
15	Крышка вентилятора	
16	Кабель электропитания	
17	Конденсатор	
18	Манометр	
19	Пятиходовая муфта	Латунь
20	Реле давления	
21	Клеммная коробка	Технополимер
22	Крышка клеммной коробки	Технополимер

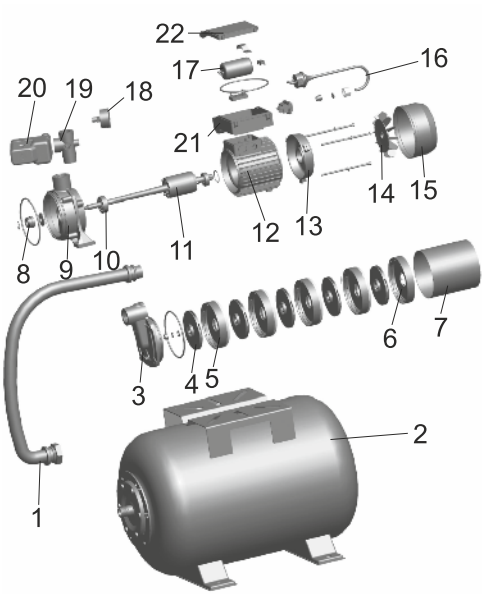

Упаковочная информация

МОДЕЛЬ	Вес брутто (кг)	Длина (мм)	Ширина (мм)	Высота (мм)	Количество		
					20'/pcs	40'/pcs	40H'/pcs
3XCm100SA3	19.83	515	300	580	311	644	755
4XCm100SA3	20.00	515	300	580	311	644	755
5XCm100SA3	21.18	520	300	574	311	644	755

LKJ

Станция насосная автоматическая

Применение

- Применяется для перекачки чистой воды и других жидкостей, физические и химические свойства которых подобны воде.
- Также применяется для полной автоматической подачи воды в дом или садовый участок.

Насос

- Уникальный эргономичный дизайн
- Максимальная температура жидкости: + 35 °C
- Максимальная высота всасывания: 8 м

Электродвигатель

- Подшипники марки C&U
- Встроенная термозащита
- Класс изоляции: F
- Класс защиты: IPX4
- Максимальная температура внешней среды: + 40 °C

Расшифровка обозначений

LKJ – 80 1 I A

- A — Режим контроля: регулятор давления
- I — Материал корпуса насоса
- 1 — Дизайн ручки насоса
- 80 — Входная мощность (x10Вт)
- LKJ — Садовый струйный насос

Технические характеристики

МОДЕЛЬ	МОЩНОСТЬ (P_2)		Q ($м^3$/ч)	0	0.6	1.2	1.8	2.4	3	3.6	4.2	4.8	5.4	6
	Вт	л.с.	Q (л/мин)	0	10	20	30	40	50	60	70	80	90	100
LKJ-601IA5	600	0.8	H (m)	35	30	25	15	10	5	2	-	-	-	-
LKJ-801IA5	800	1.1		40	35	27	25	14	6	2	-	-	-	-
LKJ-901IA5	900	1.2		43	39	30	23	16	10	2	-	-	-	-
LKJ-1101IA5	1100	1.5		46	43	39	35	30	24	17	8	-	-	-
LKJ-1301IA5	1300	1 75		48	43	37	30	25	24	14	7.5	2	-	-

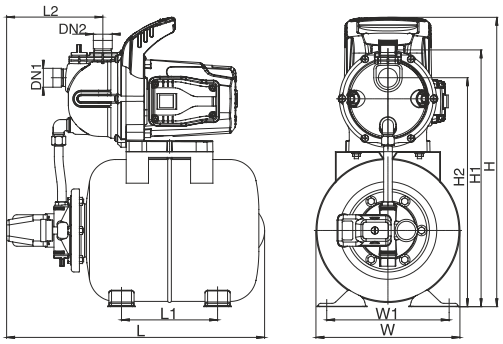

Размеры

МОДЕЛЬ	DN1	DN2	L (мм)	W (мм)	H (мм)	L1 (мм)	L2 (мм)	W1 (мм)	H1 (мм)	H2 (мм)
LKJ-601IA5	1"	1"	488	275	588	183	186	233	506	435.5
LKJ-801IA5			488	275	588	183	186	233	506	435.5
LKJ-901IA5			488	275	588	183	186	233	526.5	460
LKJ-1101IA5			488	275	588	183	186	233	526.5	460
LKJ-1301IA5			488	275	588	183	186	233	526.5	460

Характеристики насосов

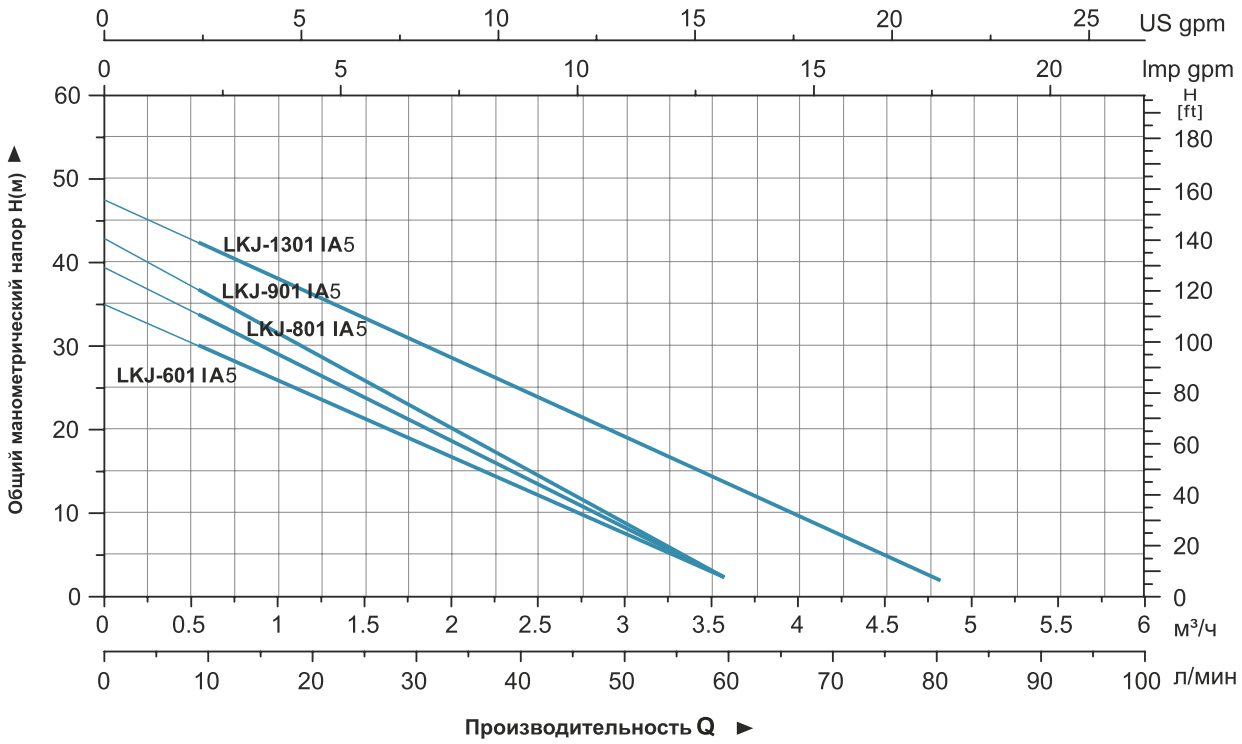

Таблица используемых материалов

No.	Части	Материал	No.	Части	Материал
1	Реле давления		14	Механическое уплотнение	Карбон/керамика
2	Манометр		15	Задний подшипниковый щит	AISI 304
3	Фланец гидроаккумулятора	PA6	16	Клеммная колодка	ABS
4	Заглушка сливного отверстия	PP	17	Крышка выключателя	ABS
5	Бак	08F	18	Конденсатор	
6	Гибкий шланг		19	Заглушка заливного отверстия	PP
7	Уплотнительная шайба	NBR	20	Ротор	
8	Угловой соединитель	ABS	21	Фланец двигателя	PP
9	Корпус насоса	PP	22	Передний подшипниковый щит	ZL102
10	Эжектор	PPO	23	Статор	
11	Диффузор	PPO	24	Задний подшипниковый щит	
12	Рабочее колесо	PPO	25	Вентилятор	PP
13	Уплотнительное кольцо	NBR	26	Кожух	ABS

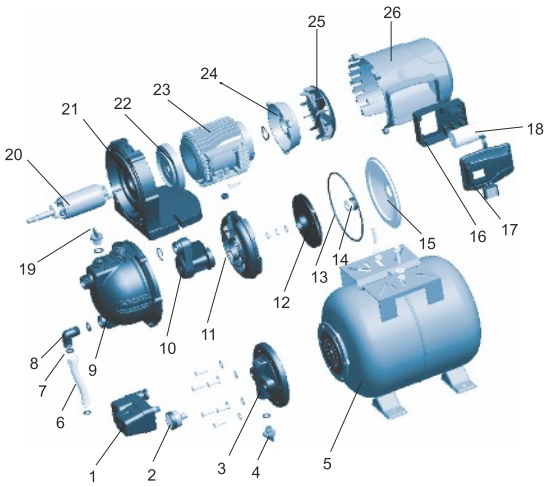

Упаковочная информация

МОДЕЛЬ	Вес брутто (кг)	Длина (мм)	Ширина (мм)	Высота (мм)	Количество		
					20'/pcs	40'/pcs	40H'/pcs
LKJ-601IA5	13.2	565	303	540	260	524	524
LKJ-801IA5	14.1	565	303	540	260	524	524
LKJ-901IA5	15.1	565	303	555	252	509	509
LKJ-1101IA5	16.1	565	303	555	252	509	509
LKJ-1301IA5	16.4	565	303	555	252	509	509

LRP

Насосы циркуляционные для горячей воды

Применение

- Широко применяются для циркуляции в отопительных системах и системах кондиционирования воздуха, повышения давления в системах отопления
- Циркуляция воды в центральных и зональных системах отопления
- Циркуляция горячей воды в бытовых и промышленных целях

Насос

- Бронзовый или чугунный с противокоррозионной обработкой корпуса
- Рабочее колесо из NORYL, термостойкость до 110 °C
- 99% алюмо-керамический вал

Электродвигатель

- Встроенная защита от перегрева
- Класс изоляции: H
- Класс защиты: IP44
- Трехскоростной мотор

Фитинги по запросу

Модель	A (mm)	B (mm)	C (mm)	D
LRP15-40/130	130	130	125	G1
LRP15-40B/130	130	130	125	G1
LRP20-40/130	130	130	125	G1.2
LRP25-40/130	130	130	125	G1.5
LRP25-40/180	130	180	125	G1.5
LRP32-40/180	135	180	125	G2
LRP15-50/130	130	130	125	G1
LRP15-50B/130	130	130	125	G1
LRP20-50/130	130	130	125	G1.2
LRP25-50/130	130	130	125	G1.5
LRP25-50/180	130	180	125	G1.5
LRP32-50/180	135	180	125	G2
LRP15-60/130	130	130	125	G1
LRP15-60B/130	130	130	125	G1
LRP20-60/130	130	130	125	G1.2
LRP25-60/130	130	130	125	G1.5
LRP25-60/180	130	180	125	G1.5
LRP32-60/180	135	180	125	G2
LRP25-70/130	130	130	125	G1.5
LRP25-70/180	130	180	125	G1.5
LRP32-70/180	135	180	125	G2
LRP25-80/180	154	180	134	G1.5
LRP25-120/180	155	180	148	G1.5
LRP32-80/180	168	180	137	G2

Габаритные и присоединительные размеры

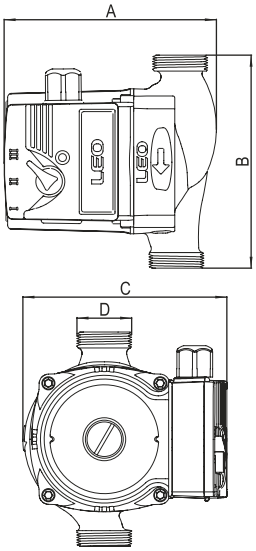

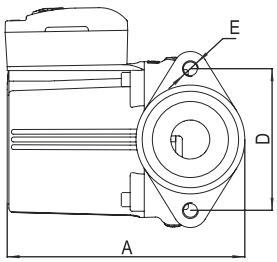

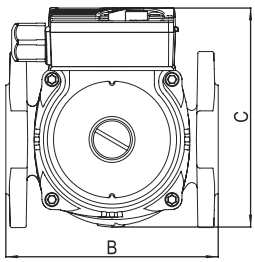

Модель	A (mm)	B (mm)	C (mm)	D (mm)	E
LRP21-40F/120	130	120	125	80	M10
LRP21-50F/120	130	120	125	80	M10
LRP21-60F/120	130	120	125	80	M10
LRP21-70F/120	130	120	125	80	M10

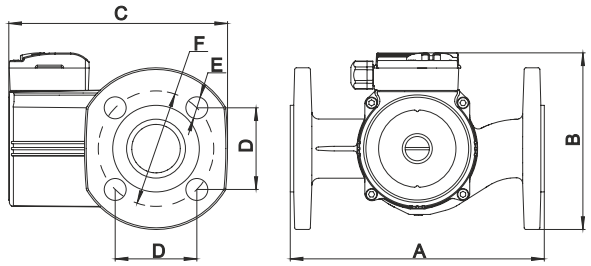

Модель	A (мм)	B (мм)	C (мм)	D (мм)	E (мм)	F (мм)
LRP32-80F/220	220	150	191.5	70.7	Φ19	Φ100
LRP36-80F/200	200	138	174.5	63.6	Φ11.5	Φ90
LRP40-80F/250	250	155	196.5	77.8	Φ19	Φ110

Расшифровка обозначений

LRP 15 - 50 B / 130

- 130 — Расстояние между входным и выходным патрубком
- B — Идентификационный номер = чугунный корпус и резьбовые соединения
- F = Чугунный корпус и фланцевые соединения
- B = Бронзовый корпус и резьбовые соединения
- 50 — Максимальный напор (дм)
- 15 — Диаметр входного / выходного патрубка
- LRP — Циркуляционные насосы LEO

МОДЕЛЬ	ПИТАНИЕ	МОЩНОСТЬ (Вт)			Макс. поток (л/мин)	Макс. напор (м)	Диаметр входного/ выходного патрубка (мм)	Диаметр трубы (дюйм)	Вес Нетто	Вес Брутто	Размеры упаковки (мм)
		3	2	1							
LRP15-40/130	1~230V/50Hz	74	54	34	40/30/22	4.0/3.3/2.3	Φ15	1	2.32	2.45	154x143x153
LRP15-40B/130	1~230V/50Hz	74	54	34	40/30/22	4.0/3.3/2.3	Φ15	1	2.41	2.54	154x143x153
LRP20-40/130	1~230V/50Hz	74	54	34	45/35/25	4.0/3.3/2.3	Φ20	1.25	2.37	2.5	154x143x153
LRP21-40F/120	1~230V/50Hz	74	54	34	55/42/30	4.0/3.3/2.3	Φ21	1.25	2.65	2.78	154x143x153
LRP25-40/130	1~230V/50Hz	74	54	34	52/42/30	4.0/3.3/2.3	Φ25	1.5	2.44	2.57	154x143x153
LRP25-40/180	1~230V/50Hz	74	54	34	55/42/30	4.0/3.3/2.3	Φ25	1.5	2.55	2.705	198x143x160
LRP32-40/180	1~230V/50Hz	74	54	34	55/42/30	4.0/3.3/2.3	Φ32	2	2.73	2.885	198x143x160
LRP15-50/130	1~230V/50Hz	85	60	40	40/32/23	4.5/3.8/2.5	Φ15	1	2.32	2.45	154x143x153
LRP15-50B/130	1~230V/50Hz	85	60	40	40/32/23	4.5/3.8/2.5	Φ15	1	2.41	2.54	154x143x153
LRP20-50/130	1~230V/50Hz	85	60	40	47/37/25	4.5/3.8/2.5	Φ20	1.25	2.37	2.5	154x143x153
LRP21-50F/120	1~230V/50Hz	85	60	40	58/45/32	4.5/3.8/2.5	Φ21	1.25	2.65	2.78	154x143x153
LRP25-50/130	1~230V/50Hz	85	60	40	55/43/28	4.5/3.8/2.5	Φ25	1.5	2.44	2.57	154x143x153
LRP25-50/180	1~230V/50Hz	85	60	40	60/47/32	4.5/3.8/2.5	Φ25	1.5	2.55	2.705	198x143x160
LRP32-50/180	1~230V/50Hz	85	60	40	60/47/32	4.5/3.8/2.5	Φ32	2	2.73	2.885	198x143x160
LRP15-60/130	1~230V/50Hz	96	69	45	40/32/23	5.5/4.5/2.8	Φ15	1	2.32	2.45	154x143x153
LRP15-60B/130	1~230V/50Hz	96	69	45	40/32/23	5.5/4.5/2.8	Φ15	1	2.41	2.54	154x143x153
LRP20-60/130	1~230V/50Hz	96	69	45	53/37/25	5.5/4.5/2.8	Φ20	1.25	2.37	2.5	154x143x153
LRP21-60F/120	1~230V/50Hz	96	69	45	60/45/32	5.5/4.5/2.8	Φ21	1.25	2.65	2.78	154x143x153
LRP25-60/130	1~230V/50Hz	96	69	45	58/43/28	5.5/4.5/2.8	Φ25	1.5	2.44	2.57	154x143x153
LRP25-60/180	1~230V/50Hz	96	69	45	66/47/32	5.5/4.5/2.8	Φ25	1.5	2.55	2.705	198x143x160
LRP32-60/180	1~230V/50Hz	96	69	45	66/47/32	5.5/4.5/2.8	Φ32	2	2.73	2.885	198x143x160
LRP21-70F/120	1~230V/50Hz	150	130	105	67/50/37	6.3/6.0/5.2	Φ21	1.5	2.65	2.805	154x143x153
LRP25-70/130	1~230V/50Hz	150	130	105	67/50/37	6.3/6.0/5.2	Φ25	1.5	2.45	2.605	154x143x153
LRP25-70/180	1~230V/50Hz	150	130	105	67/50/37	6.3/6.0/5.2	Φ25	1.5	2.57	2.725	198x143x160
LRP32-70/180	1~230V/50Hz	150	130	105	67/50/34	6.3/6.0/5.2	Φ32	2	2.75	2.905	198x143x160
LRP25-80/180	1~230V/50Hz	200	190	160	120/100/60	7.1/6.5/5.5	Φ28	1.5	4.23	4.57	192x170x190
LRP32-80/180	1~230V/50Hz	270	245	160	167/100/60	7.3/6.7/5.4	Φ42	2	4.75	5.09	192x170x190
LRP32-80F/220	1~230V/50Hz	270	245	160	170/113/65	7.3/6.7/5.4	Φ42	2	7.57	8	235x181x207
LRP36-80F/200	1~230V/50Hz	270	245	160	170/113/65	7.3/6.7/5.4	Φ42	2	5.98	6.36	264x186x212
LRP40-80F/250	1~230V/50Hz	270	245	160	170/113/65	7.3/6.7/5.4	Φ42	2	8.27	8.74	192x170x190
LRP25-120/180	1~230V/50Hz	270	245	160	67/38/22.5	11.5/10/6.3	Φ18	1.5	4.62	4.96	192x170x190

Таблица используемых материалов

No.	Части	Материал
1	Ротор	
2	Прокладка	Норил
3	Прокладка	Силиконовая резина
4	Опорный подшипник	Графит
5	Фронтальный подшипник	Оксид алюминия
6	Крышка насоса	Нерж. сталь
7	Шариковый клапан	Силиконовая резина
8	Стопор	Нерж. сталь
9	Рабочее колесо	PPO
10	Корпус насоса	Чугун/бронза
11	Шайба	Нерж. сталь
12	Задний подшипник	Оксид алюминия
13	Узел подшипника	Нерж. сталь
14	Сальник узла подшипника	Силиконовая резина
15	Крышка статора (передняя)	PA66
16	Статор	
17	Крышка статора (задняя)	PA66
18	Кожух насоса	ADC12
19	Дренажная пробка	Медь
20	Панель регулятора скорости	
21	Крышка клеммной коробки	ABS
22	Клеммная коробка	PC
23	Конденсатор	

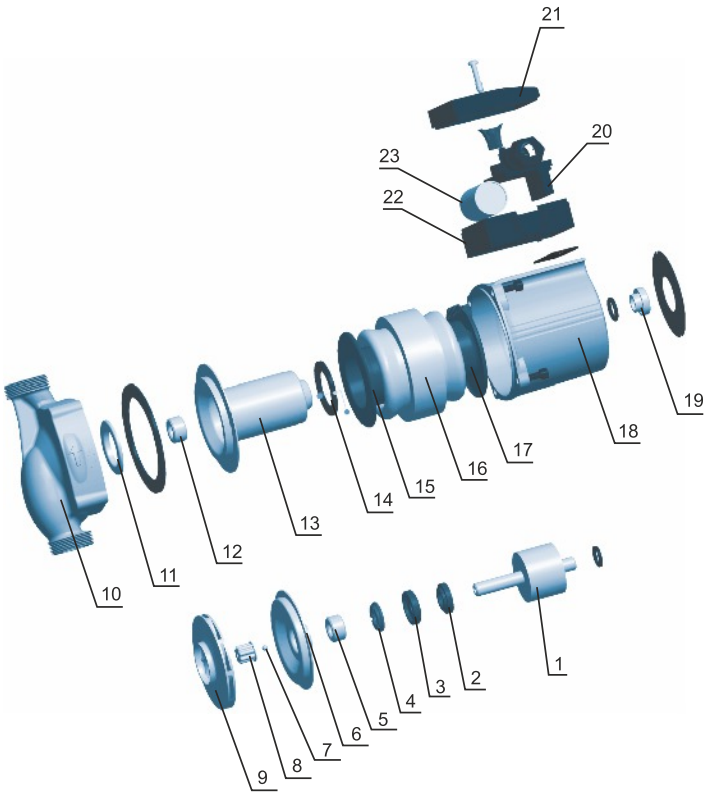

Характеристики насосов

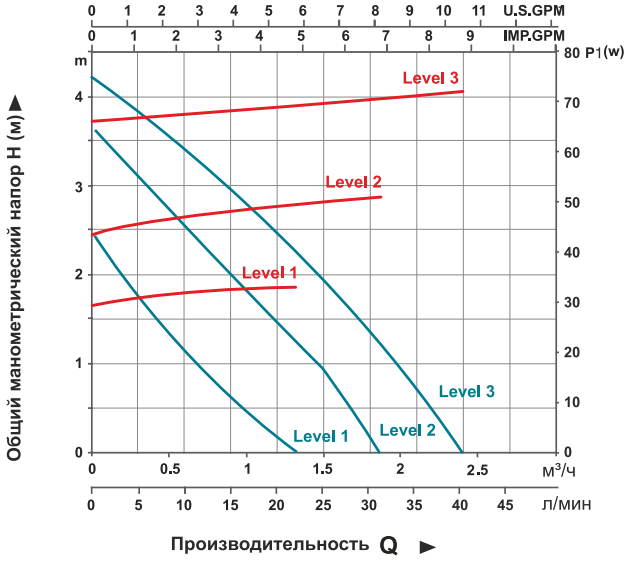

LRP15-40B/130
LRP15-40/130

Q-H
Q-P

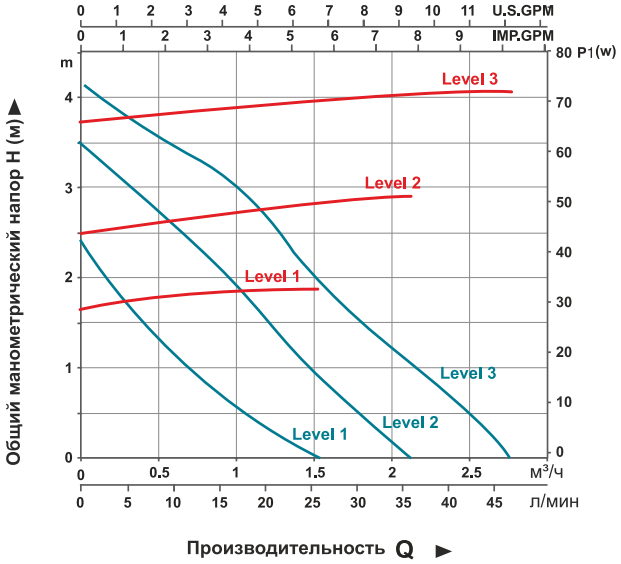

LRP20-40/130

Q-H
Q-P

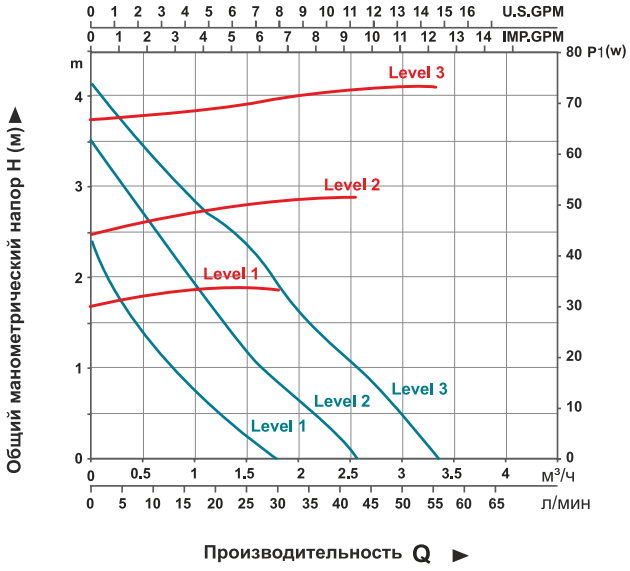

LRP21-40F/120

Q-H
Q-P

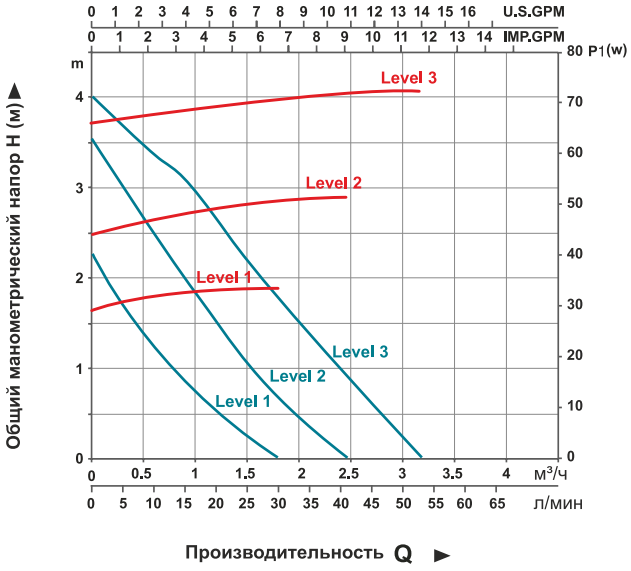

LRP25-40/130

Q-H
Q-P

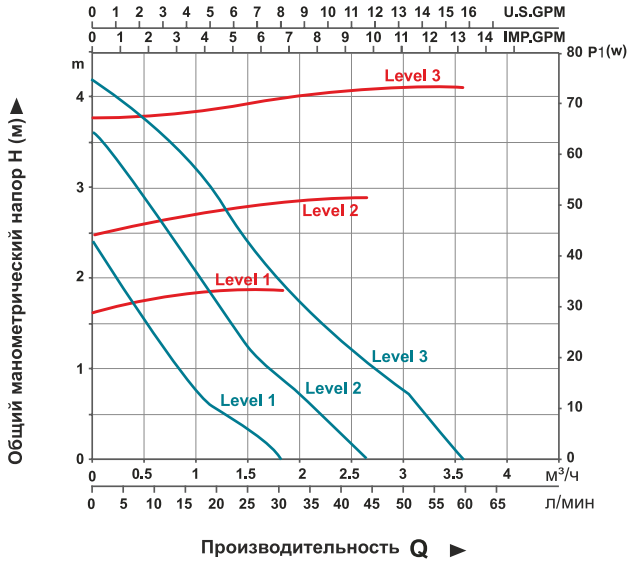

LRP25-40/180

Q-H

Q-P

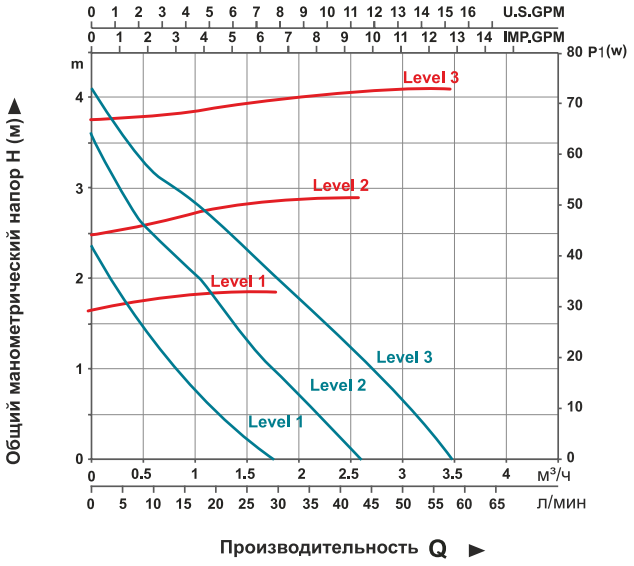

LRP32-40/180

Q-H

Q-P

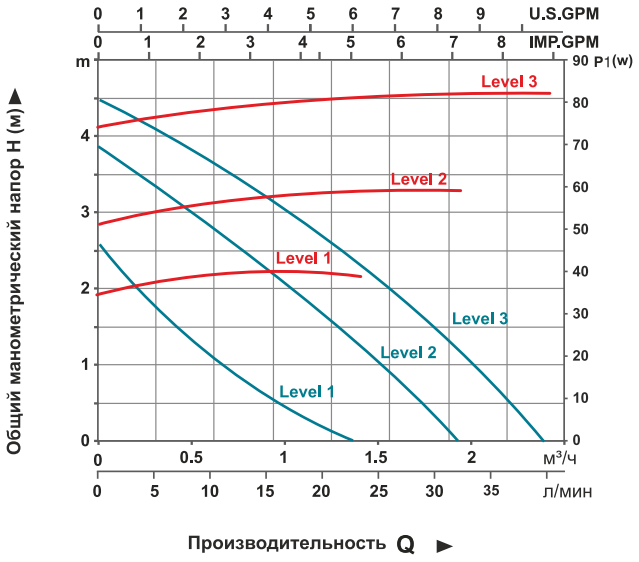

LRP15-50B/130

LRP15-50/130

Q-H

Q-P

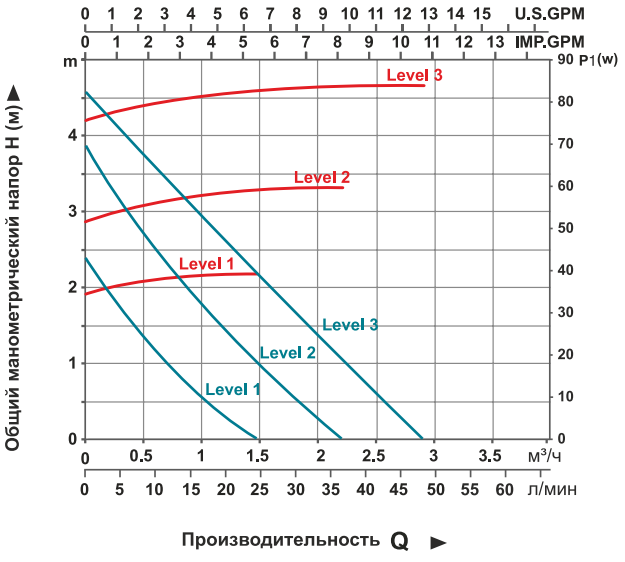

LRP20-50/130

Q-H

Q-P

Характеристики насосов

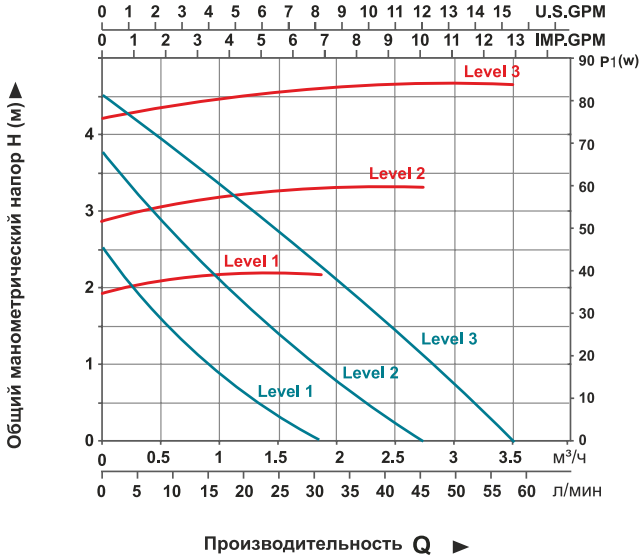

LRP21-50F/120

Q-H

Q-P

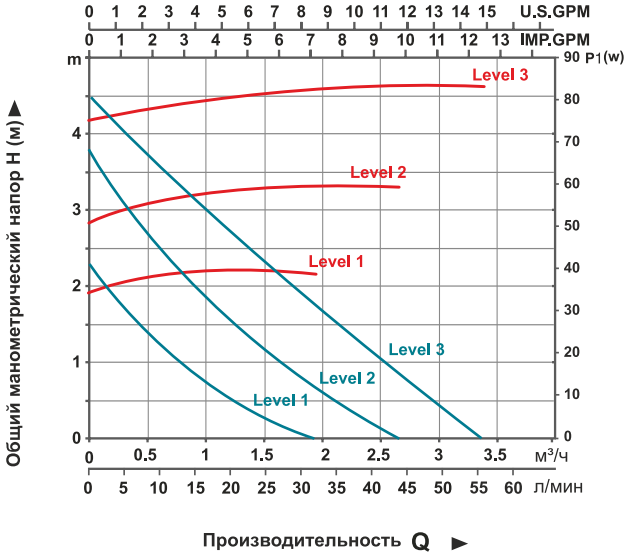

LRP25-50/130

Q-H

Q-P

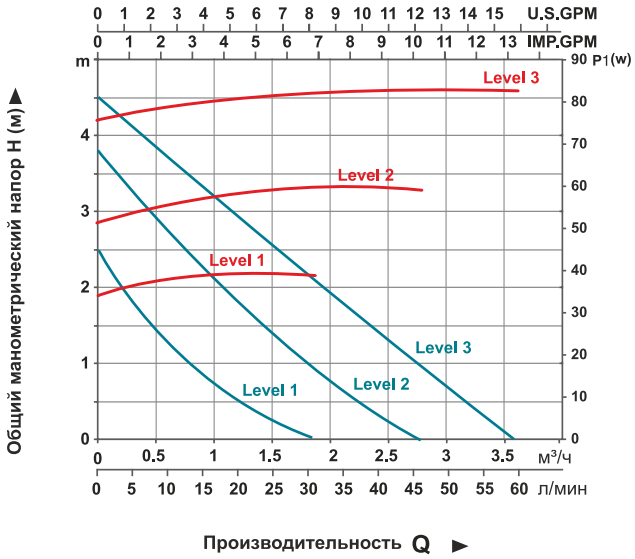

LRP25-50/180

Q-H

Q-P

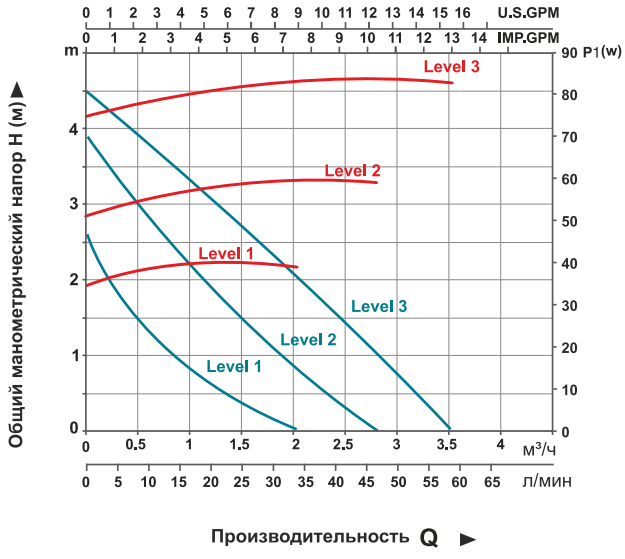

LRP32-50/180

Q-H

Q-P

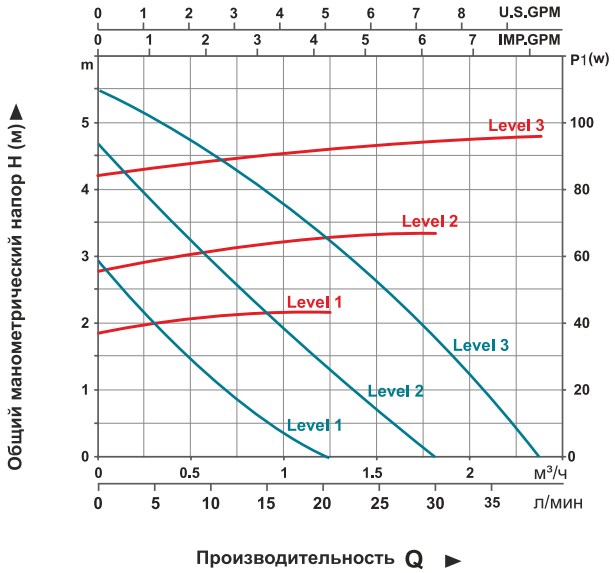

LRP15-60B/130
LRP15-60/130

Q-H
Q-P

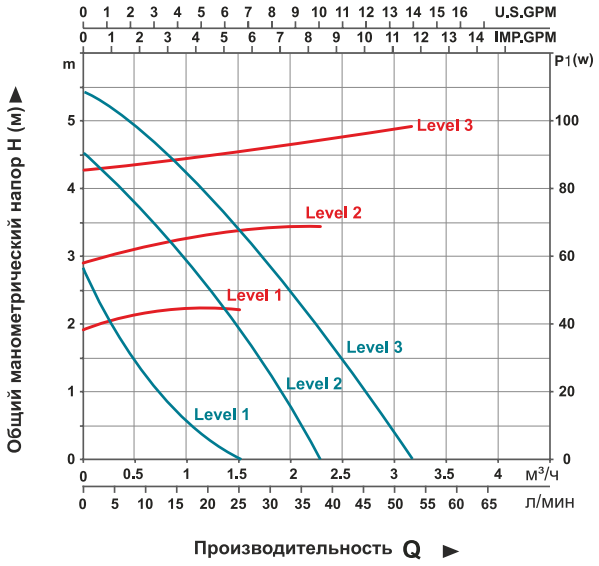

LRP20-60/130

Q-H
Q-P

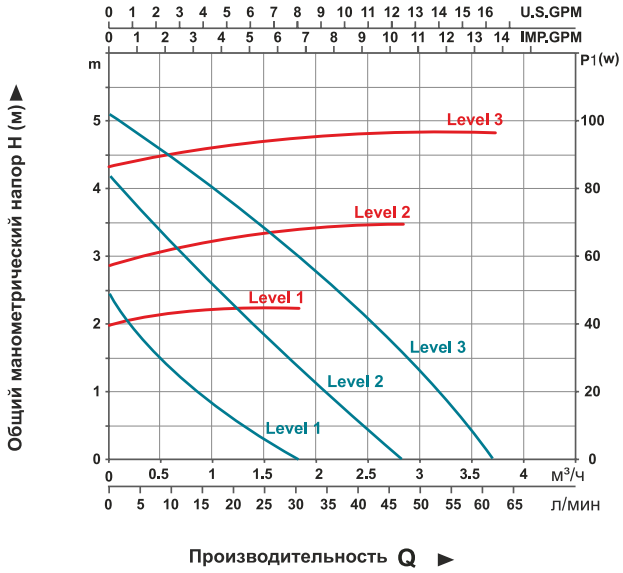

LRP21-60F/120

Q-H
Q-P

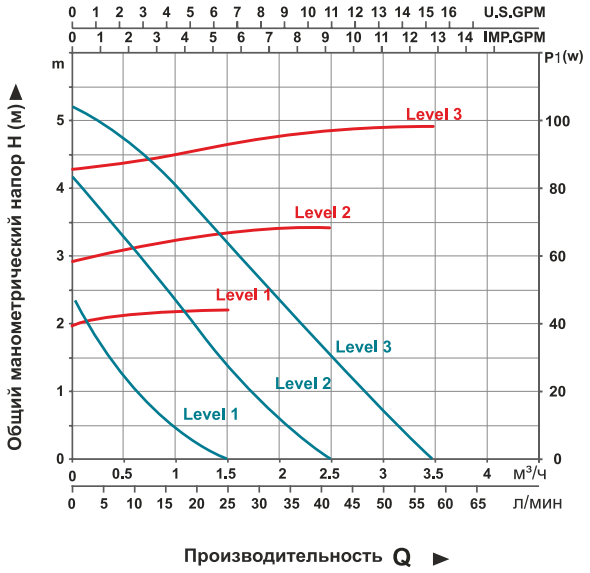

LRP25-60/130

Q-H
Q-P

Характеристики насосов

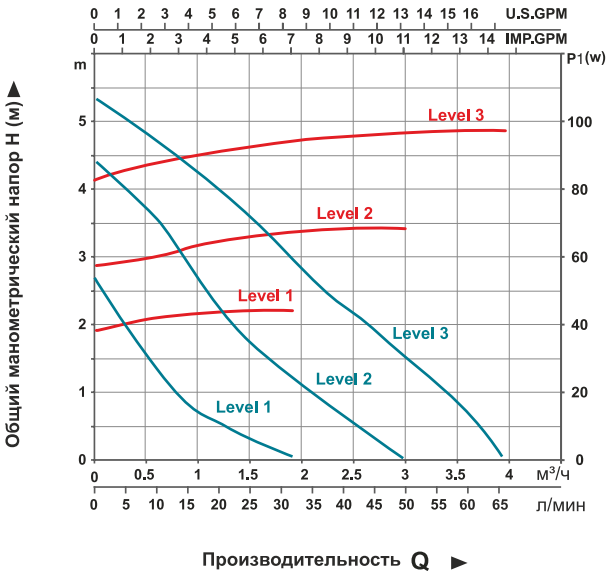

LRP25-60/180

Q-H

Q-P

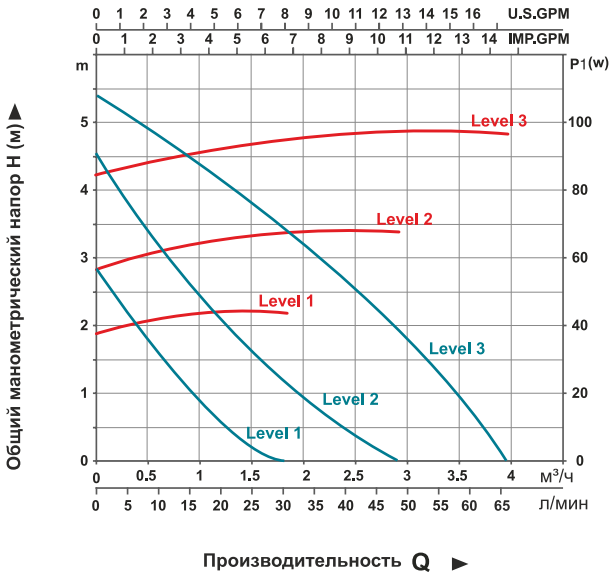

LRP32-60/180

Q-H

Q-P

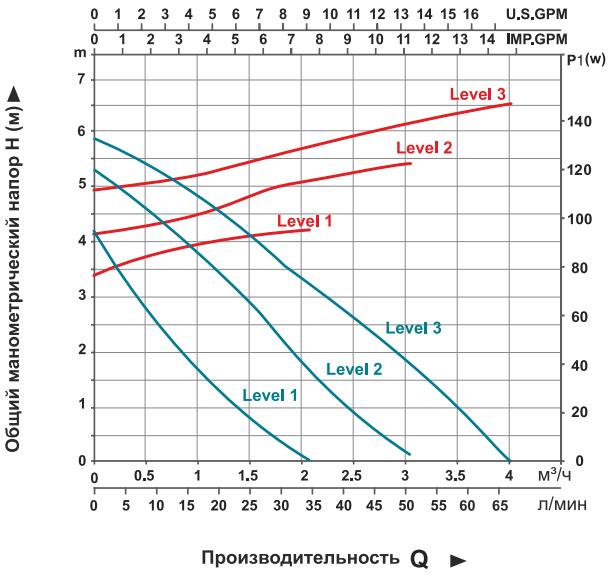

LRP21-70F/120

Q-H

Q-P

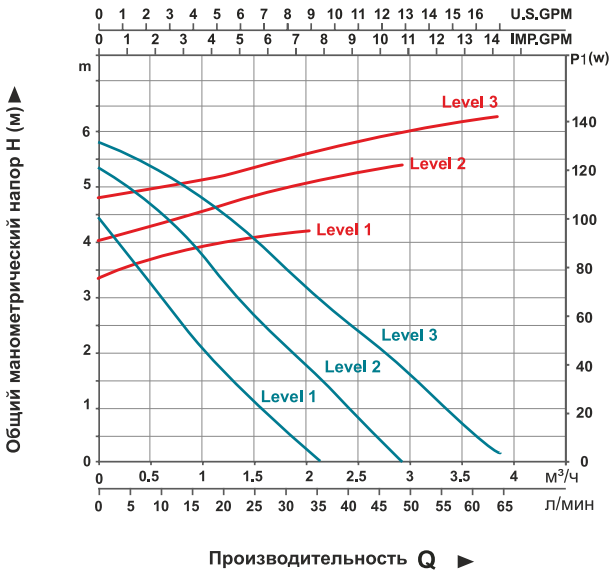

LRP25-70/130

Q-H

Q-P

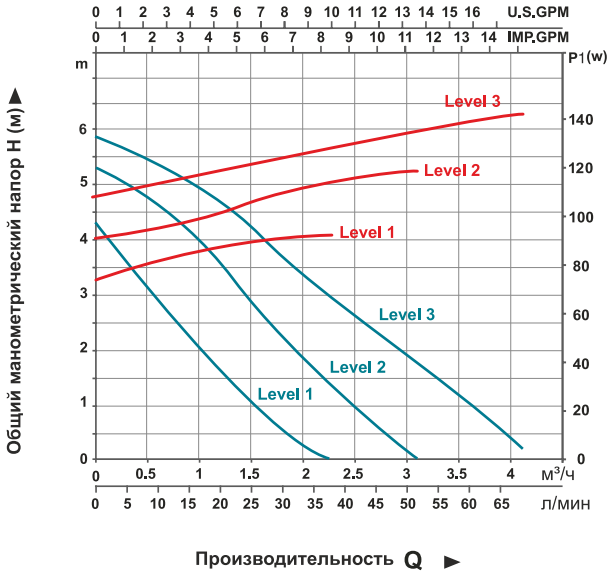

LRP25-70/180

Q-H

Q-P

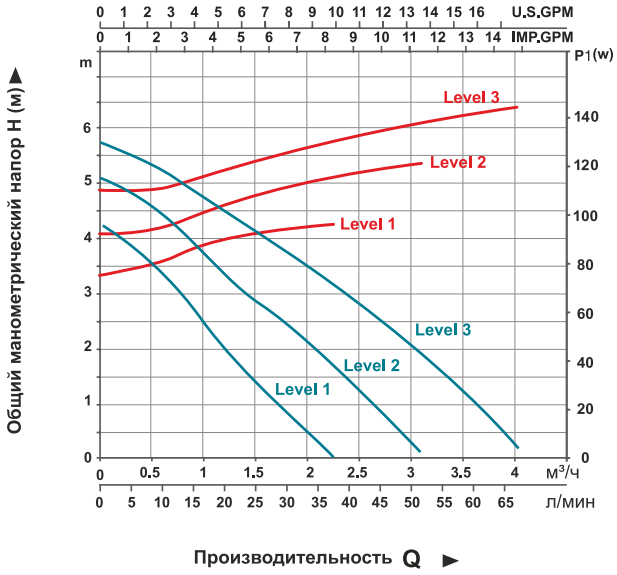

LRP32-70/180

Q-H

Q-P

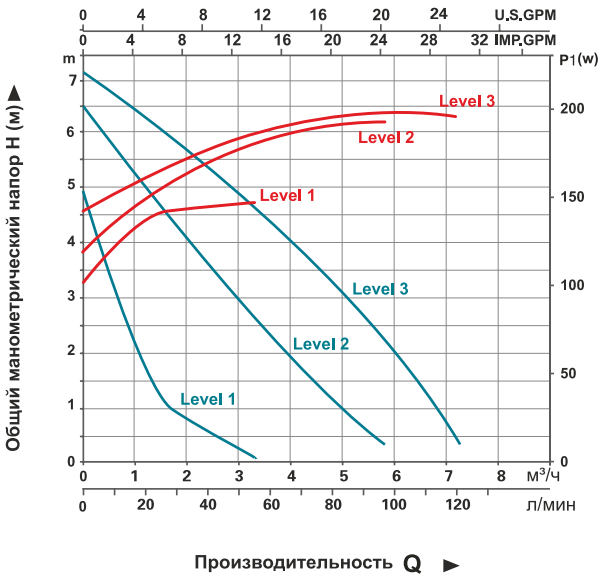

LRP25-80/180

Q-H

Q-P

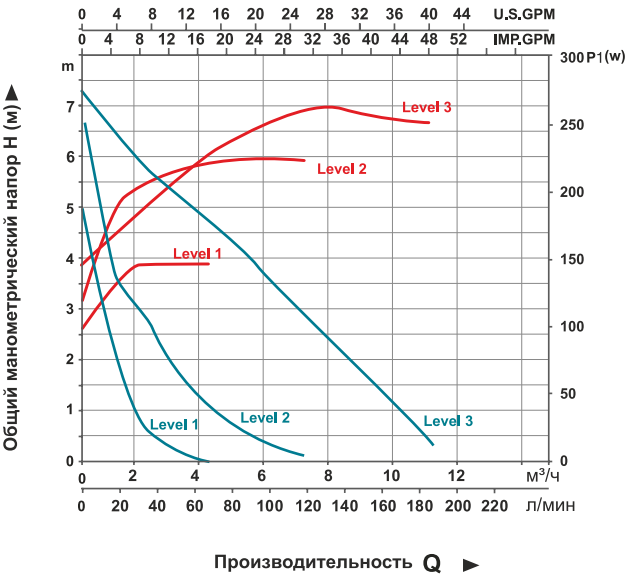

LRP32-80/180
LRP32-80F/220
LRP36-80F/200

Q-H

Q-P

Характеристики насосов

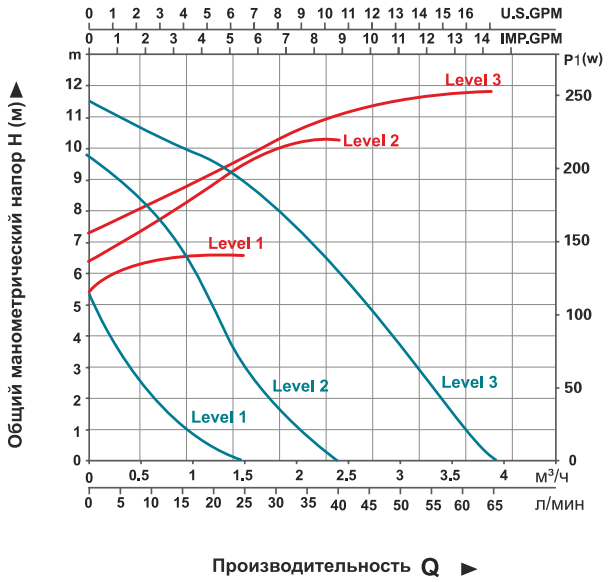

LRP25-120/180

Q-H

Q-P

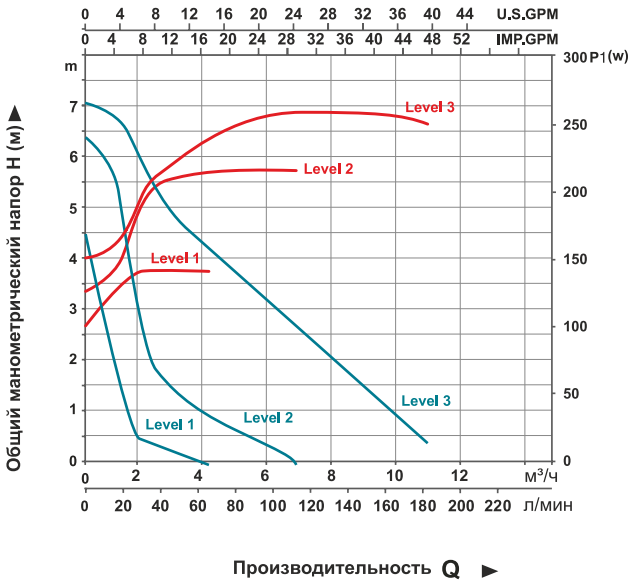

LRP40-80F/250

Q-H

Q-P

shop.kelet.kz

ARP

Насосы циркуляционные для горячей воды (с электронным управлением)

НОВИНКА!

Применение

- Предназначен для перекачки чистой воды или других жидкостей имеющих схожие физические и химические свойства
- Системы отопления с постоянным и переменным потоком
- Системы отопления с изменяемой температурой потока
- Ночной режим
- Системы отопления, в которых требуется полностью автоматическая подстройка производительности в зависимости от потока
- Повышение давления горячей воды
- Циркуляция и повышение давления горячей в быту

Насос

- Компактный, со встроенной панелью управления
- Чугунный корпус имеющий антикоррозийную обработку
- Рабочее колесо изготовлено из NORIL
- 99% алюминий-керамический вал
- Температура перекачиваемой жидкости от 2 ℃ до 110 ℃

Электродвигатель

- Класс изоляции H
- Класс защиты IP42
- 99% алюминий керамический подшипник
- Медная обмотка
- Напряжение/частота: 220В/50Гц
- Энергоэффективность EEI<0.23

Фитинги по запросу

Расшифровка Обозначения

ARP 15 - 40 / 130

- 130 — Монтажная длина (мм)
- 40 — Максимальный напор (0,1хм)
- 15 — Условный проход всасывающего/напорного патрубков (мм)
- ARP — Циркуляционный насос ЛЕО

Технические данные

Модель	Напряжение/Частота В/Гц	Макс.произв $м^3$/час	Макс.напор м	Мощность Вт	Услов/проход	Диам. патрубков дюйм	EEI	Вес брутто кг	Размер в упак мм
ARP15-40/130	220-240/50	2	4.1	22	Ф15	G1×G1	≤0.23	2.26	154×143×153
ARP15-50/130	220-240/50	2.3	5.2	32	Ф15	G1×G1	≤0.23	2.26	154×143×153
ARP15-60/130	220-240/50	2.6	6.2	45	Ф15	G1×G1	≤0.23	2.26	154×143×153
ARP20-40/130	220-240/50	2	4	22	Ф20	G1.25×G1.25	≤0.23	2.33	154×143×153
ARP20-50/130	220-240/50	2.3	5.1	32	Ф20	G1.25×G1.25	≤0.23	2.33	154×143×153
ARP20-60/130	220-240/50	2.6	6.1	45	Ф20	G1.25×G1.25	≤0.23	2.33	154×143×153
ARP25-40/130	220-240/50	2.1	4	22	Ф25	G1.5×G1.5	≤0.23	2.39	154×143×153
ARP25-40/180	220-240/50	2	4	22	Ф25	G1.5×G1.5	≤0.23	2.56	198×143×160
ARP25-50/130	220-240/50	2.3	5	32	Ф25	G1.5×G1.5	≤0.23	2.39	154×143×153
ARP25-50/180	220-240/50	2.3	5	32	Ф25	G1.5×G1.5	≤0.23	2.56	198×143×160
ARP25-60/130	220-240/50	2.4	6.1	45	Ф25	G1.5×G1.5	≤0.23	2.39	154×143×153
ARP25-60/180	220-240/50	2.7	6	45	Ф25	G1.5×G1.5	≤0.23	2.56	198×143×160
ARP32-40/180	220-240/50	2.2	4	22	Ф32	G2×G2	≤0.23	2.75	198×143×160
ARP32-50/180	220-240/50	2.5	5.1	32	Ф32	G2×G2	≤0.23	2.75	198×143×160
ARP32-60/180	220-240/50	2.8	6.1	45	Ф32	G2×G2	≤0.23	2.75	198×143×160

Рабочие Характеристики

Примечание: Графики ARPXX-40 (Q-H, Q-P1) применимы к следующим насосам:

ARP15-40/130, ARP20-40/130, ARP25-40/130, ARP25-40/180, ARP32-40/180

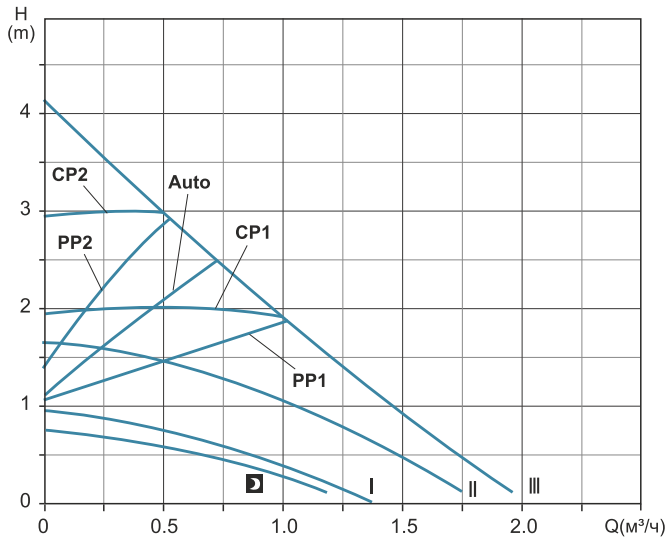

ARPXX–40 Q–H

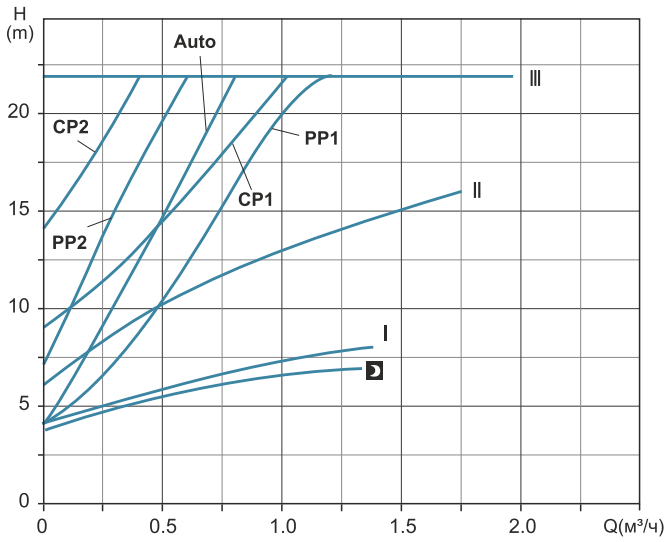

ARPXX–40 Q–P1

shop.kelet.kz

Рабочие Характеристики

Примечание: Графики ARPXX-50 (Q-H, Q-P1) применимы к следующим насосам:

ARP15-50/130, ARP20-50/130, ARP25-50/130, ARP25-50/180, ARP32-50/180

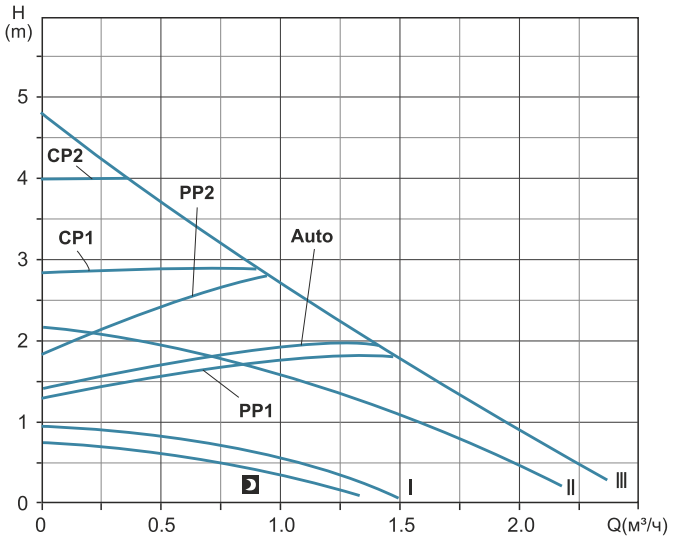

ARPXX–50 Q–H

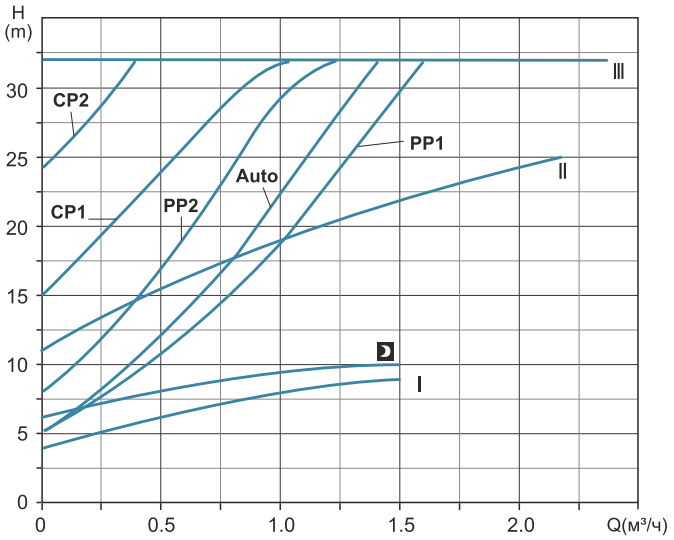

ARPXX–50 Q–P1

Примечание: Графики ARPXX-60 (Q-H, Q-P1) применимы к следующим насосам:

ARP15-60/130, ARP20-60/130, ARP25-60/130, ARP25-60/180, ARP32-60/180

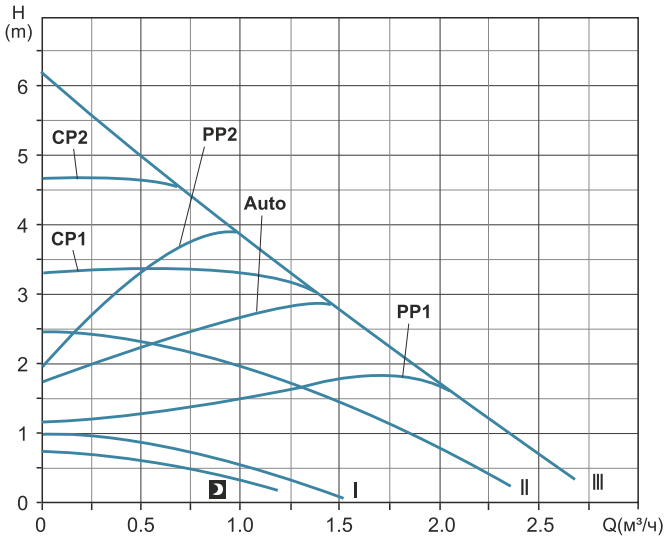

ARPXX–60 Q–H

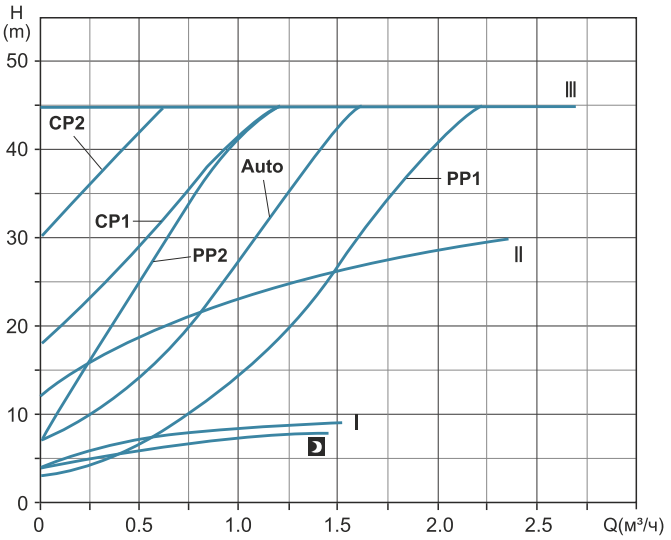

ARPXX–60 Q–P1

Рабочие Характеристики

Примечание: Графики ARPXX-50 (Q-H, Q-P1) применимы к следующим насосам:

ARP15-50/130, ARP20-50/130, ARP25-50/130, ARP25-50/180, ARP32-50/180

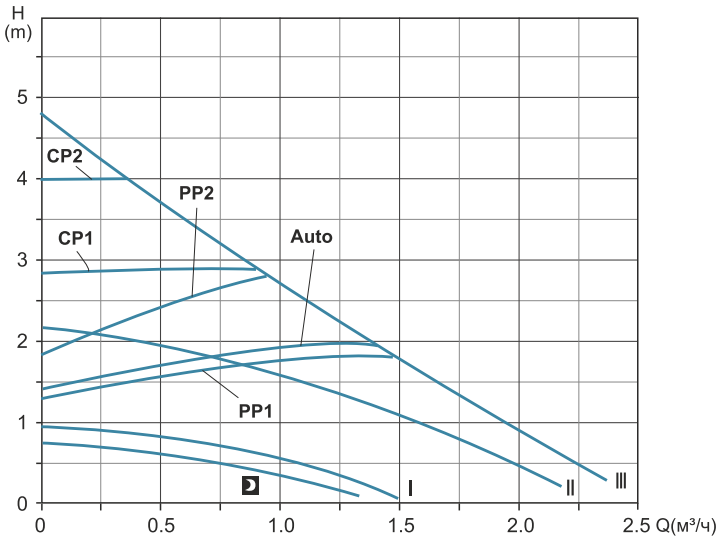

ARPXX–50 Q–H

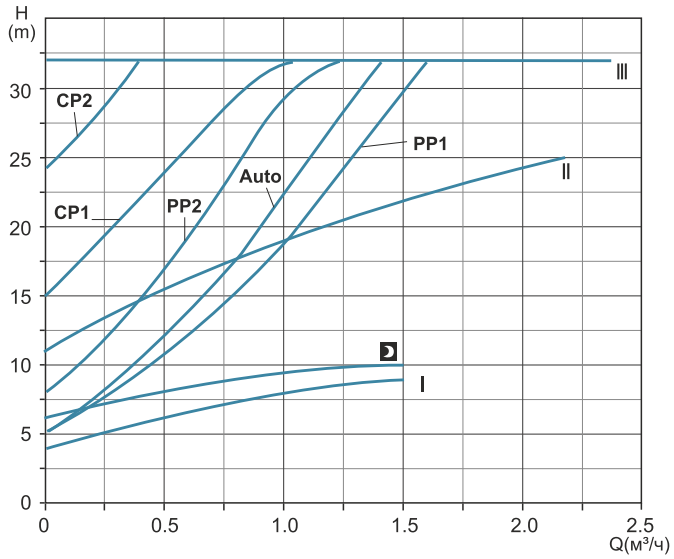

ARPXX–50 Q–P1

Примечание: Графики ARPXX-60 (Q-H, Q-P1) применимы к следующим насосам:

ARP15-60/130, ARP20-60/130, ARP25-60/130, ARP25-60/180, ARP32-60/180

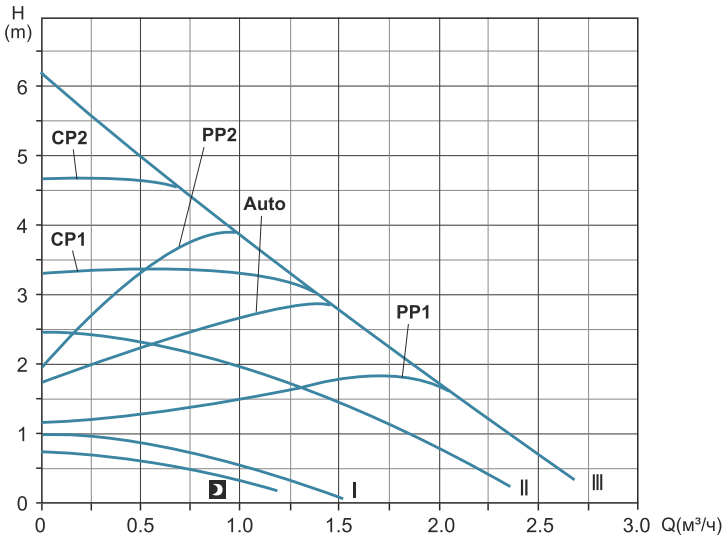

ARPXX–60 Q–H

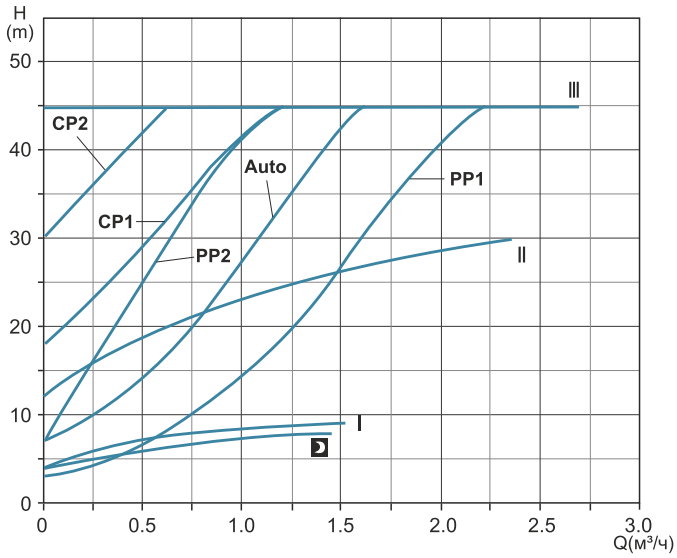

ARPXX–60 Q–P1

shop.kelet.kz

Размеры

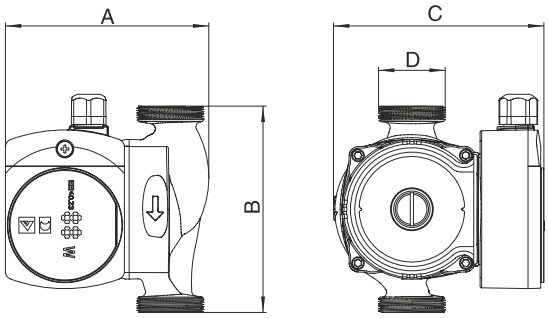

Модель	A (mm)	B (mm)	C (mm)	D
ARP15-40/130	130	130	135	G1
ARP15-50/130	130	130	135	G1
ARP15-60/130	130	130	135	G1
ARP20-40/130	130	130	135	G1.25
ARP20-50/130	130	130	135	G1.25
ARP20-60/130	130	130	135	G1.25
ARP25-40/130	130	130	135	G1.5
ARP25-50/130	130	130	135	G1.5
ARP25-60/130	130	130	135	G1.5
ARP25-40/180	130	180	135	G1.5
ARP25-50/180	130	180	135	G1.5
ARP25-60/180	130	180	135	G1.5
ARP32-40/180	135	180	135	G2
ARP32-50/180	135	180	135	G2
ARP32-60/180	135	180	135	G2

Используемые материалы

No.	Части	Материал
1	Корпус насоса	HT200/AISI304
2	Вставка	06Cr19Ni10
3	Уплотнение	Резинка
4	Рабочее колесо	PPO
5	Блокиратор	06Cr19Ni10
6		Резинка
7	Крышка корпуса насоса	
8	Упорный подшипник	Graphite
9	Прокладка упорного подшипника	Резинка
10	Регулировочная шайба	PPO-GF30
11	Ротор	
12	Прокладка заднего подшипника	PPO-GF30
13	Герметичный стакан	
14	Уплотнение сливной пробки	
15	Сливная пробка	DZR
16	Уплотнение	Резинка
17	Статор	
18	Корпус электродвигателя	ADC12
19		
20		
21		
22	Проходной изолятор	PA6-GF20
23		
24		
25	Крышка клемной коробки	
26	Клемная коробк	
27		

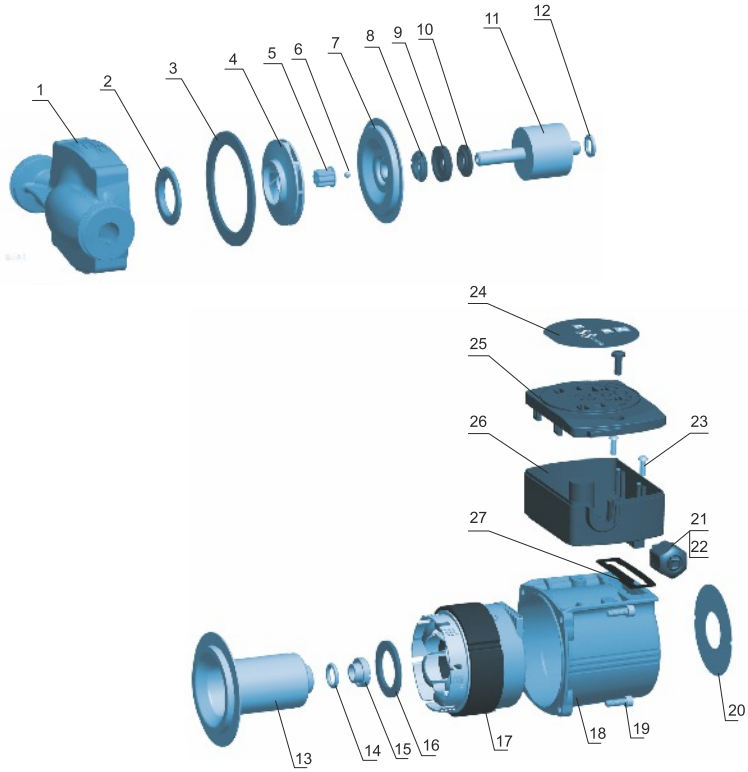

LRP

Насосы циркуляционные для горячей воды (со встроенным реле протока)

Фитинги по запросу

G½"

G¾"

Применение

- Повышение давления в системах бытового водоснабжения
- Системы теплых полов
- Повышение давления в солнечных водонагревателях

Насос

- Повышение давления в автоматическом режиме
- Чугунный корпус имеющий антикоррозийную обработку
- Рабочее колесо изготовлено из NORIL, температурная стойкость до 150℃
- 99% алюминий-керамический вал
- Температура перекачиваемой жидкости от 2 ℃ до 60 ℃

Электродвигатель

- Класс изоляции H
- Класс защиты IP42
- 99% алюминий керамический подшипник
- Медная обмотка
- Напряжение/частота: 220В/50Гц

Размеры

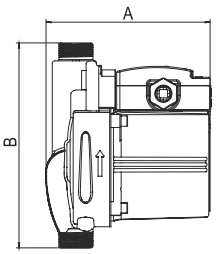

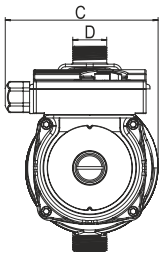

Расшифровка обозначения

LRP 15 - 90 A / 160

- 160 — Монтажная длина (мм)
- A — Наличие автоматики
- 90 — Максимальный напор (0,1 x м)
- 15 — Диаметр всасывающего/напорного патрубков (мм)
- LRP — Модель LEO насоса

Модель	A (mm)	B (mm)	C (mm)	D
LRP15-90A/160	129	160	120	G ¾

shop.kelet.kz

LRP

Насосы циркуляционные для горячей воды

Модель	Напряжение/Частота	Мощность (Вт)	Макс.произв (Л / мин)	Макс.напор (м)	Услов/проход (мм)	Диам. патрубков (дюйм)	Вес брутто (кг)	Вес нетто (кг)	Размер в упак (мм)
LRP15-90A/160	1~230V/50Hz	123	25	9	Ф15	1/2	2.72	2.74	198x143x160

Используемые материалы

No.	Части	Материал
1	Ротор	
2	Подкладка упорного подшипника	Noryl
3	Уплотнение упорного подшипника	Силиконовая резина
4	Упорный подшипник	Графит
5	Передний подшипник	Глинозем
6	Крышка корпуса насоса	Нержавеющая сталь
7	Фиксатор	Силиконовая резина
8	Рабочее колесо	PPO
9	Корпус насоса	Чугун / бронза
10	Вставка	Нержавеющая сталь
11	Прокладка	
12	Задний подшипник	HT200
13	Герметичный стакан	Нержавеющая сталь
14	Уплотнение	Силиконовая резина
15	Передняя крышка статора	PA66
16	Статор	
17	Задняя крышка статора	PA66
18	Корпус электродвигателя	ADC12
19	Проходной изолятор	ABS
20	Переключатель	ABS
21	Клемная коробка	PA6
22	Переключатель	
23	Конденсатор	
24	Крышка клемной коробки	ABS
25	Реле потока в сборе	

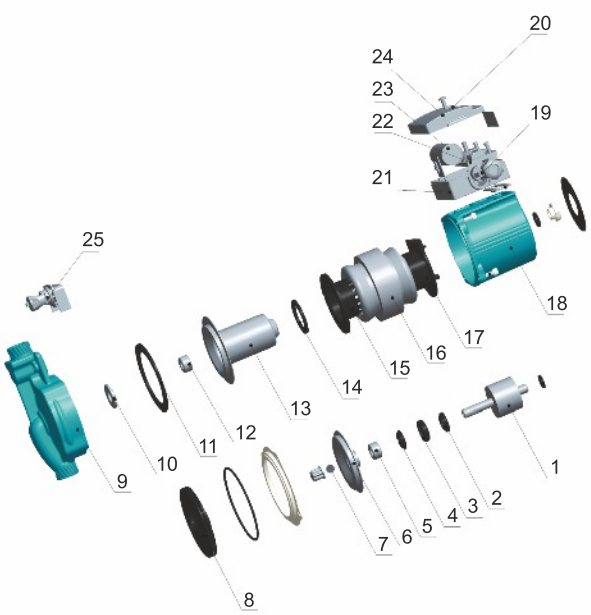

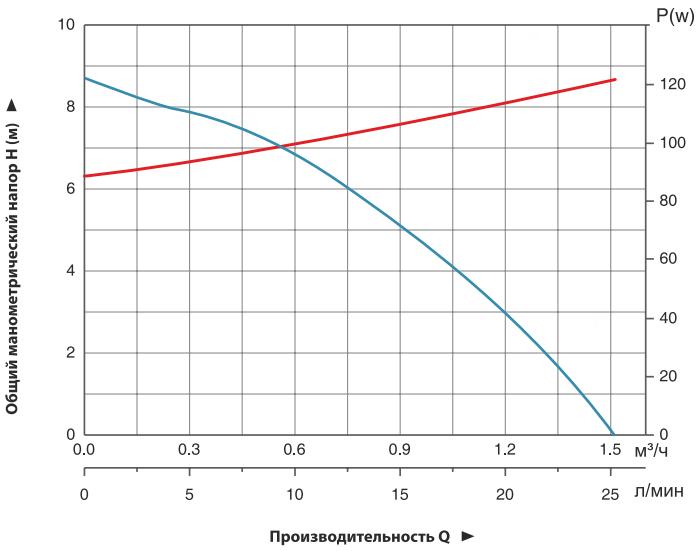

LRP15–90A/160

Q-H

Q-P

www.kelet.kz

LPm

Насосы циркуляционные для горячей воды

Применение

- Предназначены для повышения давления горячей воды в солнечных водонагревателях, банях и саунах
- Он также может поставлять воду (менее 100 ℃) двум семьям.

Насос

- Чугунный корпус имеющий антикоррозийную обработку
- Вал из нержавеющей стали
- Температура перекачиваемой жидкости от 2 ℃ до 100 ℃

Электродвигатель

- Класс изоляции: F
- Класс защиты: IP44

Расшифровка обозначения

LP m 37 0 (H A)

- A — Автоматический
- H — Высокий напор
- 0 — Код улучшения
- 37 — Мощность (x 10 Вт)
- m — Однофазный двигатель (Опущен для трехфазного двигателя)
- LP — Тип насоса LEO (бустерный насос)

Технические данные

Модель	Мощность	Q (м³/ч)	0	1.5	3	4.5	6	7.5	9	10.5	12	13.5	15	16.5	18	19.5
	кВт	Q (л/мин)	0	25	50	75	100	125	150	175	200	225	250	275	300	325
LPm125	0.125	H (м)	5.5	5	4.8	3.8	3	1.7	–	–	–	–	–	–	–	–
LPm250	0.25		5.5	5.2	5.1	4.9	4.6	4.2	3.5	2.8	2	–	–	–	–	–
LPm370	0.37		8	7.9	7.8	7.5	7.2	6.7	6.2	5.6	4.8	4	9.3	2.3	–	–
LPm550	0.55		19	19	18.9	18	17	16	14.9	13.7	12.4	11.2	9.8	8.5	6.6	4

Модель	Мощность	Q (м³/ч)	0	0.6	1.2	1.8	2.4	3.0	3.6	4.2	4.8	5.4	6.0	6.6
	кВт	Q (л/мин)	0	10	20	30	40	50	60	70	80	90	100	110
LPm370HA	0.37	H (м)	21	20.6	18.5	16	13.4	10	5.5	–	–	–	–	–
LPm750HA	0.75		30.8	30.7	30	29.5	28.3	26.3	24.4	22	19	16.2	13.2	9.4

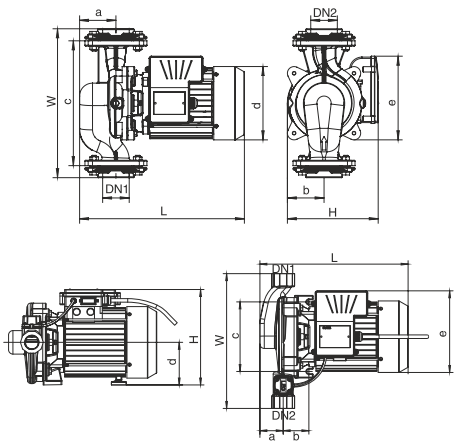

Размеры

Модель	DN1	DN2	L (mm)	W (mm)	H (mm)	a (mm)	b (mm)	c (mm)	d (mm)	e (mm)
LPm125	$1^1/_2$"	$1^1/_2$"	275	260	186	47	74	210	Φ141	160
LPm250	2 "	2 "	301	313	190	71	78	260	Φ141	164
LPm370	$2^1/_2$"	$2^1/_2$"	367	334	195	77	84	280	Φ141	173
LPm550	2 "	2 "	369	344	210	81	87	280	Φ165	182
LPm370HA	1 "	1 "	295	270	209	43	60	124	Φ95	141
LPm750HA	1 "	1 "	341	310	220	54	59	160	Φ98	165

shop.kelet.kz

Характеристики насосов

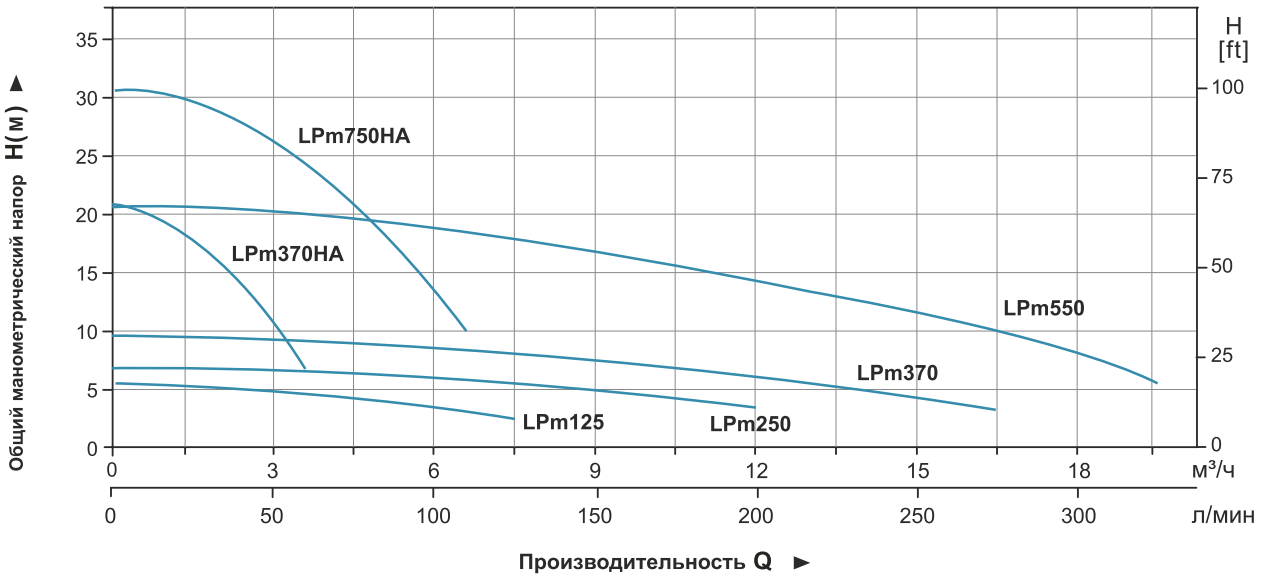

Таблица используемых материалов

LPm125/LPm250/LPm370/LPm550

No.	Части	Материал
1	Ответный фланец	HT200
2	Корпус насоса	HT200
3	Прокладка	
4	Рабочее колесо	PPO
5	Механическое уплотнение	Углерод / Керамика
6	Уплотнительное кольцо	
7	Суппорт	HT200
8	Подшипник	
9	Ротор	
10	Статор	
11	Клемная коробка	ABS
12	Конденсатор	
13	Крышка клемной коробки	
14	Задняя крышка	ZL102
15	Вентилятор	PP
16	Крышка вентилятора	08F

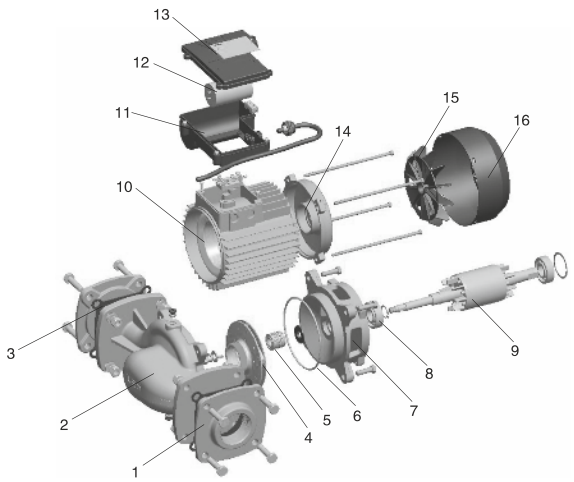

LPm370HA/LPm750HA

No.	Части	Материал
1	Корпус насоса	HT200
2	Рабочее колесо	PPO
3	Уплотнительное кольцо	
4	Суппорт	HT200
5	Подшипник	
6	Ротор	
7	Механическое уплотнение	Углерод / Керамика
8	Реле потока	
9	Статор	
10	Клемная коробка	ABS
11	Конденсатор	
12	Крышка клемной коробки	
13	Задняя крышка	ZL102
14	Вентилятор	PP
15	Крышка вентилятора	08F

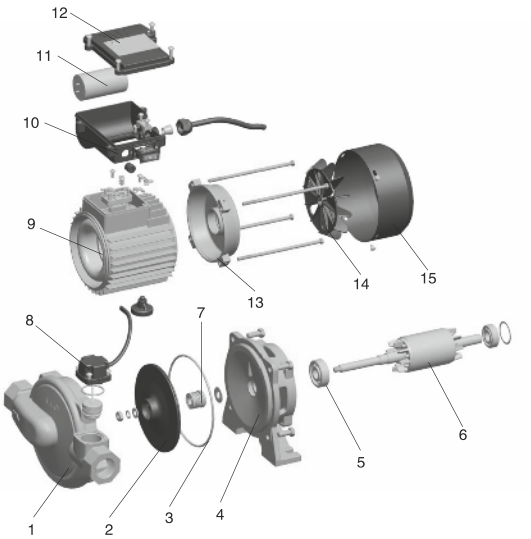

LP

Насосы циркуляционные для горячей воды

Применение

- Циркуляция горячей воды в системах отопления
- Системы кондиционирования
- Промышленные системы циркуляции
- Общие задачи повышения давления и циркуляции

Насос

- Чугунный корпус имеющий антикоррозийную обработку
- Вал из нержавеющей стали
- Температура перекачиваемой жидкости от 2 ℃ до 100 ℃

Электродвигатель

- Класс изоляции: F
- Класс защиты: IP44

Расшифровка обозначения

LP 1500

- 1500 — Мощность (кВт)
- LP — LEO Циркуляционный насос

Технические характеристики

МОДЕЛЬ	МОЩНОСТЬ		Q (м³/ч)	0	6	9	12	15	18	21	24	30	32
	кВт	л.с.	Q (л/мин)	0	100	150	200	250	300	350	400	500	533
LP1500	1.5	2	H (м)	26	25	24	23	21	19	17	13	5	0
LP2200	2.2	3		34	33	32	30	28	26	23	20	12	8

Размеры

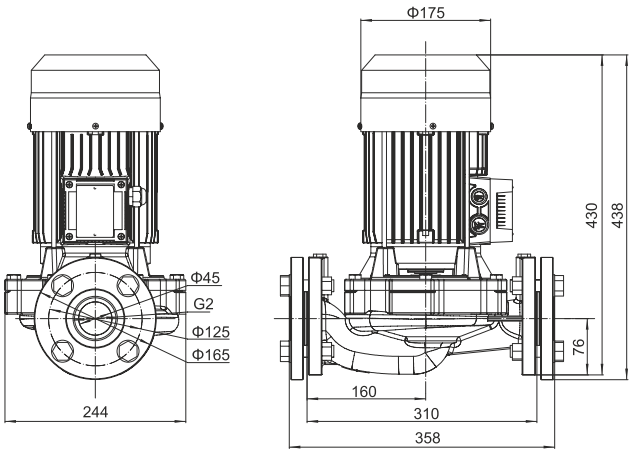

shop.kelet.kz

LP

Насосы циркуляционные для горячей воды

Характеристики насосов

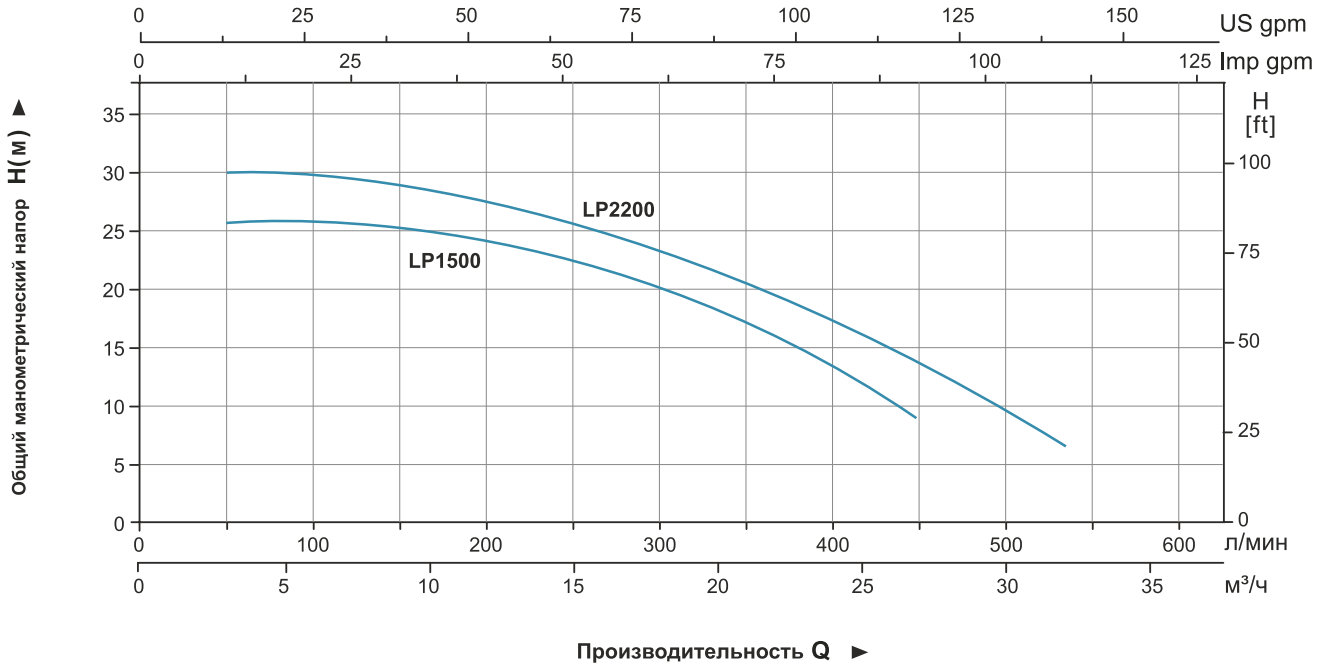

Таблица используемых материалов

No.	Части	Материал
1	Ответный фланец	HT 200
2	Корпус насоса	HT 200
3	Рабочее колесо	Латунь
4	Суппорт	HT 200
5	Подшипник	
6	Ротор	
7	Крышка вентилятора	08F
8	Вентилятор	PP
9	Клемная коробка	ABS
10	Задняя крышка	ZL102
11	Статор	

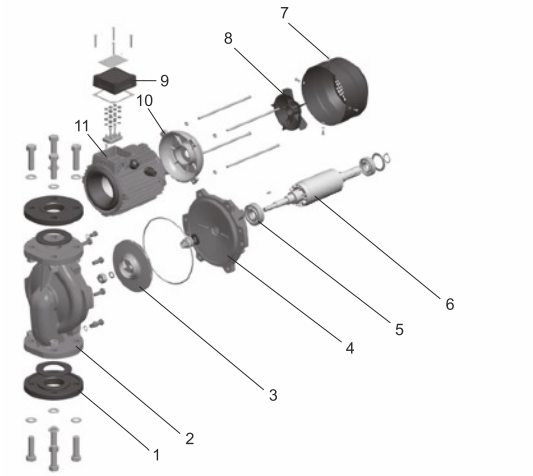

Упаковочная информация

МОДЕЛЬ	Вес брутто (кг)	Длина (мм)	Ширина (мм)	Высота (мм)
LP1500	37	450	325	375
LP2200	38.8	450	325	375

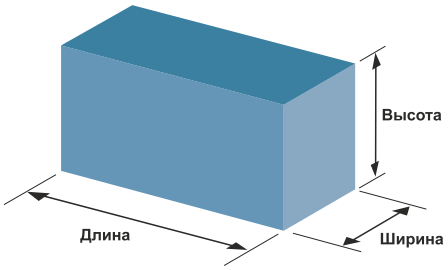

XKF
Насосы для фонтана

Применение

- Фильтрация воды в пруду
- Эстетичное оформление пруда
- Аэрация воды в пруду

Описание

- Пластиковый корпус
- Компактный, легкий, прочный и надежный
- Сменные насадки для формирования различных типов струй

Расшифровка обозначения

XKF - 6 P

- P — Материал корпуса: P-пластик
- 6 — Мощность (Вт)
- XKF — Код модели: Насос для фонтана

Технические характеристики

Модель	Напряжение питания	Мощность (Вт)	Макс. напор (м)	Макс. производительность (литров/час)	Выход (мм)	Кабель
XKF-6P	220V-240V/50Hz	6	0.7	380	13	H05RN-F 10m
XKF-15P	220V-240V/50Hz	15	1.0	850	13	H05RN-F 10m
XKF-20P	220V-240V/50Hz	20	1.1	1100	13	H05RN-F 10m
XKF-35P	220V-240V/50Hz	35	1.4	1600	19	H05RN-F 10m
XKF-55P	220V-240V/50Hz	55	2.3	2300	19	H05RN-F 10m
XKF-75P	220V-240V/50Hz	75	2.7	2650	19	H05RN-F 10m
XKF-95P	220V-240V/50Hz	95	3.0	3500	19	H05RN-F 10m
XKF-110P	220V-240V/50Hz	110	3.7	3750	19	H05RN-F 10m

Ограничения: Температура перекачиваемой жидкости, не более 35℃; Окружающая температура, не более 40℃.

XKP
Насосы для бассейнов

Применение

- Используется для циркуляции воды во всех видах бассейнов. Имеет встроенный фильтр грубой очистки перекачиваемой воды.

Насос

- Пластиковый корпус насоса
- Вал из нержавеющей стали AISI 304
- Максимальная температура перекачиваемой жидкости: + 35 °C
- Максимальная высота всасывания: 3,5 м

Электродвигатель

- Медная обмотка
- Встроенная защита от перегрева
- Класс изоляции: B
- Класс защиты: IPX5

Расшифровка обозначений

XKP 450 – 2

- 2 — Модельный ряд
- 450 — Мощность (Вт)
- XKP — Насосы для бассейнов

Технические характеристики

МОДЕЛЬ	МОЩНОСТЬ (P_1)	Q ($м^3$/ч)	1	2	3	4	5	6	7	8	9	10
	Вт	Q (л/мин)	17	33	50	66	83	100	116	132	150	165
XKP250-2	250	H (m)	6.9	6.3	5.5	4.6	3.6	2.4	1.0	-	-	-
XKP300-2	300		7.7	7.2	6.4	5.5	4.5	3.0	1.0	-	-	-
XKP350-2	350		8.4	7.7	7.0	6.2	5.0	3.8	2.3	0.8	-	-
XKP450-2	450		9.6	9.1	8.5	8.0	7.3	6.4	5.2	4.0	2.4	-

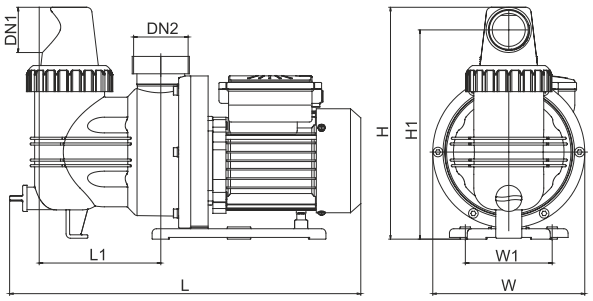

Размеры

МОДЕЛЬ	DN1	DN2	L (мм)	W (мм)	H (мм)	L1 (мм)	W1 (мм)	H1 (мм)
XKP250-2	40	40	416	175	265	140	100	239
XKP300-2			416	175	265	140	100	239
XKP350-2			416	175	265	140	100	239
XKP450-2			416	175	265	140	100	239

Характеристики насосов

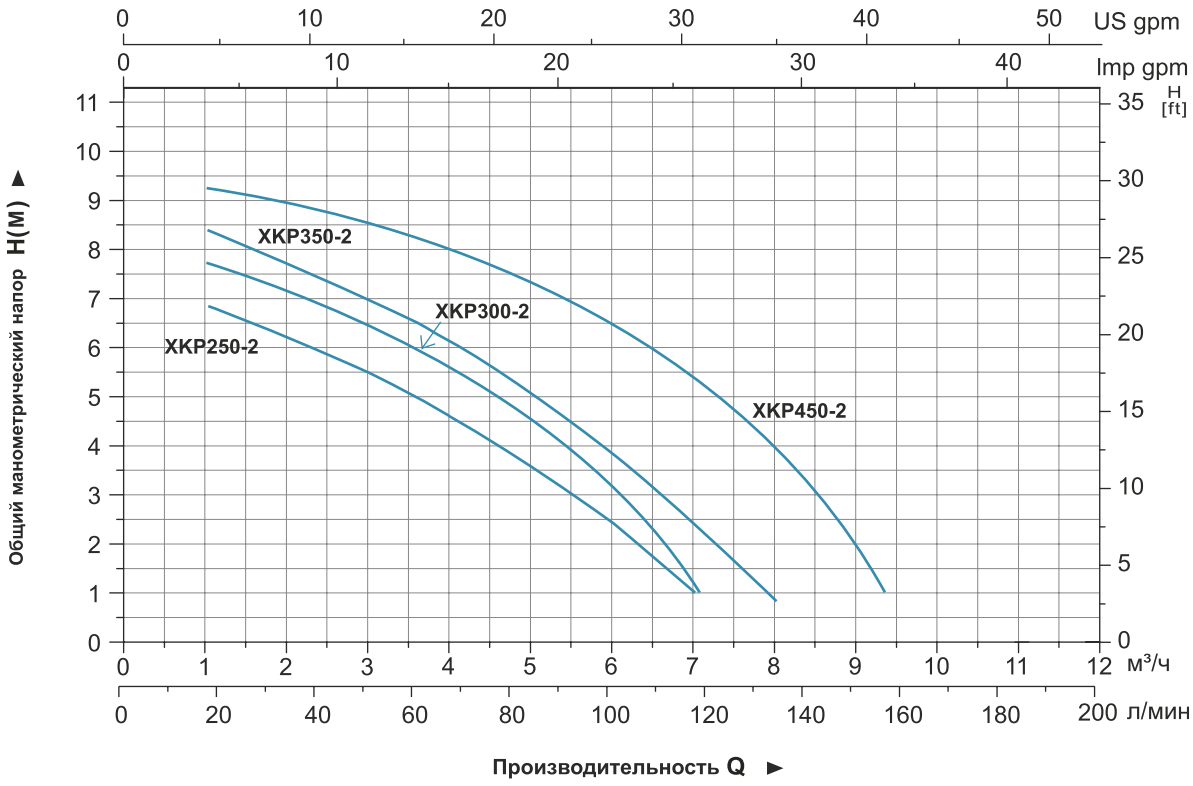

Таблица используемых материалов

No.	Части	Материал	No.	Части	Материал
1	Заливное отверстие	PP	14	Клеммная коробка	ABS
2	Корпус насоса	PP	15	Клеммная колодка	PC
3	Водонепроницаемая крышка	PPO	16	Крышка клеммной коробки	ABS
4	Диффузор	PPO	17	Конденсатор	
5	Шариковый подшипник		18	Передняя крышка	ZL102
6	Ротор		19	Держатель	PP
7	Основание	PA	20	Уплотнительное кольцо	NBR
8	Статор		21	Механическое уплотнение	Карбон/керамика
9	Крышка вентилятора	08F	22	Рабочее колесо	PPO
10	Вентилятор	PP	23	Фильтр	PP
11	Задняя крышка	ZL102	24	Прокладка	NBR
12	Корпус мотора	ZL102	25	Гайка	ABS
13	Кабель		26	Соединитель	PC

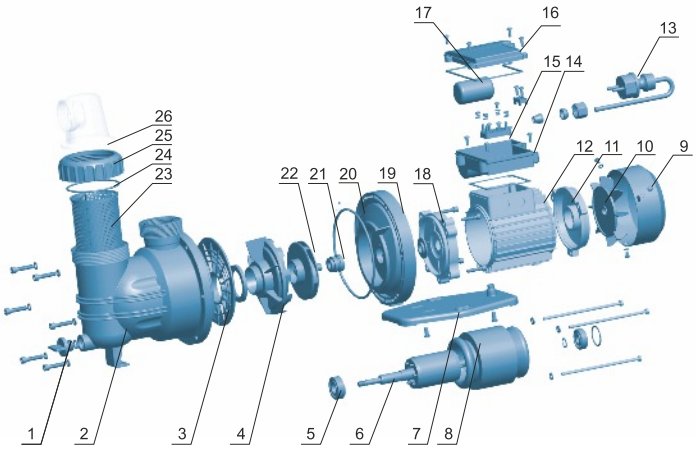

Упаковочная информация

МОДЕЛЬ	Вес брутто (кг)	Длина (мм)	Ширина (мм)	Высота (мм)	Количество (шт/20'TEU)
XKP250-2	5.6	450	203	238	1341
XKP300-2	6.0	450	203	238	1341
XKP350-2	6.2	450	203	238	1341
XKP450-2	6.4	450	203	238	1341

shop.kelet.kz

XKP
Насосы для бассейнов

Применение

- Используется для циркуляции воды во всех видах бассейнов. Имеет встроенный фильтр грубой очистки перекачиваемой воды.

Насос

- Пластиковый корпус касоса
- Вал из нержавеющей стали AISI 304
- Максимальная температура перекачиваемой жидкости: + 35 °C
- Максимальная высота всасывания: 3,5 м

Электродвигатель

- Медная обмотка
- Встроенная защита от перегрева
- Класс изоляции: B
- Класс защиты: IPX5

Расшифровка обозначений

XKP 16 04

- 04 — Модельный ряд
- 16 — Мощность (Вт)
- XKP — Насосы для бассейнов

Технические характеристики

МОДЕЛЬ	МОЩНОСТЬ	(м³/ч)	3	6	9	12	15	18	21	24	27	30
	Вт	(л/мин)	50	100	150	200	250	300	350	400	450	500
XKP554	600	H (м)	9.7	9	8	6	3.2	0.5	-	-	-	-
XKP804	800		10.8	10.3	8.8	7	4.5	1.5	-	-	-	-
XKP904	900		13.2	12.3	11.1	9.2	6.5	3.4	0.2	-	-	-
XKP1104	1100		14.8	14.2	13.2	12	10.3	8	4.8	-	-	-
XKP1604	1600		16.8	16.3	15.5	14.5	13.5	12	9.6	7	3.5	-
XKP2204	2200		17.8	17.3	16.5	16	14.8	13.4	11.7	9.5	6.5	3.3

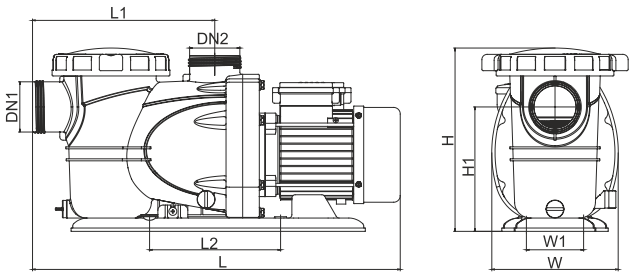

Размеры

МОДЕЛЬ	DN1	DN2	L (мм)	W (мм)	H (мм)	L1 (мм)	L2 (мм)	H1 (мм)
XKP554	50	50	553	190	276	274	197	187
XKP804			553	190	276	274	197	187
XKP904			553	190	276	274	197	187
XKP1104			553	190	276	274	197	187
XKP1604			583	190	276	274	197	187
XKP2204			583	190	276	274	197	187

Характеристики насосов

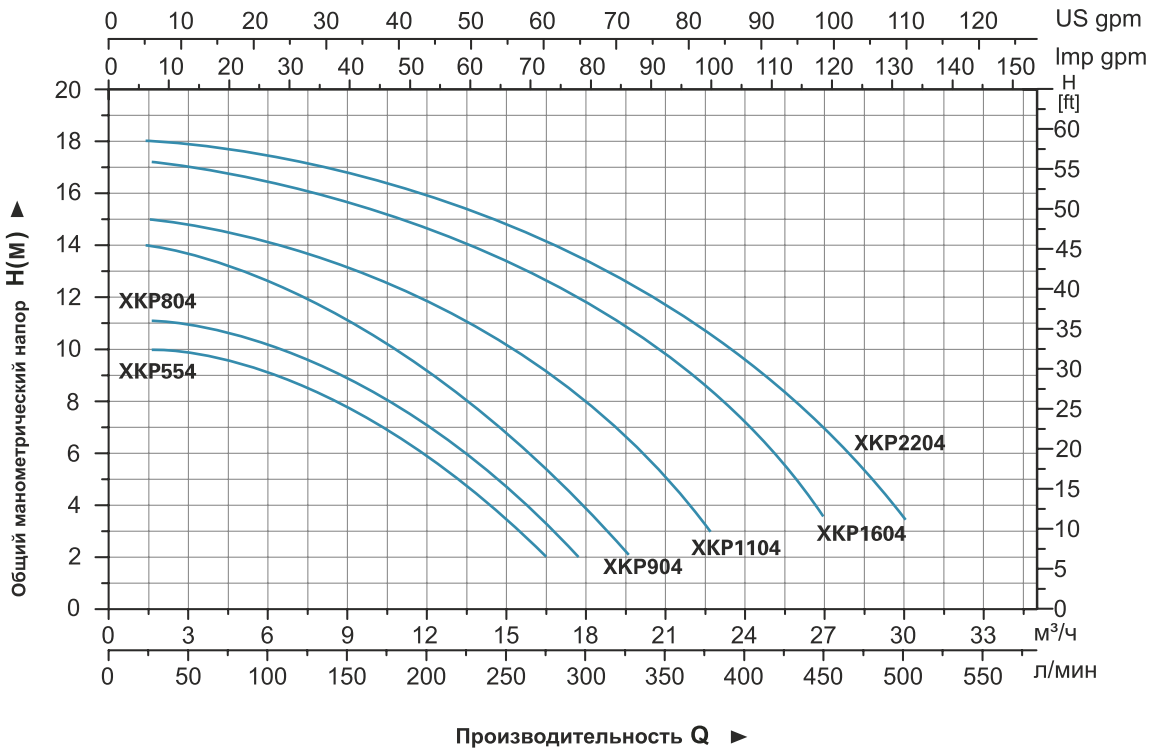

Таблица используемых материалов

No.	Части	Материал	No.	Части	Материал
1	Сливная пробка	PP	16	Задняя крышка	ZL102
2	Уплотнительное кольцо	NBR	17	Крышка конденсатора	ABS
3	Корпус клапана	PP	18	Конденсатор	
4	Корпус насоса	PP	19	Клеммная коробка	ABS
5	Уплотнительное кольцо круглого сечения	NBR	20	Статор	
6	Диффузор	PP	21	Подшипник	
7	Рабочее колесо	PPO	22	Ротор	
8	Механическое уплотнение	Карбон/керамика	23	Прокладка	NBR
9	Уплотнительное кольцо круглого сечения	NBR	24	Соединитель	PVC
10	Основание	PP	25	Накидная гайка	ABS
11	Пластиковый держатель	PP	26	Прокладка	EPDM
12	Держатель насоса	ZL102	27	Фильтр	PP
13	Крышка вентилятора	PP	28	Крышка насоса	PC
14	Вентилятор	PP	29	Гайка крышки насоса	PA6
15	Кабель		30	Гаечный ключ	PP

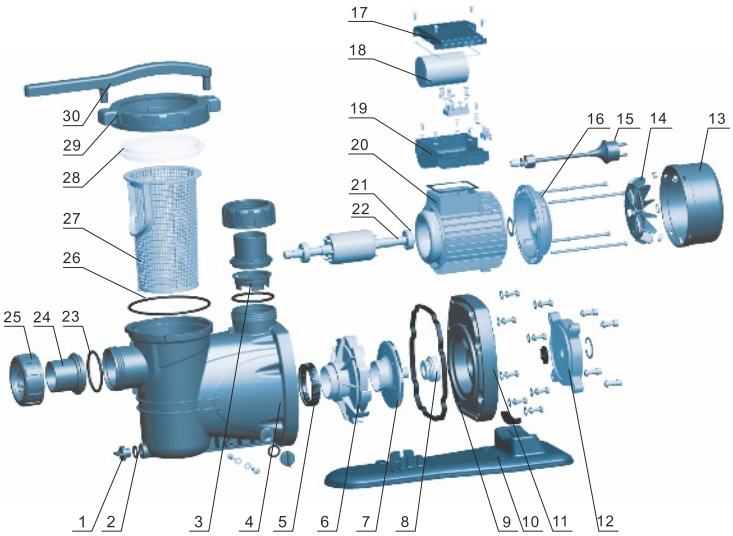

Упаковочная информация

МОДЕЛЬ	Вес брутто (кг)	Длина (мм)	Ширина (мм)	Высота (мм)	Количество (шт/20`TEU)
XKP554	10.4	585	220	290	816
XKP804	11.1	585	220	290	816
XKP904	12.1	585	220	290	816
XKP1104	12.8	585	220	290	816
XKP1604	16.1	615	230	290	744
XKP2204	17.7	615	230	290	744

WC

Насос - измельчитель канализационный

Применение

- Канализационная насосная станция предназначена для перекачивания сточных вод в частных домах и подвалах, где сточные воды не могут быть непосредственно перекачаны к канализации из-за отсутствия естественного уклона для слива.
- Обычно используется:
  - При перепланировке офисов или других коммерческих зданий.
  - Для организации канализации туалетов в подвалах ниже уровня канализации.
  - Для отвода стоков от стиральных машин и посудомоечных машин
  - Для организации туалетов, умывальников, ванн и душевых кабинетов в ванных комнатах, в случаях когда отсутствует возможность устройства канализации под естественным стоком.

Преимущества

- Компактный и плоский для удобной установки
- Автоматический запуск и остановка
- Высококачественный выключатель и угольный фильтр из Германии
- Печатная плата с функцией задержки времени и низковольтной защитой. Низкий уровень шума
- Новый нож и держатель, с лучшими характеристиками резания. измельчения.
- Возможность откачки сточных вод содержащих туалетную бумагу и
- фекалии

Условия работы

- Макс. температура жидкости: 35°C
- Макс. температура окружающей среды: 40°C
- Значение PH: 4-10
- Не должен использоваться для перекачивания химических веществ и растворителей

Расшифровка обозначений

WC 600 A

- A — Символ оптимизации продукции
- 600 — Мощность(Вт)
- WC — Канализационная насосная станция

Технические характеристики

МОДЕЛЬ	МОЩНОСТЬ	Q (м³/ч)	0	2.4	3.0	3.6	4.5	4.8	5.1
Однофазные	Вт	Q (л/мин)	0	40	50	60	75	80	85
WC600A	600	H (м)	8.7	7.5	6.5	6	4.5	4	3.3

Размеры

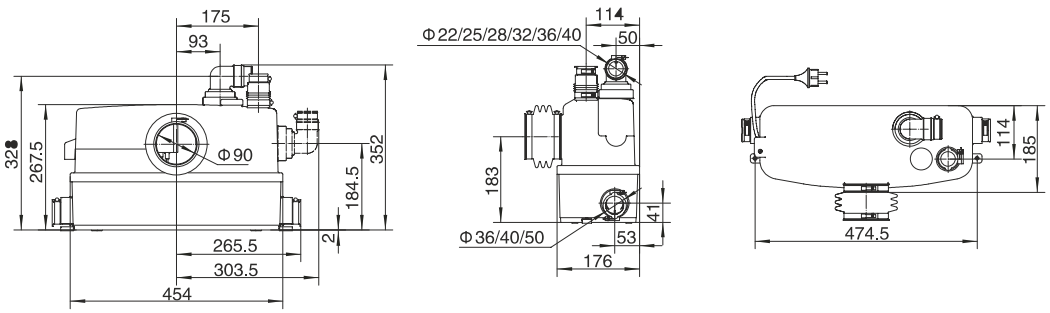

Характеристики насосов

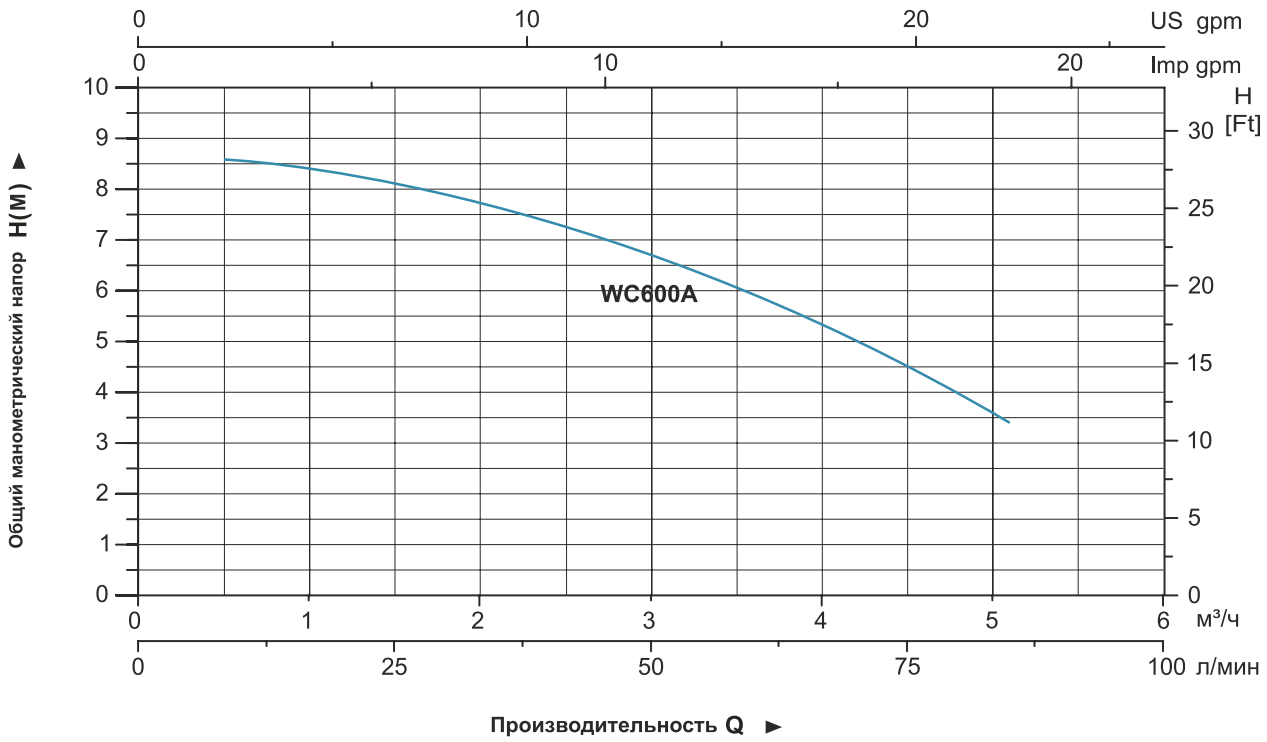

Таблица используемых материалов

No.	Части	Материал
1	Выпускной патрубок	EPDM
2	Соединение	PP
3	3 ходовые соединители	PP
4	Крышка	PP
5	Крышка выпускной	ABS
6	Крышка мотора	ABS
7	Воздушный выключатель	
8	Конденсатор	
9	Крышка бака	ABS
10	Корпус насоса	PP
11	Кольцо резания	AISI 304
12	Схемная плата	
13	Верхняя крышка	ZL 102
14	Ротор	
15	Статор	
16	Гнездо подшипника	ZL102
17	Щит статора	ZG 304

No.	Части	Материал
18	Рабочее колесо	PPO
19	Режущая пластина	AISI 304
20	Мешалка	PPO
21	Бак	ABS
22	Выпускной патрубок	NBR
23	Направляющая труба	EPDM

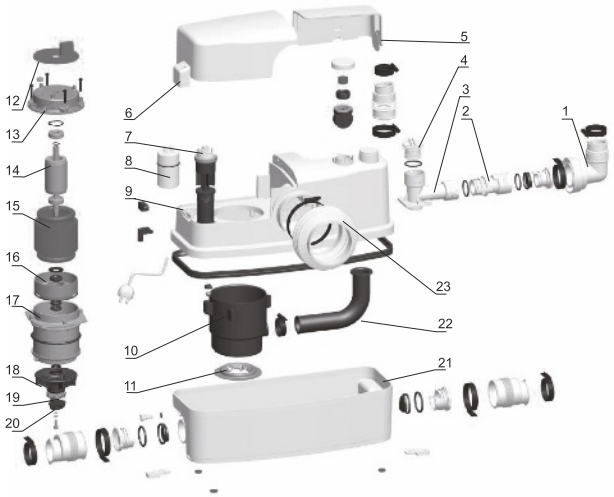

Упаковочная информация

МОДЕЛЬ	Вес брутто (кл)	Длина (мм)	Ширина (мм)	Высота (мм)	Количество (шт/20'TEU)
WC600A	9.6	495	215	384	720

LGP

Насос с бензиновым двигателем

Использование

- Для перекачивания воды или других жидкостей с такими же физическими и химическими свойствами, с температурой от 0 до 40 °C
- В сфере водоснабжения и водоотведения для заводов, шахт, фабрик, а так же для орошения полей и т.д

Преимущества

- Новый уникальный эргономичный дизайн
- Портативная и компактная структура на раме
- Высококачественный мотор с высоким КПД и увеличенным сроком службы
- Высопроизводительное рабочее колесо
- Низкий расход топлива

Насос

- Чугунная крыльчатка и диффузор с антикоррозийным покрытием
- Макс. всасывание: 8м.(всасывает воду на 5м требуется 120 сек.)
- Диаметр входного/выходного отверстий: 25 мм/38 мм

Двигатель

- Одноцилиндровый, двухтактный, с воздушным охлаждением
- Максимальная мощность: 1.6 л.с
- Обороты:7500 об/мин
- Соотношение смеси топлива: 1:25(2-тактное моторное масло и 90 - октановый бензин или выше)

Расшифровка обозначений

L GP 10

- 10 — Диаметр всасывающего/напорного патрубков (1”)
- GP — Насос с бензиновым двигателем (мотопомпа)
- L — Принадлежность к производству «LEO»

Технические характеристики

МОДЕЛЬ	Мощность	Смешанный топливный бак	Водоизмещение	Q (м³/ч)	0	2	4	6	8	10	12	14	16	18
	л.с.	L	cc	Q (л/мин)	0	33.3	66.7	100	133.3	166.7	200	233.3	266.7	200
LGP10	1.6	1	42.7	H (м)	38	35.7	26.9	6	-	-	-	-	-	-
LGP15	1.6	1	42.7		37	36.8	34	33	30	22.5	23.5	15	5	-

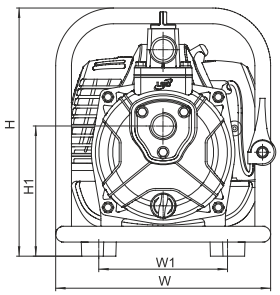

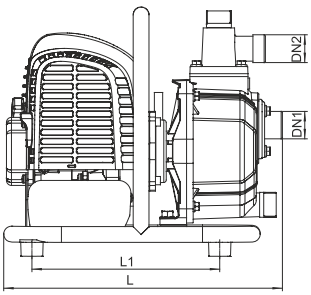

Размеры

МОДЕЛЬ	DN1	DN2	L (мм)	W (мм)	H (мм)	L1 (мм)	W1 (мм)	H1 (мм)
LGP10	1"	1"	336	279	300	217.5	155	157
LGP15	1 1/2"	1 1/2"	344	279	345	233	175	144

Характеристики насосов

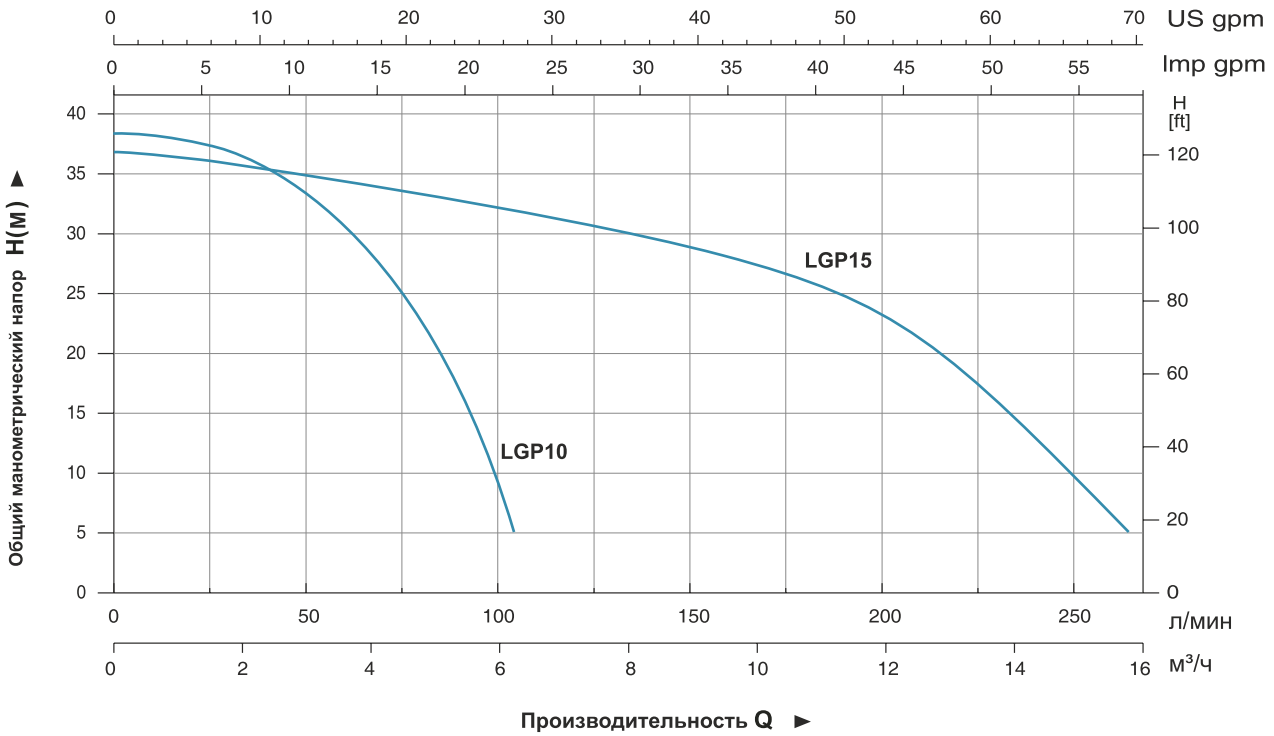

Таблица используемых материалов

No.	Части	Материал
1	Рама	Сталь
2	Рукоятка акселератора	
3	Двигатель	
4	Коленчатый вал	
5	Подшипник	
6	Соединитель	Алюминий
7	Крышка насоса	Алюминий
8	Уплотнительное кольцо	NBR
9	Механическое уплотнение	
10	Рабочее колесо	Чугун
11	Диффузор	Чугун
12	Уплотнительное кольцо	NBR
13	Заливная пробка	PP
14	Выпускной патрубок	Алюминий
15	Прокладка	NBR
16	Обратный клапан	NBR
17	Всасывающий патрубок	Алюминий
18	Корпус насоса	Алюминий

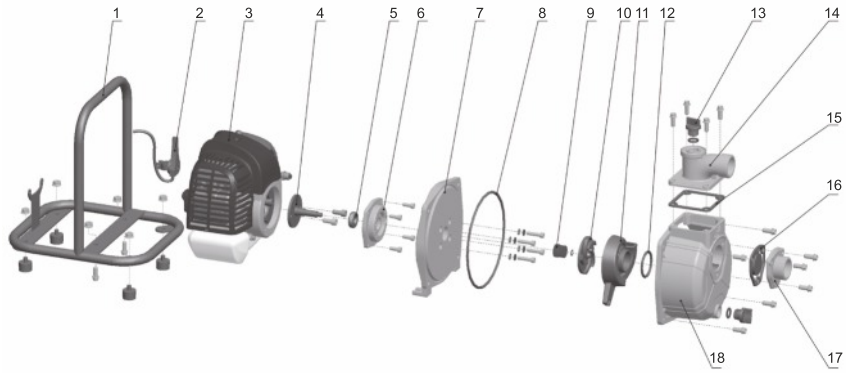

Упаковочная информация

МОДЕЛЬ	Вес брутто (кг)	Длина (мм)	Ширина (мм)	Высота (мм)	Количество (шт/20`TEU)
LGP10	8.1	350	290	325	896
LGP15	8.3	355	290	370	768

LGP

Насос с бензиновым двигателем

Использование

- Предназначен для перекачки чистоц воды с температурой от 0 до 40 °C
- Применяется в системах водоснабжения и дренажа в промышленности и горном деле городских и сельскохозяственных объектов, орошения полей и т.п.

Преимущества

- 4-х тактный бензиновый двигатель с высоким КПД
- Стабильная система зажигания, более полное сгорание топлива, низкий расход топлива
- Упрочненный корпус насоса, удобный в обслуживании
- Улучшенные уплотнения, специальное механическое уплотнение
- Высокоэфективная форма рабочего колеса

Насос

- Диффузор и рабочее колесо изготовлены из чугуна, прошедшего специальную антикоррозийную обработку
- Макс. всасывание: 8м.(всасывает воду на 5м требуется 120 сек.)
- Всасывающий/напорный патрубки: 38мм

Двигатель

- Одноцилиндровый, четырех тактный, с воздушным охлаждением
- Мощность: до 3 л.с.
- Рабоча частота: 3600 об/мин

Расшифровка обозначений

L GP 15 - A

- A — Код оптимизации продукта
- 15 — Всасывающий/напорный патрубки: ($1^1/_2$")
- GP — Мотопомпа с бензиновым двигателем
- L — Код продукта LEO

Технические характеристики

МОДЕЛЬ	Мощность	Топливный бак	Машинное масло	Водоизмещение	Q (м³/ч)	0	2	4	6	8	10	12	14	16	18
	л.с.	L	L	cc	Q (л/мин)	0	33.3	66.7	100	133.3	166.7	200	233.3	266.7	300
LGP15-A	3	1.8	0.35	87	H (м)	26	25	24.8	23	22	20	17	15	12	7.2

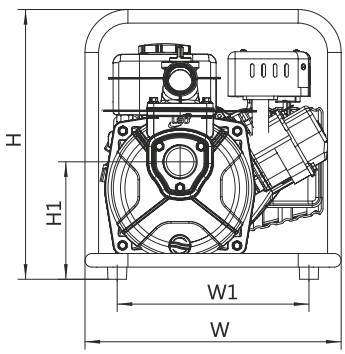

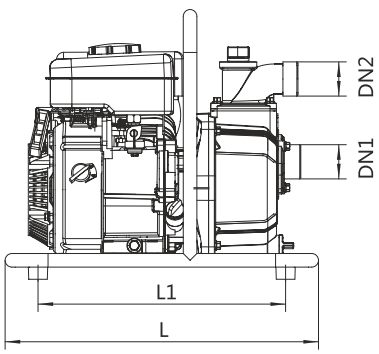

Размеры

МОДЕЛЬ	DN1	DN2	L (mm)	W (mm)	H (mm)	L1 (mm)	W1 (mm)	H1 (mm)
LGP15-A	$1^1/_2$"	$1^1/_2$"	438	358	377	346	268	164.2

Характеристики насосов

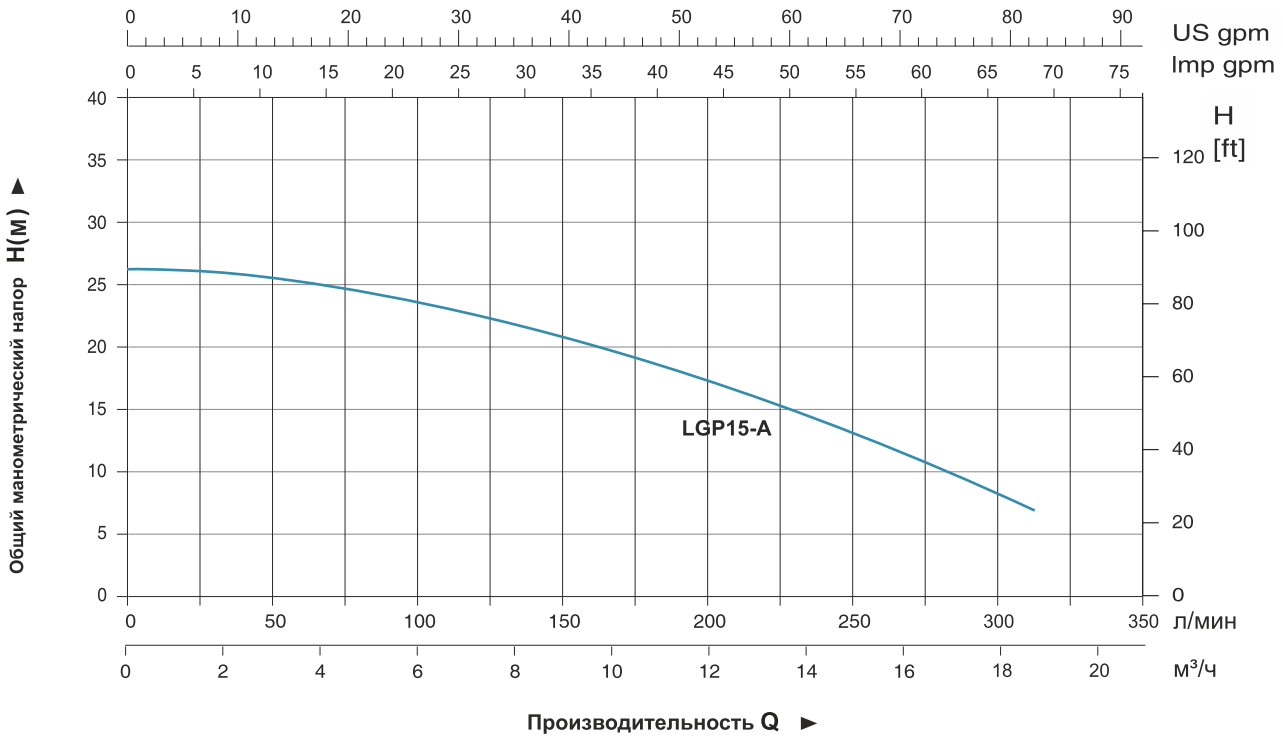

Таблица используемых материалов

No.	Части	Материал
1	Рама	Сталь
2	Двигатель	
3	Крышка насоса	Алюминий
4	Уплотнение	NBR
5	Механическое уплотнение	Графит / Керамика
6	Рабочее колесо	Чугун
7	Диффузор	Чугун
8	Уплотнение	NBR
9	Корпус насоса	Алюминий
10	Уплотнение	NBR
11	Пробка	Пластик
12	Напорный патрубок	Алюминий
13	Обратный клапан	NBR
14	Всасывающий патрубок	Алюминий

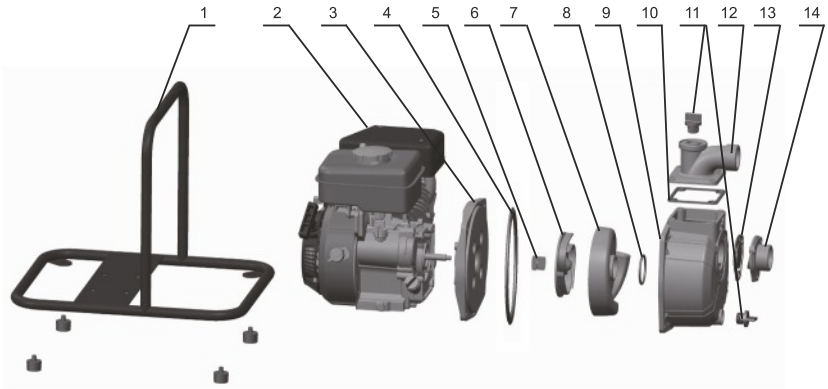

Упаковочная информация

МОДЕЛЬ	Вес брутто (кг)	Длина (мм)	Ширина (мм)	Высота (мм)	Количество (шт/20`TEU)
LGP15-A	15.5	464	378	400	340

shop.kelet.kz

LGP

Насос с бензиновым двигателем

LGP20-2B
LGP30-2B

LGP20-B
LGP30-B

Использование

- Для перекачивания воды или других жидкостей с такими же физическими и химическими свойствами, с температурой от 0 до 40 °C
- В сфере водоснабжения и водоотведения для заводов, шахт, фабрик, а так же для орошения полей и т.д

Преимущества

- Усиленный корпус насоса обеспечивает высокую прочность и надежность
- Цельная конструкция 2 в 1 позволяет избежать перегрева мотора
- Улучшенная герметизация за счет специального торцевого уплотнителя
- Возможность установки выходных отверстий в 5-ти направлениях для более удобного использования
- Улучшенная ручка стартера для более удобного запуска
- Экономичность
- Двигатель LEO по умолчанию, двигатель BS / Honda является дополнительным

Насос

- Чугунная крыльчатка и диффузор с антикоррозийным покрытием
- Высококачественный кованый коленчатый вал
- Макс. всасывание: 8м.(всасывает воду на 5м требуется 120 сек.)
- Диаметр входного/выходного отверстий: 50 мм / 80 мм

Двигатель

- Один цилиндр, 4-х тактный, воздушное охлаждение
- Максимальная мощность: 3 л.с. /5,5 л.с. / 6,5 л.с
- Обороты: 3600 об/мин
- Когда уровень масла будет слишком низким, двигатель автоматически выключится

Расшифровка обозначений

LGP 20 – A(B、2B)

- A(B、2B) — Модельный ряд
- 20 — Входной/выходной диаметры
- LGP — Насос с бензиновым двигателем
- L — Принадлежность к производству «LEO»

Технические характеристики

МОДЕЛЬ	Мощность	Топливный бак	Машинное масло	Водоизмещение	Q (м³/ч)	0	5	10	15	20	25	30	35	40	45	50	55	60
	л.с.	L	L	cc	Q (л/мин)	0	83.3	166.7	250	333.3	416.7	500	583.3	666.7	750	833.3	916.7	1000
LGP20-A	5.5	2.8	0.55	163	H (м)	32	29.1	25.2	21.5	16.6	11.3	6.5	-	-	-	-	-	-
LGP30-A	6.5	2.8	0.55	196		32	30.4	29.3	27.1	25.5	23	20.5	18	16.2	13.5	11	9	6
LGP20-B	5.5	2.8	0.58	163		32	28	24.5	21	17.5	14	7.5	-	-	-	-	-	-
LGP30-B	5.5	2.8	0.58	163		31	30	28	26.5	25	23	20	17.5	15	13.5	10	6.5	4
LGP20-2B	5	3.1	0.6	163		32	28.5	25	22	18	14	7.5	-	-	-	-	-	-
LGP30-2B	5	3.1	0.6	163		33	32	30	28.4	27	25	22	19.3	17	15.5	12	8.6	5

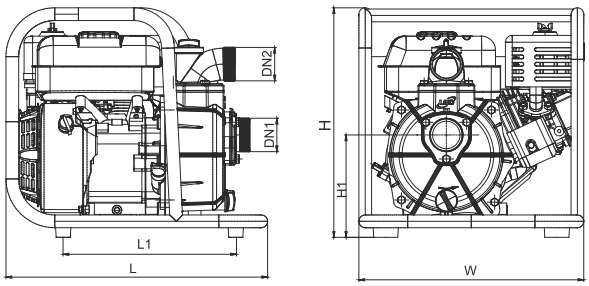

Размеры

МОДЕЛЬ	DN1	DN2	L (мм)	W (мм)	H (мм)	H1 (мм)
LGP20-A	2"	2"	462	397.5	405.5	181
LGP30-A	3"	3"	462	397.5	405.5	189
LGP20-B	2"	2"	463	397	404	181
LGP30-B	3"	3"	463	397	404	180.9
LGP20-2B	2"	2"	530	420	425	183
LGP30-2B	3"	3"	530	420	403.6	180.9

Характеристики насосов

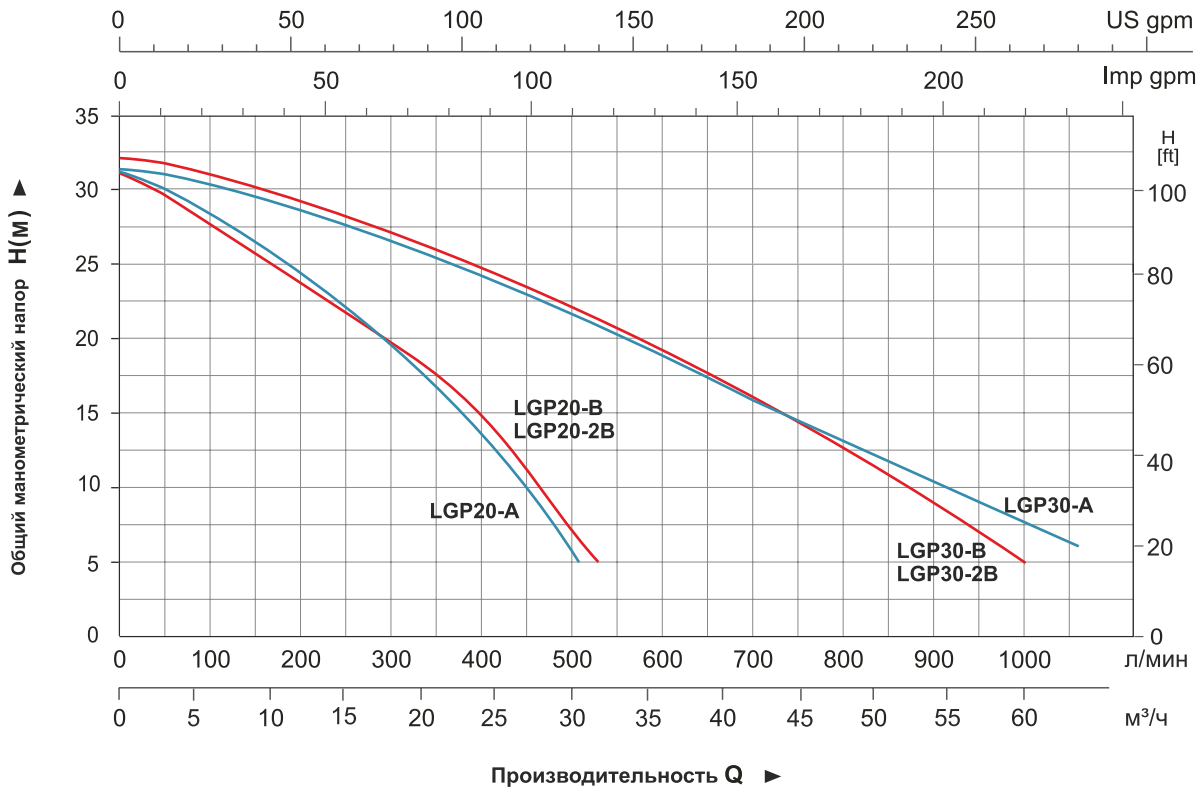

Таблица используемых материалов

No.	Части	Материал
1	Рама	Сталь
2	Двигатель	
3	Крышка насоса	ADC12
4	Уплотнительное кольцо	NBR
5	Механическое уплотнение	Графит / Керамика
6	Рабочее колесо	Чугун
7	Диффузор	Чугун
8	Уплотнение	NBR
9	Корпус насоса	Алюминий
10	Прокладка	NBR
11	Напорный патрубок	Алюминий
12	Пробка	PA6
13	Обратный клапан	NBR
14	Всасывающий патрубок	Алюминий

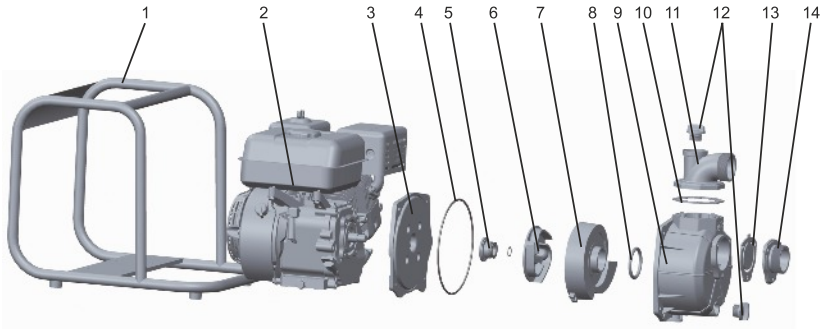

Упаковочная информация

МОДЕЛЬ	Вес брутто (кг)	Длина (мм)	Ширина (мм)	Высота (мм)	Количество (шт/20`TEU)
LGP20-A	21.5	470	412	432	340
LGP30-A	23	470	412	432	340
LGP20-B	21.5	470	412	432	326
LGP30-B	22.5	470	412	432	326
LGP20-2B	24.2	545	435	450	228
LGP30-2B	26.2	545	435	450	228

LGP

Насос с бензиновым двигателем

LGP20-3G
LGP20-4G

LGP20-G
LGP20-2G

Использование

- Для перекачивания воды или других жидкостей с такими же физическими и химическими свойствами, с температурой от 0 до 40 °C
- В сфере водоснабжения и водоотведения для заводов, шахт, фабрик, а так же для орошения полей и т.д

Преимущества

- Новый уникальный эргономичный дизайн
- Портативная и компактная структура на раме
- Высококачественный мотор с высоким КПД и увеличенным сроком службы
- Высопроизводительное рабочее колесо
- Низкий расход топлива
- Двигатель LEO по умолчанию, двигатель BS / Honda является дополнительным

Насос

- Специальный противо-заклинивающий диффузор из чугуна
- Макс. всасывание: 8м.(всасывает воду на 5м требуется 120 сек.)
- Диаметр входного/выходного отверстий: 50 мм/2x38 мм + 1x50 мм 38 мм/1x38 мм + 2x25 мм

Двигатель

- Незаклинивающий диффузор изготовленный из чугуна
- Максимальная мощность: 6,5 л.с
- Обороты: 3600 об/мин
- Когда уровень масла будет слишком низким, двигатель автоматически выключится

Расшифровка обозначений

LGP 20 - H (G、2G、3G、4G)

- H (G、2G、3G、4G) — Высоконапорный
- 20 — Диаметр всасывающего/напорного патрубков
- LGP — Насос с бензиновым двигателем (мотопомпа)
- LGP — Принадлежность к производству «LEO»

Технические характеристики

МОДЕЛЬ	Мощность	Топливный бак	Машинное масло	Водоизмещение	Q (м³/ч)	0	5	10	15	20	25	30
	л.с.	L	L	cc	Q (л/мин)	0	83.3	166.7	250	333.3	416.7	500
LGP20-H	6.5	2.8	0.55	196	H (м)	58	51	45	38.5	29	19	6
LGP20-2H	6.5	2.8	0.55	196		81	72.5	60	45	5	-	-
LGP20-G	6.5	2.8	0.58	196		59	54	46.8	39	30	20	5.4
LGP20-2G	6.5	2.8	0.58	196		84	77.7	61.6	38.3	4.9	-	-
LGP20-3G	6.5	3.1	0.6	208		59	55.2	50	42.8	15	-	-
LGP20-4G	6.5	3.1	0.6	208		86	77.6	60.7	40	4.4	-	-

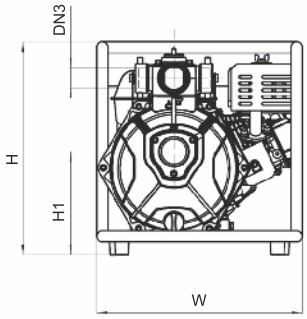

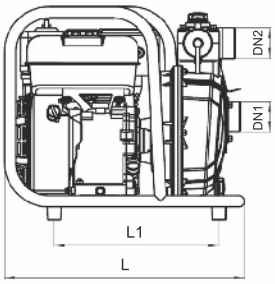

Размеры

МОДЕЛЬ	DN1	DN2	2×DN3	L (мм)	W (мм)	H (мм)	H1 (мм)
LGP20-H	2"	2"	1.5"	463	397	412	200
LGP20-2H	2"	2"	1.5"	463	397	412	200
LGP20-G	2"	2"	1.5"	463	398	406	192.2
LGP20-2G	2"	2"	1.5"	463	398	406	192.2
LGP20-3G	1.5"	1.5"	1"	530	420	425	190
LGP20-4G	1.5"	1.5"	1"	530	420	425	190

Характеристики насосов

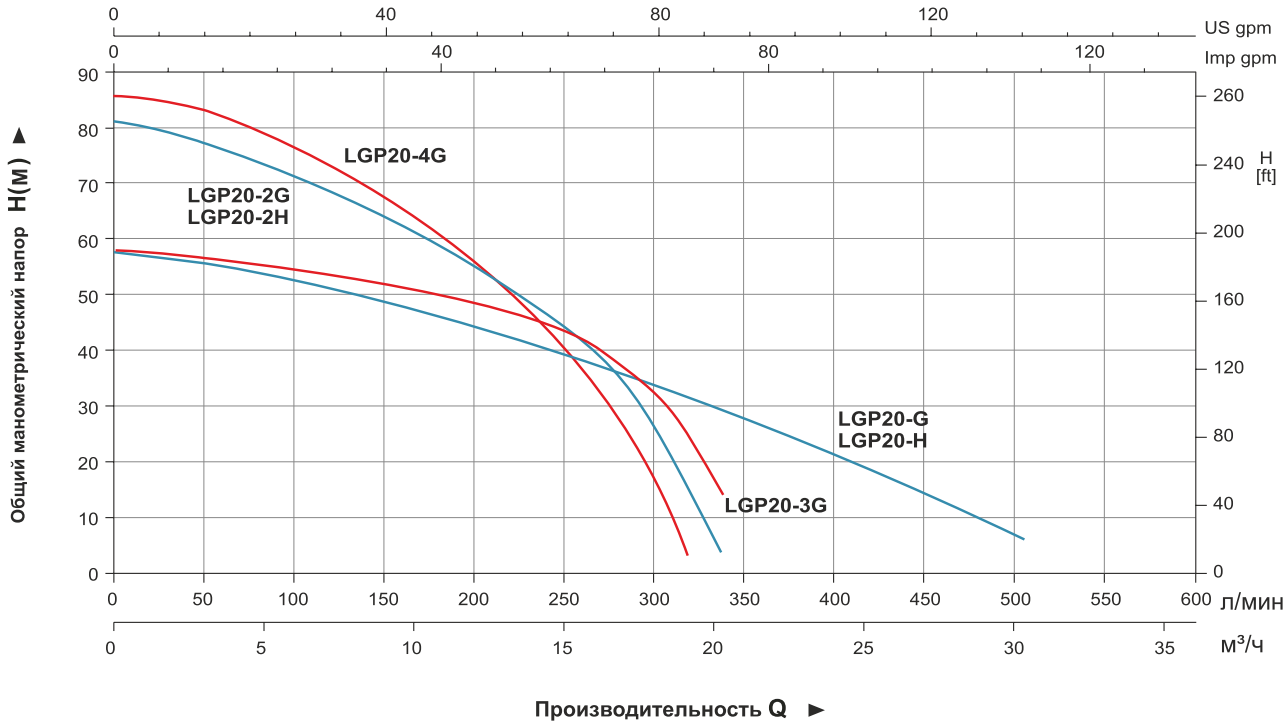

Таблица используемых материалов

No.	Части	Материал
1	Рама	Сталь
2	Двигатель	
3	Задняя крышка насоса	Алюминий
4	Механическое уплотнение	
5	Уплотнительное кольцо	NBR
6	Рабочее колесо	Алюминий
7	Прокладка	NBR
8	Диффузор	Чугун
9	Прокладка	NBR
10	Заглушка выпускного коллектора	PP
11	Прокладка	NBR
12	Выпускной патрубок	Алюминий
13	Прокладка	NBR
14	Корпус насоса	Алюминий
15	Обратный клапан	NBR
16	Всасывающий патрубок	Алюминий
17	Сливная пробка	PA6

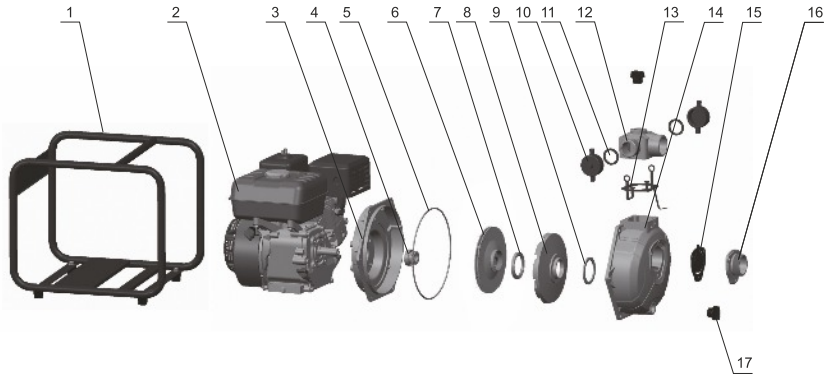

Упаковочная информация

МОДЕЛЬ	Вес брутто (кг)	Длина (мм)	Ширина (мм)	Высота (мм)	Количество (шт/20`TEU)
LGP20-H	22.22	470	412	432	340
LGP20-2H	22.24	470	412	432	340
LGP20-G	22.3	470	412	432	340
LGP20-2G	22.3	470	412	432	340
LGP20-3G	26.2	545	435	480	233
LGP20-4G	27.2	545	435	480	233

shop.kelet.kz

LGP

Насос с бензиновым двигателем

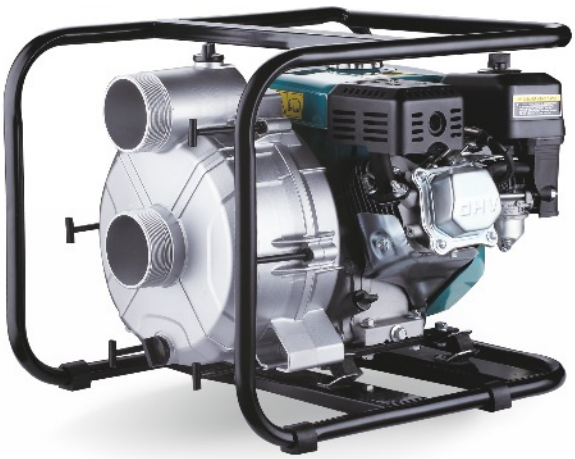

Использование

- Предназначен для перекачки загрязненной воды с температурой от 0 до 40 °C
- Применяется в системах водоснабжения и дренажа в промышленности и горном деле городских и сельскохозяйственных объектов, орошения полей и т.п.

Преимущества

- Новый эргономичный дизайн
- Обновленный 4-х тактный бензиновый двигатель с высоким КПД и усиленным коленчатым валом
- Стабильная система зажигания, более полное сгорание топлива, низкий расход топлива
- Прочная, компактная и удобная рама
- Улучшенные уплотнения, специальное механическое уплотнение
- Высокоэфективная форма рабочего колеса

Насос

- Диффузор и рабочее колесо изготовлены из чугуна, прошедшего специальную антикоррозийную обработку
- Макс. всасывание: 8м.(всасывает воду на 5м требуется 120 сек.)
- Всасывающий/напорный патрубки: 3"
- Максимальный размер частиц :20 мм

Двигатель

- Одноцилиндровый, 4-х тактный, с воздушным охлаждением
- Мощность: до 6,5 л.с.
- Рабоча частота: 3600 об/мин
- Когда уровень масла будет слишком низким, двигатель автоматически выключится

Расшифровка обозначений

L GP 30 - W

- W — Код продукта
- 30 — Всасывающий/напорный патрубки: (3")
- GP — Мотопомпа с бензиновым двигателем
- L — Код продукта LEO

Технические характеристики

МОДЕЛЬ	Мощность	Топливный бак	Машинное масло	Водоизмещение	Q (м³/ч)	0	5	10	15	20	25	30	35	40	45	50	55	60
	л.с.	L	L	cc	Q (л/мин)	0	83.3	166.7	250	333.3	416.7	500	583.3	666.7	750	833.3	916.7	1000
LGP30-W	6.5	2.8	0.55	196	H (м)	25.9	25.3	24.1	22.8	21.2	18.8	16.1	13.2	9.6	6.1	2.1	-	-

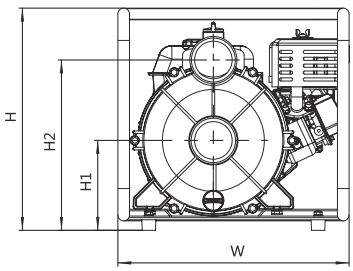

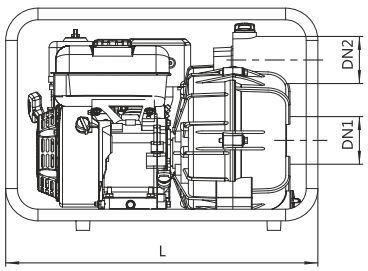

Размеры

МОДЕЛЬ	DN1	DN2	L (mm)	W (mm)	H (mm)	H1 (mm)	H2 (mm)
LGP30-W	3"	3"	590	447	530	195	347

Характеристики насосов

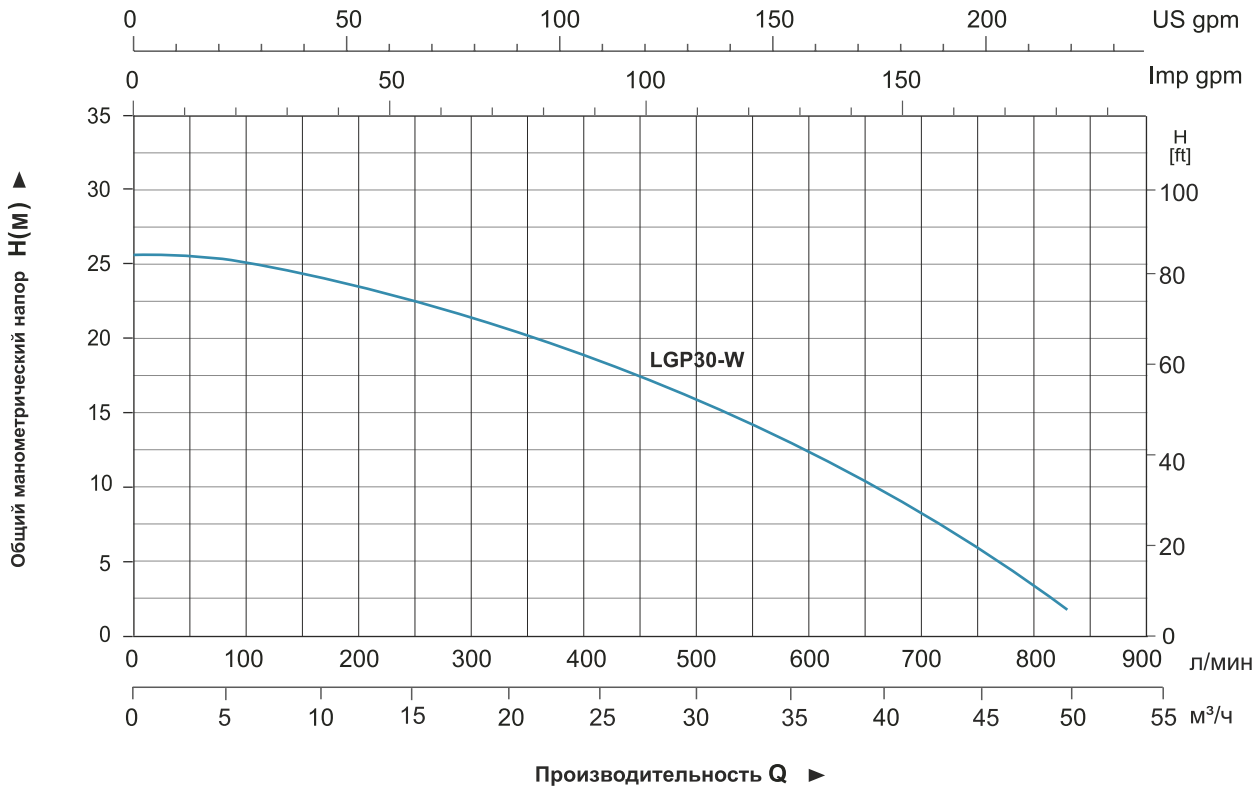

Таблица используемых материалов

No.	Части	Материал
1	Рама	Сталь
2	Двигатель	
3	Крышка насоса	Алюминий
4	Уплотнительное кольцо	NBR
5	Механическое уплотнение	Графит / Керамика
6	Рабочее колесо	Чугун
7	Уплотнение	NBR
8	Диффузор	Чугун
9	Обратный клапан	NBR
10	Корпус насоса	Алюминий
11	Пробка	PA6

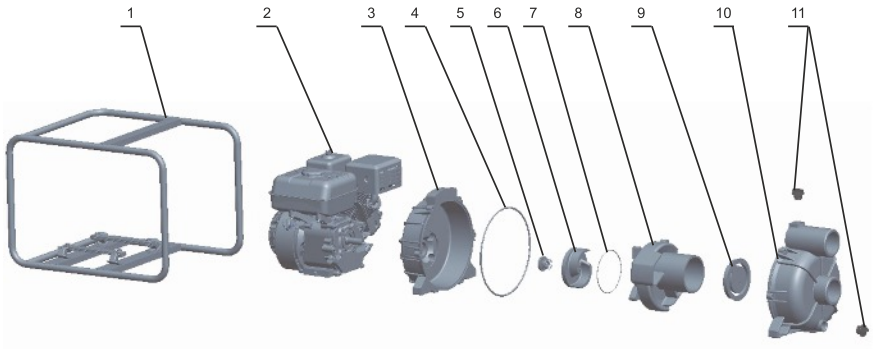

Упаковочная информация

МОДЕЛЬ	Вес брутто (кг)	Длина (мм)	Ширина (мм)	Высота (мм)	Количество (шт/20`TEU)
LGP30-W	33.6	605	450	459	188

LDP

Насос с дизельным двигателем

Использование

- Предназначен для перекачки чистой воды с температурой от 0 до 40 °C
- Применяется в системах водоснабжения и дренажа в промышленности и горном деле городских и сельскохозяйственных объектов, орошения полей и т.п.

Преимущества

- Новый эргономичный дизайн
- Обновленный 4-х тактный бензиновый двигатель с высоким КПД и усиленным коленчатым валом
- Стабильная система зажигания, более полное сгорание топлива, низкий расход топлива
- Прочная, компактная и удобная рама
- Улучшенные уплотнения, специальное механическое уплотнение
- Высокоэфективная форма рабочего колеса

Насос

- Диффузор и рабочее колесо изготовлены из чугуна, прошедшего специальную антикоррозийную обработку
- Макс. всасывание: 5м
- Всасывающий/напорный патрубки: 2" и 3 "

Двигатель

- Одноцилиндровый, 4-х тактный, с воздушным охлаждением
- Мощность: 3,8 л.с. / 5,4 л.с.
- Рабоча частота: 3600 об/мин
- Рабочий объем 219 см³ / 306 см³

Расшифровка обозначений

L DP 20 - A

- A — Обозначение оптимизации
- 20 — Всасывающий/напорный патрубки: (2")
- DP — Мотопомпа с дизельным двигателем
- L — Код продукта LEO

Технические характеристики

MODEL	POWER	Q (m³/h)	0	5	10	15	20	25	30	35	40	45	50	55
	HP	Q (l/min)	0	83.4	166.7	250.1	333.4	416.8	500.1	583.5	666.8	750.2	833.5	916.9
LDP20-A	3.8	H (m)	31	27	23	18.4	15	10	5.9	-	-	-	-	-
LDP30-A	5.4		30	27	26.5	24.1	21.4	19.3	16.7	15.8	13.5	11	8	4.8

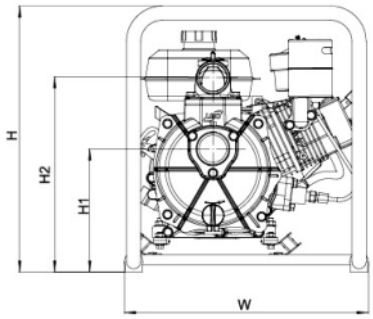

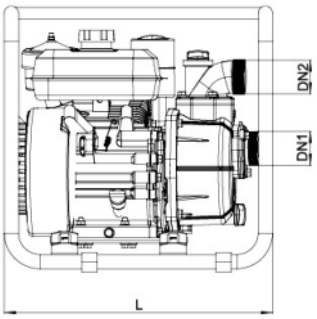

Размеры

МОДЕЛЬ	DN1	DN2	L (mm)	W (mm)	H (mm)	H1 (mm)	H2 (mm)
LDP20-A	2"	2"	470	427	536	225	362
LDP30-A	3"	3"	470	427	536	230	380

Характеристики насосов

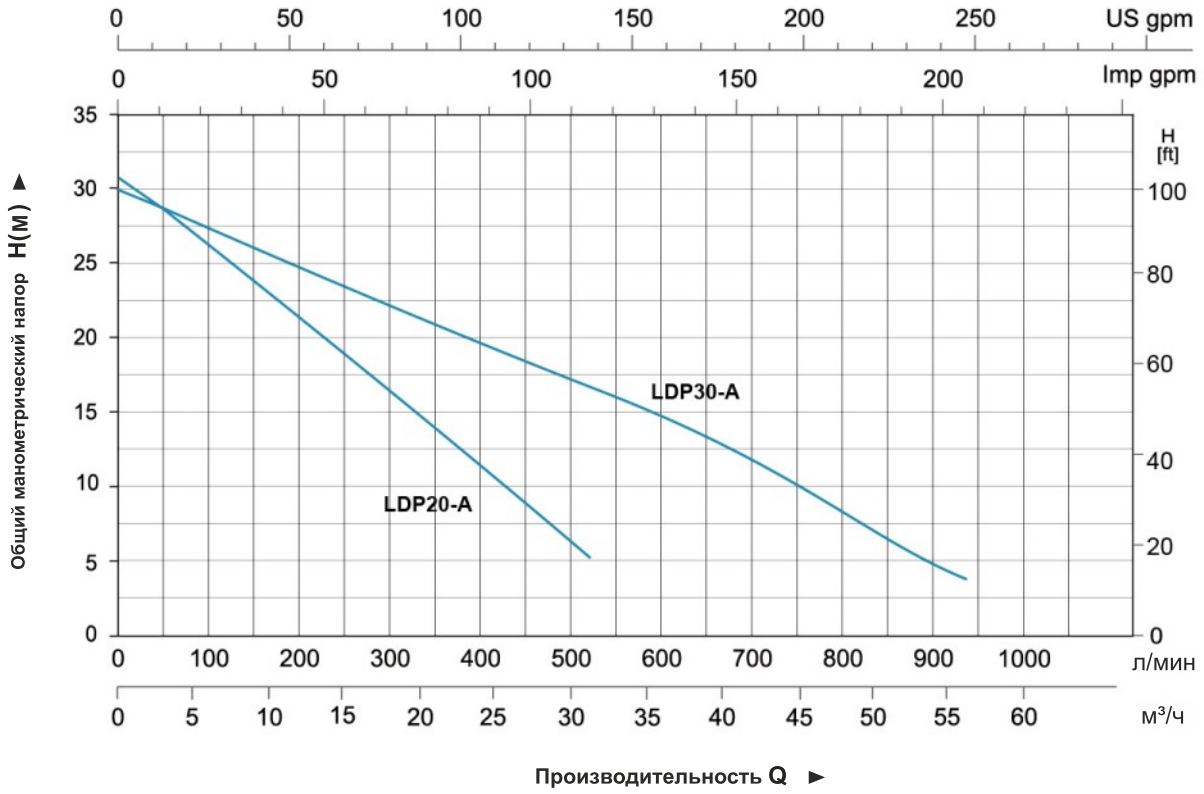

Таблица используемых материалов

No.	Части	Материал
1	Рама	Сталь
2	Двигатель	
3	Крышка насоса	Алюминий
4	Уплотнительное кольцо	NBR
5	Механическое уплотнение	Графит / Керамика
6	Крыльчатка	HT200
7	Диффузор	HT200
8	Уплотнительное кольцо	NBR
9	Корпус насоса	Алюминий
10	Уплотнитель	NBR
11	Выходное отверстие	Алюминий
12	Штекер	ABS
13	Обратный клапан	NBR
14	Входное отверстие	Алюминий

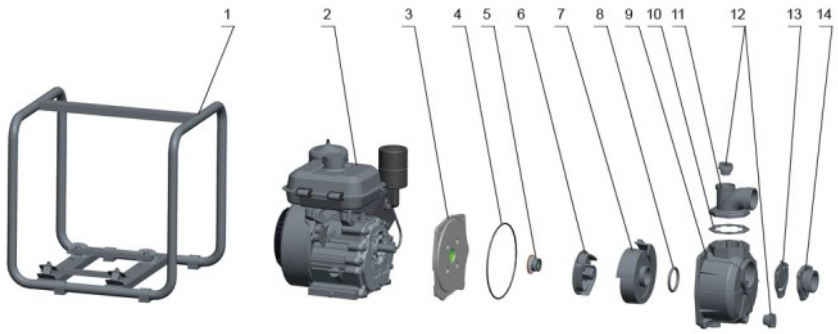

Упаковочная информация

МОДЕЛЬ	Вес брутто (кг)	Длина (мм)	Ширина (мм)	Высота (мм)	Количество (шт/20`TEU)
LDP20-A	35.14	485	435	580	252
LDP30-A	49	485	435	580	252

shop.kelet.kz

SPm
Погружные Вихревые Насосы

Применение

- Может использоваться для перекачивания чистой воды или других жидкостей с такими же физическими и химическими свойствами.
- Применяется для водоснабжения небольших жилых построек, автоматических систем полива, малых систем кондиционирования и вспомогательного оборудования.

Насос

- Специальное антикоррозийное покрытие чугунного корпуса насоса
- Максимальная температура окружающей среды: +40°C
- Макс. Глубина погружения: 5 м.
- Жесткость жидкости PH: 6.5 - 8.5
- Максимальное содержание песка: 0.1%
- Максимальный размер частиц: 0.2 мм

Электродвигатель

- Медная обмотка
- Класс изоляции: F
- Класс защиты: IPX8

Расшифровка обозначений

S P m 37 A

- A — Поплавковый выключатель
- 37 — Мощность (x10Вт)
- m — Однофазный мотор (Для трехфазных отсутствует)
- P — Вихревые насосы
- S — Погружаемый тип

Технические характеристики

МОДЕЛЬ	МОЩНОСТЬ		Q (м³/ч)	0	0.5	1	1.5	2.0
	кВт	л.с.	Q (л/мин)	0	8.35	16.7	25.05	33.4
SPm37A	0.37	0.5	**H (м)**	41.4	30.6	20.4	9.8	-

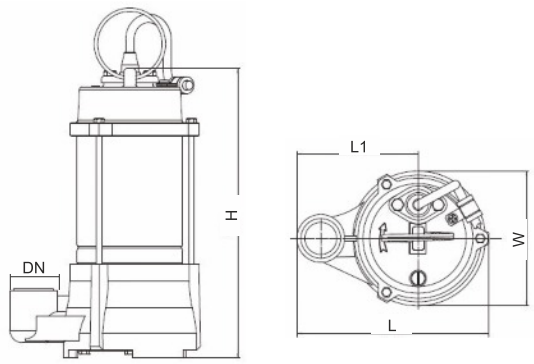

Размеры

МОДЕЛЬ	DN	L (mm)	L1 (mm)	H (mm)	W (mm)
SPm37A	1"	170	106	244	118

Характеристики насосов

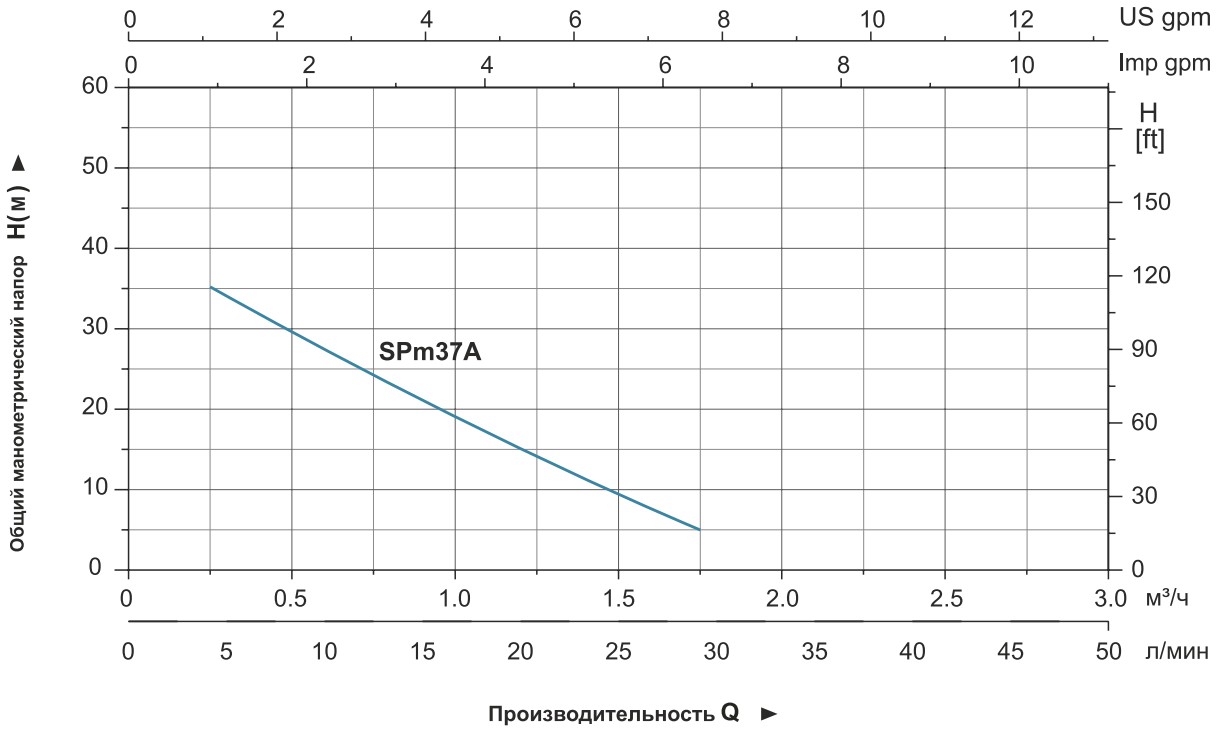

Таблица используемых материалов

No.	Части	Материал
1	Крышка корпуса	HT200
2	Рабочее колесо	Латунь
3	Механическое уплотнение	Карбон/керамика
4	Корпус насоса	HT200
5	Нижнее уплотнение подшипника	ZL 102
6	Сальник	
7	Ротор	
8	Верхняя крышка	HT200
9	Конденсатор	
10	Уплотнительное кольцо	NBR
11	Верхнее седло подшипника	HT200
12	Статор	
13	Винт	

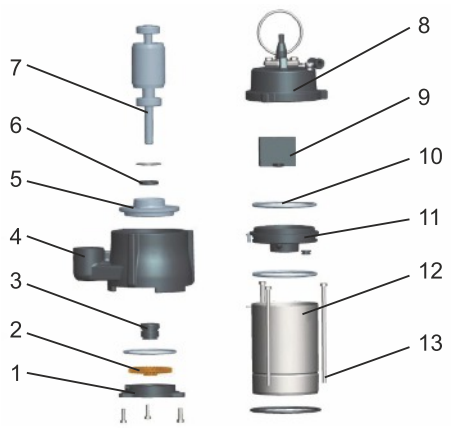

Упаковочная информация

МОДЕЛЬ	Вес брутто (кг)	Длина (мм)	Ширина (мм)	Высота (мм)	Количество (шт/20`TEU)
SPm37A	7.56	184	135	300	2439

LKS

Насосы погружные садовые

Применение

Может использоваться для перекачивания чистой или слабо загрязненной воды, а так же других жидкостей с такими же физическими и химическими свойствами, для подачи воды из открытых водоёмов, откачивания воды из подвальных помещений и т.д.

Насос

- Корпус из пластика
- Возможность переменного использования одного из двух имеющихся выходных отверстий на выбор
- Поплавковый выключатель, обеспечивающий автоматическое включение и выключение
- Максимальная температура перекачиваемой жидкости: + 35 °C
- Максимальная глубина погружения: 7 м
- Максимальный диаметр всасываемых частиц: 5 мм

Электродвигатель

- Встроенная защита от перегрева
- Класс изоляции: F
- Класс защиты: IPX8

Расшифровка обозначений

LKS – 250 P

- P — Материал корпуса насоса
- 250 — Мощность (Вт)
- LKS — Дренажный погружной насос

Технические характеристики

МОДЕЛЬ	МОЩНОСТЬ (P_2)		($м^3$/ч)	0.9	1.5	3	4.5	6	7.5	9	10.5	12	12.6
	Вт	л.с.	(л/мин)	15	25	50	75	100	125	150	175	200	210
LKS-250P	250	0.3	H (м)	5.8	5.3	4.1	3	1.7	-	-	-	-	-
LKS-400P	400	0.5		6.5	6.1	5.1	4	3	1.8	-	-	-	-
LKS-500P	500	0.7		7.6	7.4	6.8	6	5.2	4.3	3	1.5	-	-
LKS-750P	750	1		8.7	8.5	8	7.4	6.7	5.8	4.8	3.5	2.2	-
LKS-1000P	1000	1.33		11.6	11.3	10.5	9.7	8.8	7.6	6.3	4.6	2.9	2

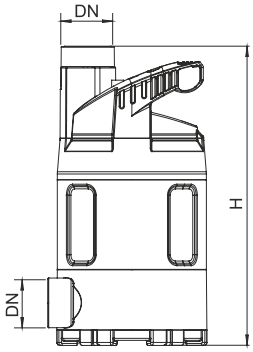

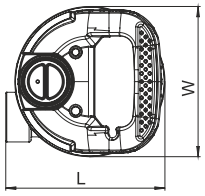

Размеры

МОДЕЛЬ	DN	L (мм)	W (мм)	H (мм)
LKS-250P	32	157	148	295
LKS-400P		157	148	295
LKS-500P		157	148	316
LKS-750P		157	148	316
LKS-1000P		157	148	353

Характеристики насосов

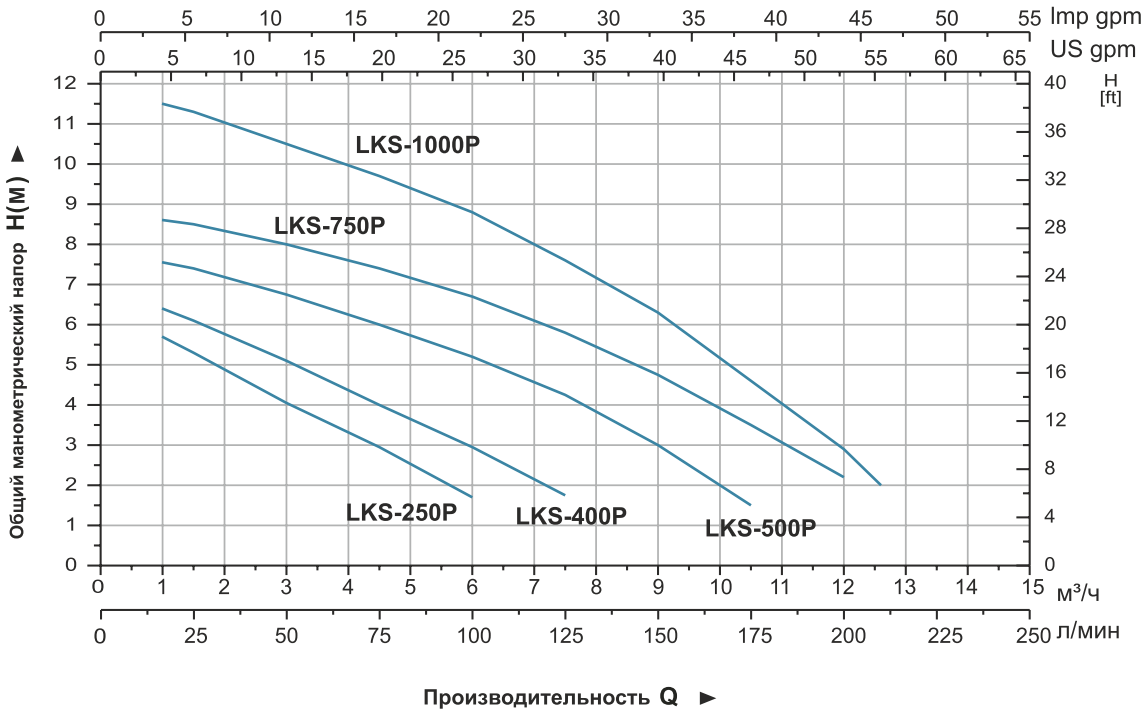

Таблица используемых материалов

No.	Части	Материал	No.	Части	Материал
1	Ручка для переноски	PP	14	Уплотнение кабеля	NBR
2	Кабель	Резина	15	Верхняя крышка электродвигателя	
3	Разъем	PP	16	Подшипник	
4	Гайка	PP	17	Ротор	
5	Уплотнитель кабеля	EPDM	18	Статор	
6	Крышка насоса	PP	19	Манжетное уплотнение	
7	Фиксатор конденсатора	PC/ABS	20	Седло подшипника	ZL102
8	Конденсатор		21	Уплотнительное кольцо	NBR
9	Фиксирующее кольцо	PP	22	Крышка статора	Сталь
10	Корпус насоса	PP	23	Манжетное уплотнение	
11	Основание насоса	PP	24	Уплотнительное кольцо	NBR
12	Проточная часть	PP	25	Рабочее колесо	PA6
13	Поплавковый выключатель	PP	26	Гайка	Нержавеющая сталь

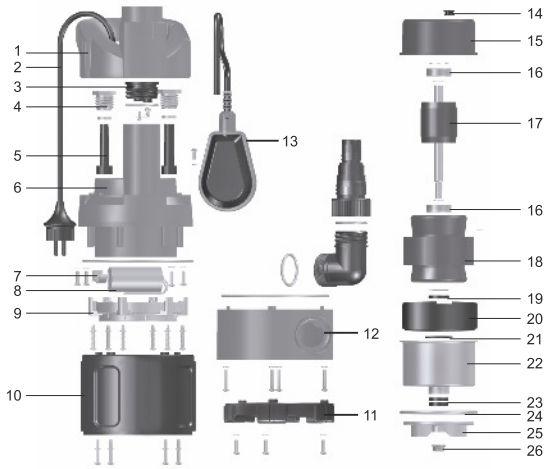

Упаковочная информация

МОДЕЛЬ	Вес брутто (кг)	Длина (мм)	Ширина (мм)	Высота (мм)	Количество (шт/20`TEU)
LKS-250P	4.4	210	160	330	2064
LKS-400P	4.6	210	160	330	2064
LKS-500P	5.2	210	160	330	2064
LKS-750P	6	210	160	330	2064
LKS-1000P	6.4	210	160	370	1720

LKS

Насосы погружные садовые

Применение

- Может использоваться для перекачивания чистой или загрязненной воды, а так же других жидкостей с такими же физическими и химическими свойствами, для подачи воды из открытых водоёмов, откачивания воды из подвальных помещений и т.д.

Насос

- Корпус из пластика
- Возможность переменного использования одного из двух имеющихся выходных отверстий на выбор
- Поплавковый выключатель, обеспечивающий автоматическое включение и выключение
- Максимальная температура перекачиваемой жидкости: + 35 °C
- Максимальная глубина погружения: 7 м
- Максимальный диаметр всасываемых частиц: 25 мм

Электродвигатель

- Встроенная защита от перегрева
- Класс изоляции: F
- Класс защиты: IPX8

Расшифровка обозначений

LKS – 250 P W

- W — Загрязненная вода
- P — Материал корпуса насоса
- 250 — Мощность Вт
- LKS — Садовые погружные насосы

Технические характеристики

МОДЕЛЬ	МОЩНОСТЬ (P_2)		($м^3$/ч)	0.9	1.5	3	4.5	6	7.5	9	10.5	12	12.6
	Вт	л.с.	(л/мин)	15	25	50	75	100	125	150	175	200	210
LKS-250PW	250	0.3	H (м)	4.1	3.8	3	2.2	1.4	-	-	-	-	-
LKS-400PW	400	0.5		4.7	4.5	3.8	3.1	2.3	1.3	-	-	-	-
LKS-500PW	500	0.7		6.8	6.7	6.1	5.5	4.6	3.7	2.6	1.4	-	-
LKS-750PW	750	1		7.9	7.7	7.2	6.5	5.8	5.1	4.2	3.2	2	-
LKS-1000PW	1000	1.33		10.6	10.3	9.4	8.4	7.5	6.5	5.4	4.1	2.6	1.9

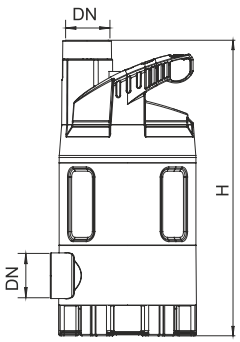

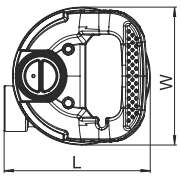

Размеры

МОДЕЛЬ	DN	L (мм)	W (мм)	H (мм)
LKS-250PW	32	157	148	318
LKS-400PW		157	148	318
LKS-500PW		157	148	339
LKS-750PW		157	148	339
LKS-1000PW		157	148	371

Характеристики насосов

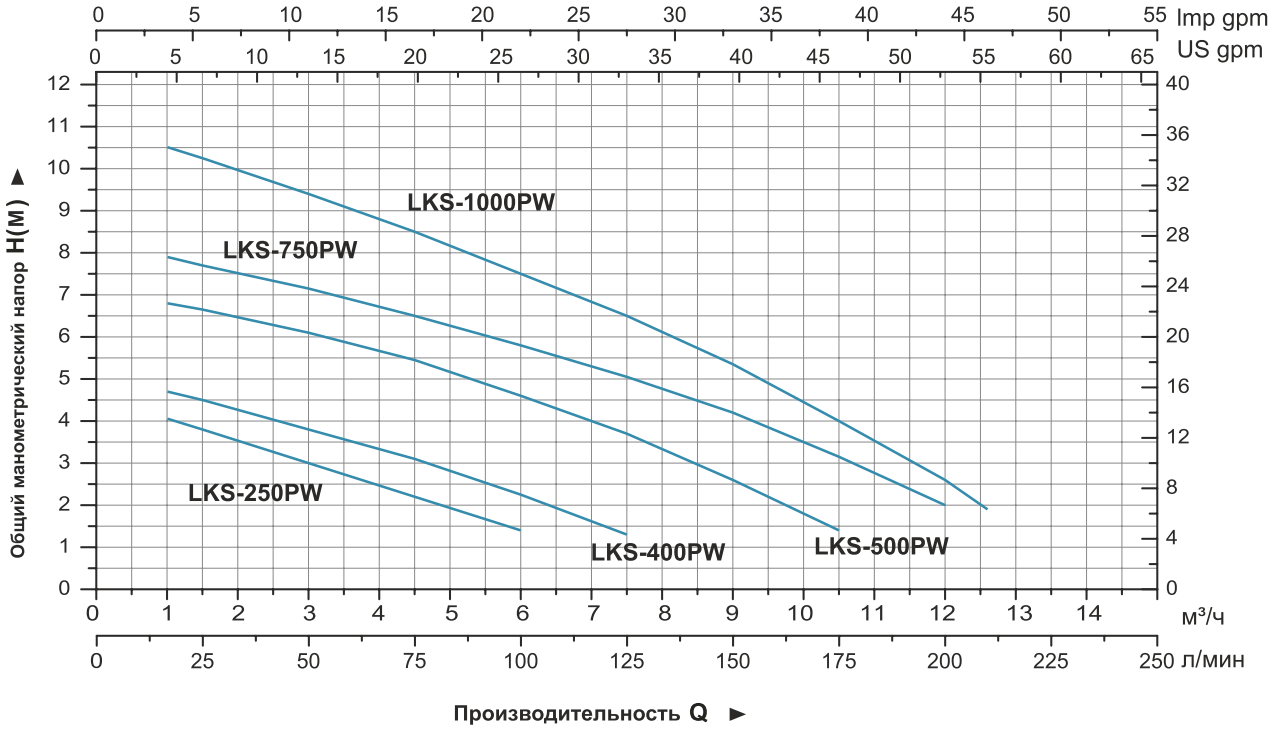

Таблица используемых материалов

No.	Части	Материал	No.	Части	Материал
1	Ручка для переноски	PP	14	Уплотнение кабеля	NBR
2	Кабель	Резина	15	Верхняя крышка электродвигателя	
3	Разъем	PP	16	Подшипник	
4	Гайка	PP	17	Ротор	
5	Уплотнитель кабеля	EPDM	18	Статор	
6	Крышка насоса	PP	19	Манжетное уплотнение	
7	Фиксатор конденсатора	PC/ABS	20	Седло подшипника	ZL102
8	Конденсатор		21	Уплотнительное кольцо	NBR
9	Фиксирующее кольцо	PP	22	Крышка статора	Сталь
10	Корпус насоса	PP	23	Манжетное уплотнение	
11	Основание насоса	PP	24	Уплотнительное кольцо	NBR
12	Проточная часть	PP	25	Рабочее колесо	PA6
13	Поплавковый выключатель	PP	26	Гайка	Нержавеющая сталь

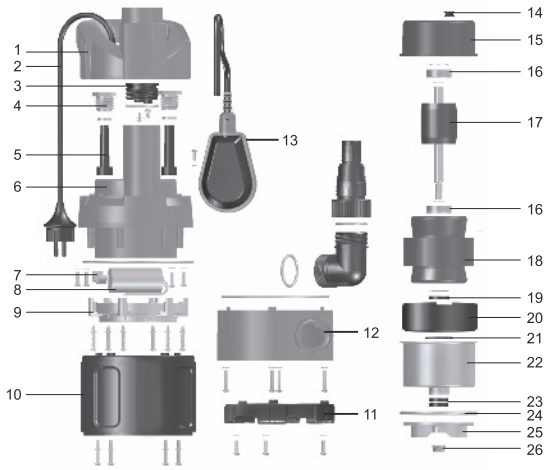

Упаковочная информация

МОДЕЛЬ	Вес брутто (кг)	Длина (мм)	Ширина (мм)	Высота (мм)	Количество (шт/20`TEU)
LKS-250PW	4.5	210	160	370	2064
LKS-400PW	4.8	210	160	370	2064
LKS-500PW	5.0	210	160	370	2064
LKS-750PW	6.1	210	160	350	2064
LKS-1000PW	7.7	210	160	380	1720

LKS
Насосы погружные садовые

НОВИНКА!

Применение

- Может использоваться для перекачивания чистой или слабо загрязненной воды, а так же других жидкостей с такими же физическими и химическими свойствами, для подачи воды из открытых водоёмов, откачивания воды из подвальных помещений и т.д.
- Данный тип насосов можно использовать в ограниченном пространстве.

Насос

- Корпус из пластика
- Возможность переменного использования одного из двух имеющихся выходных отверстий на выбор
- Максимальная температура перекачиваемой жидкости: + 35 °C
- Индукционный датчик уровня воды, обеспечивает автоматическое включение и выключение
- Максимальная глубина погружения: 7 м
- Максимальный диаметр всасываемых частиц: 5 мм

Электродвигатель

- Встроенная защита от перегрева
- Класс изоляции: F
- Класс защиты: IPX8

Расшифровка обозначений

LKS – 40 4 P

- P — Материал корпуса насоса
- 4 — Насос с индукционным датчиком
- 40 — Мощность (X 10Вт)
- LKS — Садовые погружные насосы

Технические характеристики

МОДЕЛЬ	МОЩНОСТЬ(P_2)		($м^3$/ч)	0.9	1.5	3	4.5	6	7.5	9	10.5	12	12.6
	Вт	л.с.	(л/мин)	15	25	50	75	100	125	150	175	200	210
LKS-404P	400	0.5	H (м)	6.5	6.1	5.1	4	3	1.8	-	-	-	-
LKS-504P	500	0.7		7.6	7.4	6.8	6	5.2	4.3	3	1.5	-	-
LKS-754P	750	1		8.7	8.5	8	7.4	6.7	5.8	4.8	3.5	2.2	-
LKS-1004P	1000	1.3		11.6	11.3	10.5	9.7	8.8	7.6	6.3	4.6	2.9	2

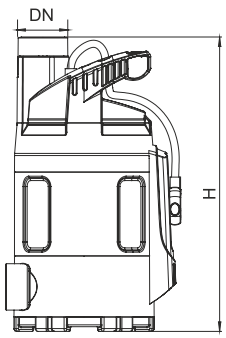

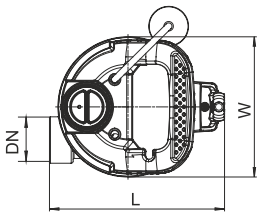

Размеры

МОДЕЛЬ	DN	L (мм)	W (мм)	H (мм)
LKS-404P	32	157	148	311
LKS-504P		157	148	332
LKS-754P		157	148	332
LKS-1004P		187	148	364

Характеристики насосов

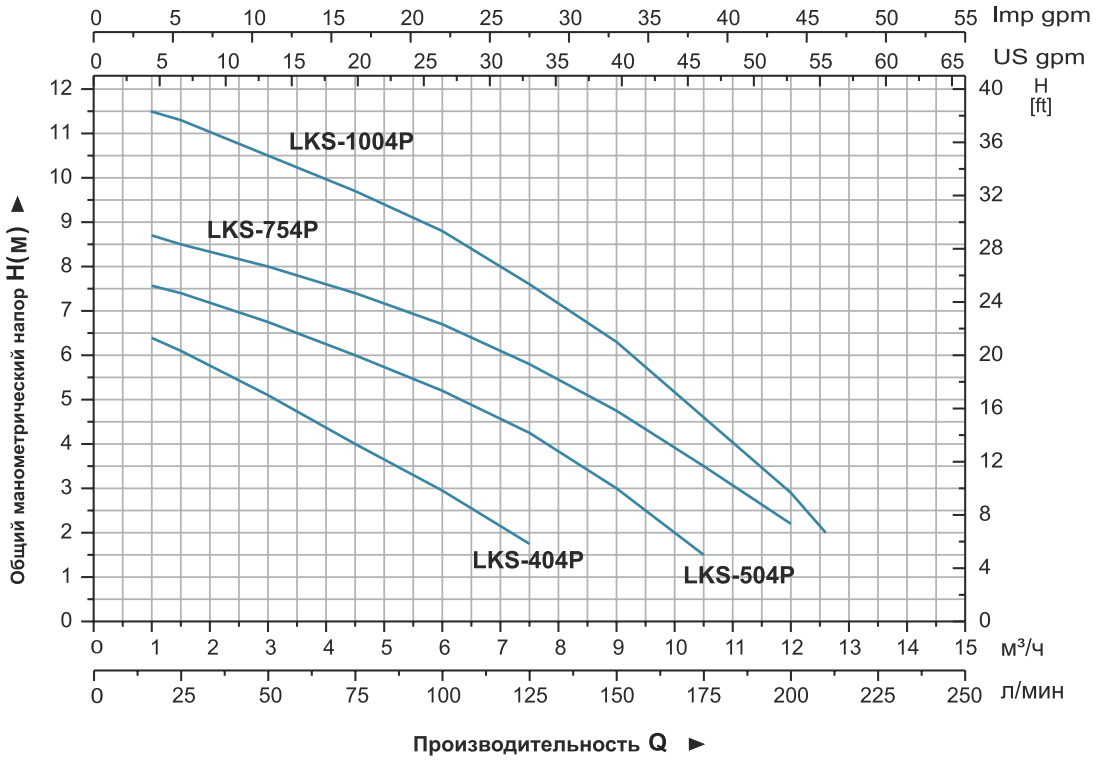

Таблица используемых материалов

No.	Части	Материал
1	Ручка для переноски	PP
2	Кабель	Резина
3	Разъем	PP
4	Гайка	PP
5	Уплотнитель кабеля	EPDM
6	Крышка насоса	PP
7	Фиксатор конденсатора	PC/ABS
8	Конденсатор	
9	Фиксирующее кольцо	PP
10	Корпус насоса	PP
11	Основание насоса	PP
12	Проточная часть	PP
13	Крышка индуктора	PP

No.	Части	Материал
14	Индуктор	
15	Контроллер	
16	Верхняя крышка электродвигателя	
17	Подшипник	
18	Ротор	
19	Статор	
20	Манжетное уплотнение	
21	Седло подшипника	ZL102
22	Уплотнительное кольцо	NBR
23	Крышка статора	Сталь
24	Манжетное уплотнение	
25	Уплотнительное кольцо	NBR
26	Рабочее колесо	PA6
27	Гайка	Нержавеющая сталь

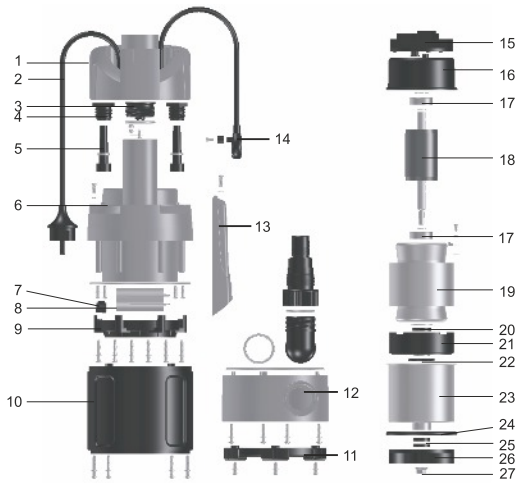

Упаковочная информация

МОДЕЛЬ	Вес брутто (кг)	Длина (мм)	Ширина (мм)	Высота (мм)	Количество (шт/20`TEU)
LKS-404P	4.8	210	160	340	2064
LKS-504P	5.4	210	160	340	2064
LKS-754P	6.2	210	160	340	2064
LKS-1004P	7	210	160	370	1720

shop.kelet.kz

XKS

Насосы погружные многоступенчатые

Применение

- Предназначен дл использования в колодцах, емкостях, накопителях. Применим для небольших ирригационных систем.

Насос

- Корпус из нержавеющей стали (304)
- Высоконапорная, многоступенчатая конструкция
- Максимальная температура перекачиваемой жидкости: до 35 °C
- Маскимальная глубина погружения: до 7м
- Максимальный размер твердых включений: до 1 мм

Электродвигатель

- Встроенная защита от перегрева
- Класс изоляции: F
- Класс защиты: IPX8

Расшифровка обозначений

XKS – 900 S

- S — Материал корпуса насоса
- 900 — Мощность (Вт)
- XKS — Садовый погружной насос

Технические характеристики

МОДЕЛЬ	МОЩНОСТЬ		Q (м³/ч)	0.5	1	1.5	2	2.5	3	3.5	4	4.5	5	5.5	6	6.5
	кВт	л.с.	Q (л/мин)	8.3	16.7	25	33.3	41.7	50	58.3	66.7	75	83.3	91.7	100	108.3
XKS-900S	900	1.2	H (м)	34	32	31	29	27.5	266	23.5	21	18	15	12	8	3.5
XKS-1100S	1100	1.5		45	43	42	39	37	35	32	29	25	21	16.1	12	7

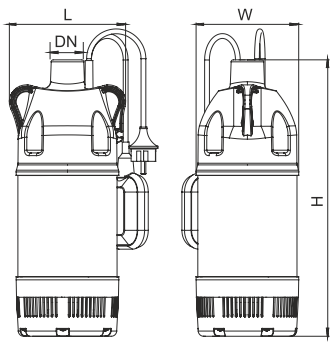

Dimension

МОДЕЛЬ	DN	L (mm)	W (mm)	H (mm)
XKS-900S	25	170	150	404
XKS-1100S		170	150	428

Характеристики насосов

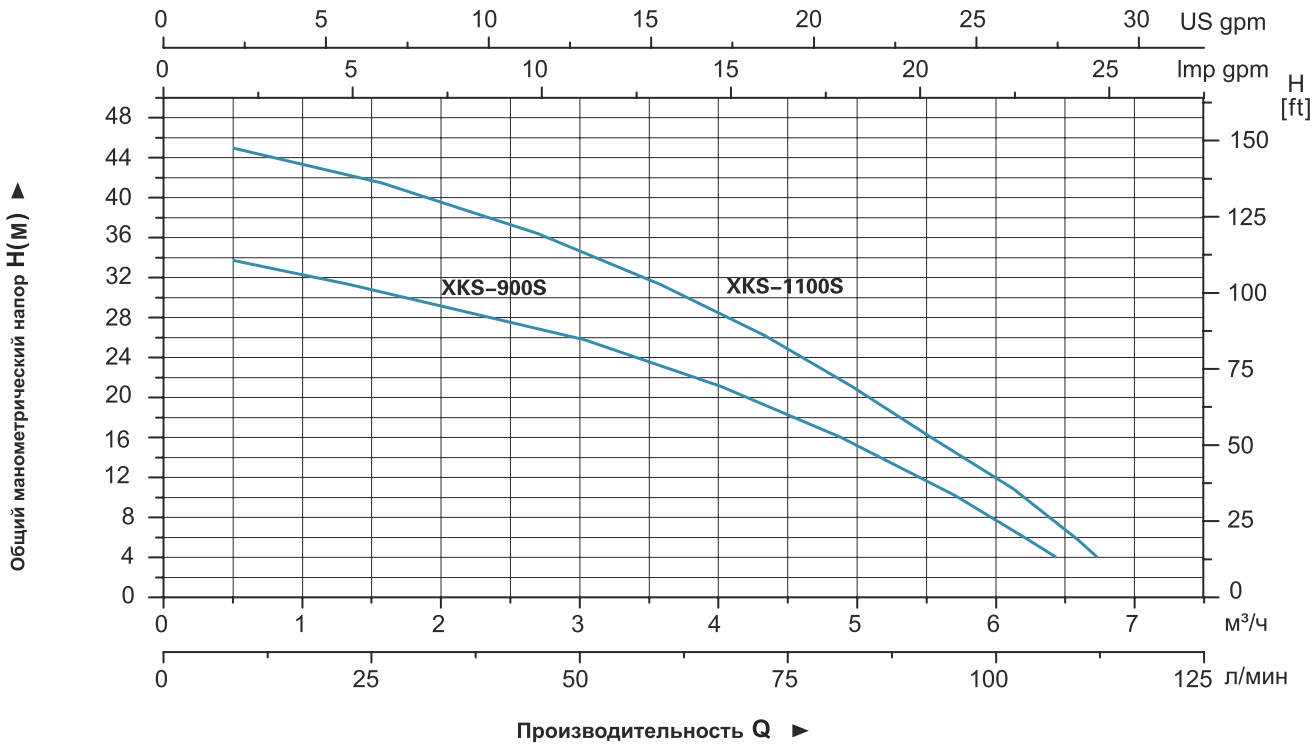

Таблица используемых материалов

No.	Части	Материал
1	Крышка насоса	PP
2	Поплавковый выключатель	
3	Крышка	PP
4	Конденсатор	
5	Верхня пластина	ZL102
6	Уплотнительное кольцо	NBR
7	Подшипник	
8	Ротор	
9	Маслянное уплотнение	
10	Статор	
11	Механическое уплотнение	Графит / Керамика
12	Основание	PA66
13	Защитна сетка	AISI304
14	Рабочее колесо	PPO
15	Крышка	PPO
16	Диффузор	PPO
17	Уплотнение	NBR
18	Корпус насоса	AISI304

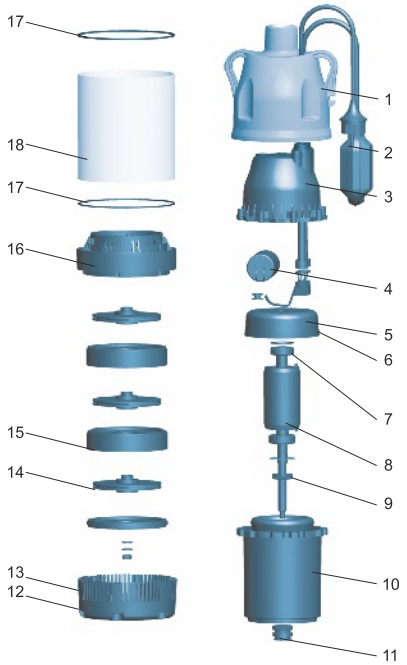

Упаковочная информация

МОДЕЛЬ	Вес брутто (кл)	Длина (мм)	Ширина (мм)	Высота (мм)	Количество (шт/20'TEU)
XKS-900S	9.9	245	190	455	1380
XKS-1100S	11	245	190	480	1104

shop.kelet.kz

XKS

Насосы погружные дренажные

Применение

- Может использоваться для перекачивания чистой или загрязненной воды, а так же других жидкостей с такими же физическими и химическими свойствами, для подачи воды из открытых водоёмов, откачивания воды из подвальных помещений и т.д.

Насос

- Корпус из нержавеющей стали
- Поплавковый выключатель, обеспечивающий автоматическое включение и выключение
- Максимальная температура перекачиваемой жидкости: + 35 °C
- Максимальная глубина погружения: 7 м
- Максимальный диаметр всасываемых частиц: 35 мм

Электродвигатель

- Встроенная защита от перегрева
- Класс изоляции: F
- Класс защиты: IPX8

Расшифровка обозначений

XKS – 400 S W

- W — Загрязненная вода
- S — Материал корпуса насоса
- 400 — Мощность (Вт)
- XKS — Дренажные погружные насосы

Технические характеристики

МОДЕЛЬ	МОЩНОСТЬ		(м³/ч)	0	2	4	6	8	10	12
	Вт	л.с.	(л/мин)	0	33	67	100	133	167	200
XKS-400SW	400	0.5	H (м)	4.7	3.5	2.5	1.5	-	-	-
XKS-550SW	550	0.7		7	6.2	5.1	3.8	2.5	-	-
XKS-750SW	750	1		8.3	7.3	6.3	5.2	4.2	2.5	-
XKS-1000SW	1000	1.3		10.3	9.3	8.2	7	5.8	4.5	2.8

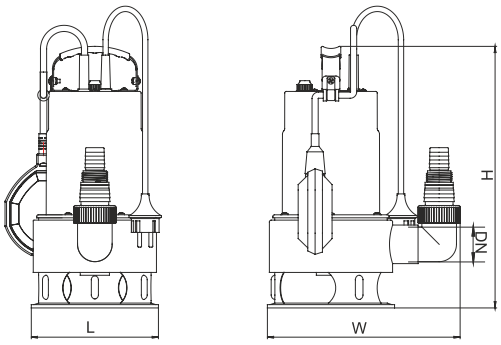

Размеры

МОДЕЛЬ	DN	L (мм)	W (мм)	H (мм)
XKS-400SW	40	165	248	340
XKS-550SW		165	248	340
XKS-750SW		165	248	351
XKS-1000SW		165	248	370

Характеристики насосов

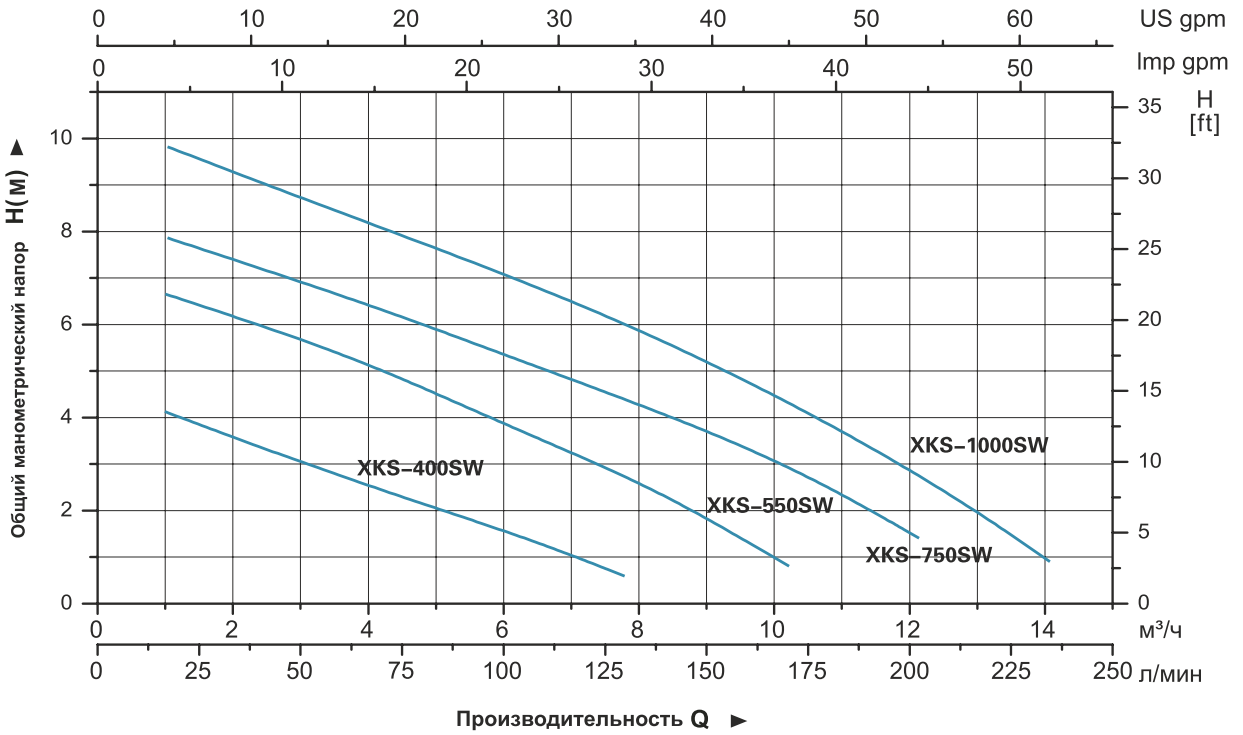

Таблица используемых материалов

No.	Части	Материал
1	Ручка	AISI 304
2	Кабель	Rubber
3	Корпус насоса	AISI 304
4	Верхняя крышка	PP
5	Уплотнитель	NBR
6	Уплотнительное кольцо	NBR
7	Корпус насоса	AISI 304
8	Конденсатор	
9	Поплавковый выключатель	PP
10	Верхняя крышка	
11	Статор	
12	Подшипник	
13	Ротор	
14	Манжетное уплотнение	
15	Основание подшипника	MPPO

No.	Части	Материал
16	Уплотнительное кольцо	NBR
17	Корпус мотора	Stainless
18	Манжетное уплотнение	
19	Стопорное кольцо	PP
20	Опора насоса	ABS
21	Рабочее колесо	PA6
22	Гайка	AISI 304

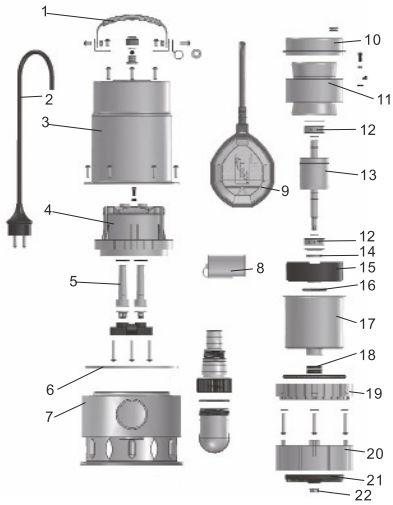

Упаковочная информация

МОДЕЛЬ	Вес брутто (кг)	Длина (мм)	Ширина (мм)	Высота (мм)	Количество (шт/20`TEU)
XKS-400SW	5.7	210	165	350	1968
XKS-550SW	6.4	210	165	350	1968
XKS-750SW	7	210	165	350	1968
XKS-1000SW	8.6	215	170	355	1888

XSP

Насосы погружные для сточных вод

Применение

- Для откачки сточных вод на производственных предприятиях, при строительстве, на хозяйственных объектах.
- В дренажных системах муниципальных очистных станций.
- В дренажных системах жилых районов.
- В муниципальных проектах.
- Для орошения полей в сельском хозяйстве.

Насос

- Поплавковый выключатель, обеспечивающий автоматическое включение и выключение
- Максимальная глубина погружения: 5 м
- Максимальная температура жидкости: + 40 °C
- Значение pH: 4-10
- Кинематическая вязкость жидкости: $7x10^{-7}$~$23x10^{-6}$ кв.м/с
- Максимальная плотность жидкости: $1,2x10^{-3}$ кг/куб.м

Электродвигатель

- Медная обмотка двигателя
- Встроенная термозащита
- Сварной вал из нержавеющей стали
- Класс изоляции: B
- Класс защиты: IP68

Расшифровка обозначений

XSP 8 – 7 / 0.18 I

- I — Материал корпуса насоса
- 0.18 — Мощность (кВт)
- 7 — Макс. высота подъема (м)
- 8 — Макс. производительность (куб.м/ч)
- XSP — Погружной насос для сточных вод

Технические характеристики

МОДЕЛЬ	МОЩНОСТЬ		Диаметр выпускного отверстия (мм)	Напряжение (В/Гц)	Максимальная производительность (л/мин)	Максимальная высота подъема (м)	Максимальный диаметр примесей (мм)	Вес Брутто (кг)	Размер упаковки (мм)	Количество (шт/20`TEU)
	кВт	л.с.								
XSP8-7/0.18I	0.18	0.25	40,32,25	220/50	133	7	15	9.0	185x180x360	2322
XSP9-7.5/0.25I	0.25	0.33	40,32,25	220/50	150	7.5	15	10	185x180x380	2174

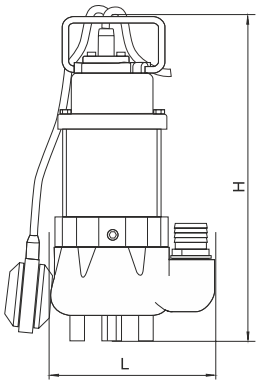

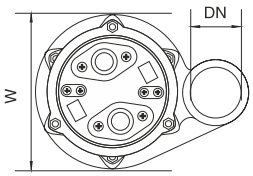

Размеры

МОДЕЛЬ	DN	L (мм)	W (мм)	H (мм)
XSP8-7/0.18I	1 1/4"	166	121	335
XSP9-7.5/0.25I		166	121	355

Характеристики насосов

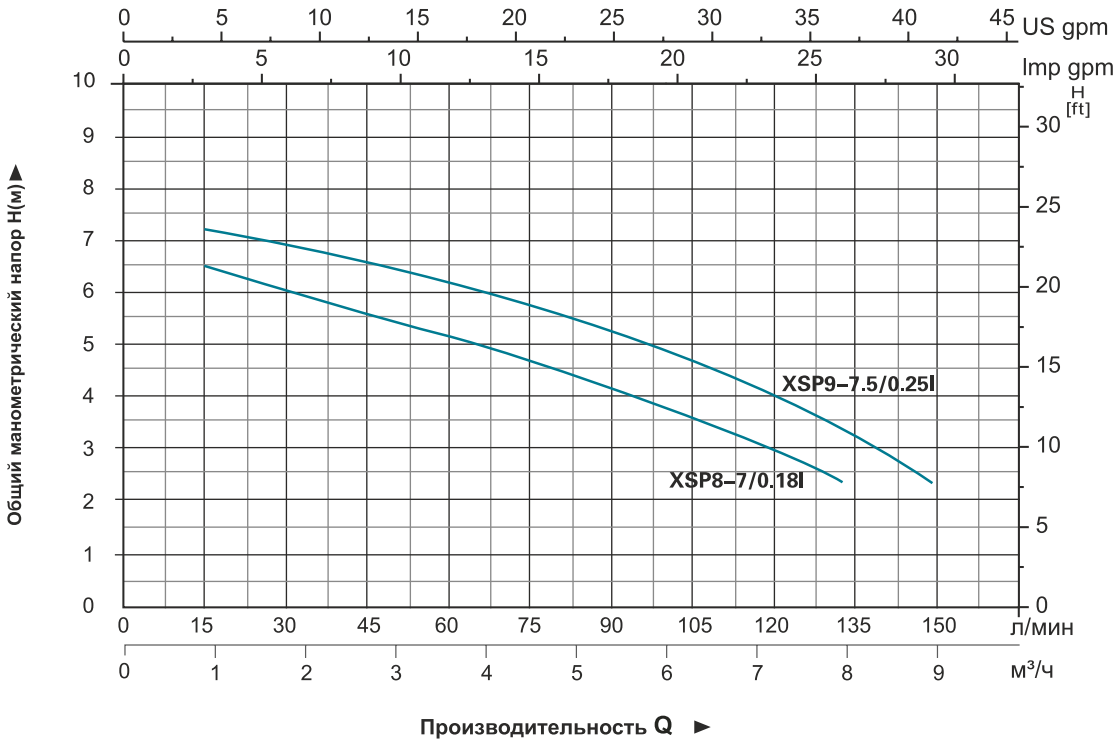

Таблица используемых материалов

No.	Части	Материал	No.	Части	Материал
1	Болт	Нерж. сталь	25	Статор	
2	Прижимная шайба	Нерж. сталь	26	Винт	Нерж. сталь
3	Шайба	Нерж. сталь	27	Прижимная шайба	Нерж. сталь
4	Ручка	Нерж. сталь	28	Термозащита	
5	Винт	Нерж. сталь	29	Волнистая шайба	65Mn
6	Кабель		30	Подшипник	
7	Фланец	Нерж. сталь	31	Ротор	
8	Защита кабеля	CR	32	Подшипник	
9	Крышка конденсатора	HT200	33	Резиновая шайба	NBR
10	Винт	Нерж. сталь	34	Винт	Нерж. сталь
11	Зажим кабеля	Нерж. сталь	35	Уплотнительное кольцо	NBR
12	Защита	NR	36	Соединитель	HT200
13	Уплотнительное кольцо	NBR	37	Механическое уплотнение	Карбон/керамика
14	Конденсатор		38	Уплотнительное кольцо	NBR
15	Резиновая шайба	NBR	39	Крышка масляной камеры	HT200
16	Винт	Сталь	40	Шайба	Нерж. сталь
17	Прижимная шайба	65Mn	41	Винт	Нерж. сталь
18	Шайба	Сталь	42	Сальник	
19	Прижимная пластина	Сталь	43	Рабочее колесо	PA66
20	Держатель кабеля	NBR	44	Гайка	Нерж. сталь
21	Винт	CuZn40	45	Соединитель	ABS
22	Прижимная шайба	65Mn	46	Уплотнительное кольцо	NBR
23	Шайба	CuZn40	47	Корпус насоса	HT200
24	Гайка	Нерж. сталь	48	Поплавковый выключатель	

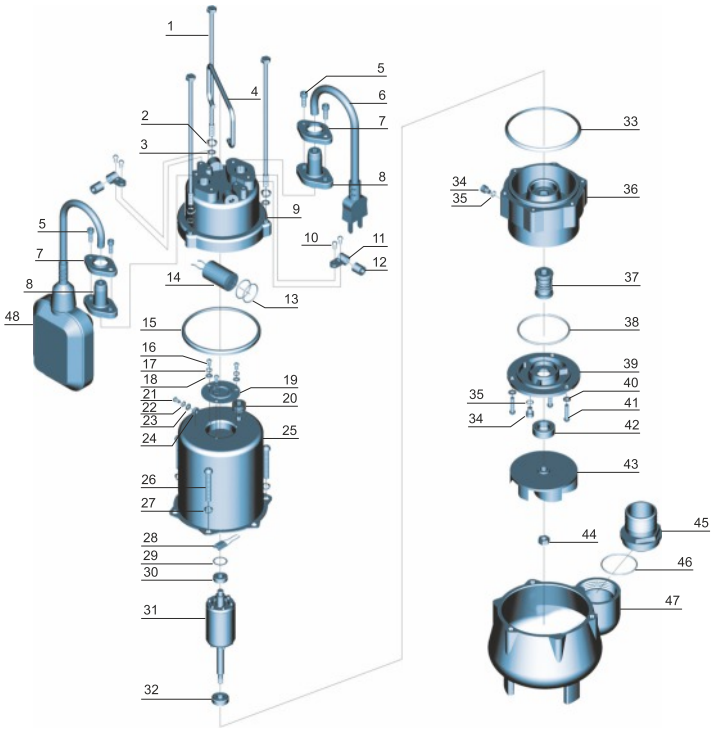

XSP

Насосы погружные для сточных вод

Применение

- Для откачки сточных вод на производственных предприятиях, при строительстве, на хозяйственных объектах.
- В дренажных системах муниципальных очистных станций.
- В дренажных системах жилых районов.
- В муниципальных проектах.
- Для орошения полей в сельском хозяйстве.

Насос

- Поплавковый выключатель, обеспечивающий автоматическое включение и выключение
- Максимальная глубина погружения: 5 м
- Максимальная температура жидкости: + 40 °C
- Значение pH: 4-10
- Кинематическая вязкость жидкости: $7x10^{-7}$~$23x10^{-6}$ кв.м/с
- Максимальная плотность жидкости: $1,2x10^{-3}$ кг/куб.м

Электродвигатель

- Медная обмотка двигателя
- Встроенная термозащита
- Сварной вал из нержавеющей стали
- Класс изоляции: B
- Класс защиты: IP68

Расшифровка обозначений

XSP 12 – 8.5 / 0.45 I

- I — Материал корпуса насоса
- 0.45 — Мощность (кВт)
- 8.5 — Макс. высота подъема (м)
- 12 — Макс. производительность (куб.м/ч)
- XSP — Погружной насос для сточных вод

Технические характеристики

МОДЕЛЬ	МОЩНОСТЬ		Диаметр выпускного отверстия (мм)	Напряжение (В/Гц)	Максимальная производительность (л/мин)	Максимальная высота подъема (м)	Максимальный диаметр примесей (мм)	Вес Брутто (кг)	Размер упаковки (мм)	Количество (шт/20`TEU)
	кВт	л.с.								
XSP12-8.5/0.45I	0.45	0.6	50	220/50	200	8.5	25	18.2	495x263x222	1010
XSP18-12/0.75I	0.75	1.0	50	220/50	300	12	25	20.2	540x265x195	1056

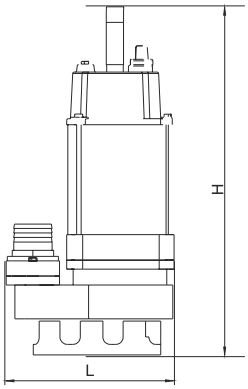

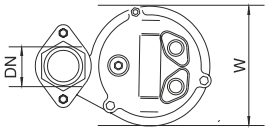

Размеры

МОДЕЛЬ	DN	L (мм)	W (мм)	H (мм)
XSP12-8.5/0.45I	2"	225	150	450
XSP18-12/0.75I		226	159	500

Характеристики насосов

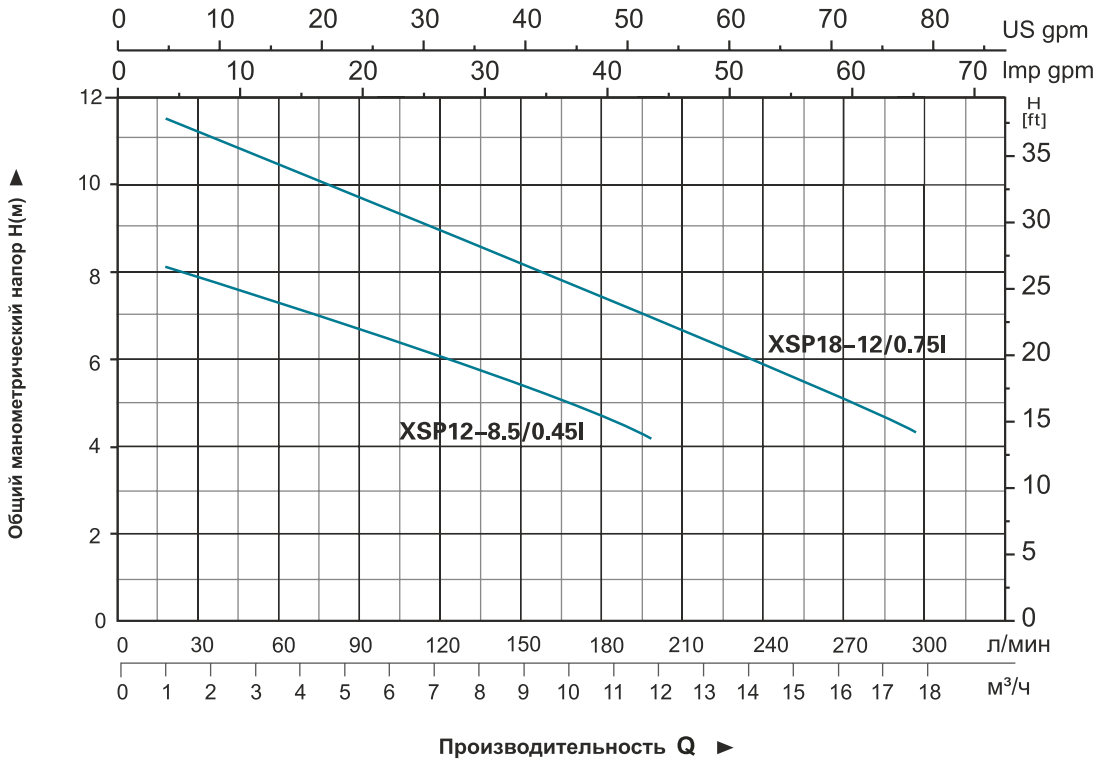

Таблица используемых материалов

No.	Части	Материал	No.	Части	Материал
1	Болт	Нерж. сталь	30	Волнистая шайба	65Mn
2	Прижимная шайба	Нерж. сталь	31	Подшипник	
3	Шайба	Нерж. сталь	32	Ротор	
4	Болт	Нерж. сталь	33	Подшипник	
5	Шайба	Нерж. сталь	34	Винт	Нерж. сталь
6	Ручка	Нерж. сталь	35	Шайба	Нерж. сталь
7	Гайка	Нерж. сталь	36	Соединитель	HT200
8	Защита	NR	37	Механическое уплотнение	Карбон/керамика
9	Зажим кабеля	Нерж. сталь	38	Уплотнительное кольцо	NBR
10	Шайба	Нерж. сталь	39	Кожух смазочной камеры	HT200
11	Винт	Нерж. сталь	40	Винт	Нерж. сталь
12	Болт	Нерж. сталь	41	Шайба	Нерж. сталь
13	Уплотнительное кольцо	NBR	42	Уплотнительное кольцо	NBR
14	Винт	Нерж. сталь	43	Винт	Нерж. сталь
15	Фланец	Нерж. сталь	44	Сальник	
16	Кабель		45	Рабочее колесо	HT200
17	Защита кабеля	CR	46	Гайка	Нерж. сталь
18	Кожух конденсатора	HT200	47	Болт	Нерж. сталь
19	Конденсатор		48	Шайба	Нерж. сталь
20	Уплотнительное кольцо	NBR	49	Соединитель	ABS
21	Резиновая шайба	NBR	50	Уплотнительное кольцо	NBR
22	Винт	CuZn40	51	Соединитель	HT200
23	Прижимная шайба	65Mn	52	Резиновая шайба	NBR
24	Шайба	CuZn40	53	Корпус насоса	HT200
25	Держатель кабеля	NBR	54	Основание	HT200
26	Крышка двигателя	HT200	55	Шайба	Нерж. сталь
27	Термозащита		56	Винт	Нерж. сталь
28	Уплотнительное кольцо	NBR	57	Поплавковый выключатель	
29	Статор				

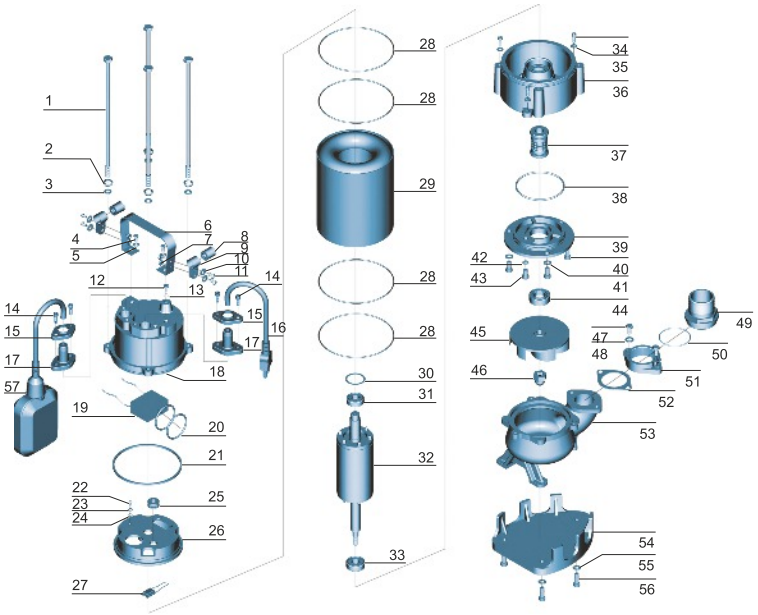

XSP

Насосы погружные для сточных вод

Применение

- Для откачки сточных вод на производственных предприятиях, при строительстве, на хозяйственных объектах.
- В дренажных системах муниципальных очистных станций.
- В дренажных системах жилых районов.
- В муниципальных проектах.
- Для орошения полей в сельском хозяйстве.

Насос

- Поплавковый выключатель, обеспечивающий автоматическое включение и выключение
- Максимальная глубина погружения: 5 м
- Максимальная температура жидкости: + 40 °C
- Значение pH: 4-10
- Кинематическая вязкость жидкости: $7x10^{-7}$~$23x10^{-6}$ кв.м/с
- Максимальная плотность жидкости: $1,2x10^{-3}$ кг/куб.м

Электродвигатель

- Медная обмотка двигателя
- Встроенная термозащита
- Сварной вал из нержавеющей стали
- Класс изоляции: B
- Класс защиты: IP68

Расшифровка обозначений

XSP 20 – 9 / 1.1 I

- I — Материал корпуса насоса
- 1.1 — Мощность (кВт)
- 9 — Макс. высота подъема (м)
- 20 — Макс. производительность (куб.м/ч)
- XSP — Погружной насос для сточных вод

Технические характеристики

МОДЕЛЬ	МОЩНОСТЬ		Диаметр выпускного отверстия (мм)	Напряжение (В/Гц)	Максимальная производительность (л/мин)	Максимальная высота подъема (м)	Максимальный диаметр примесей (мм)	Вес Брутто (кг)	Размер упаковки (мм)	Количество (шт/20`TEU)
	кВт	л.с.								
XSP20-9/1.1I	1.1	1.5	50	220/50	333	9	35	20.9	580x320x250	681

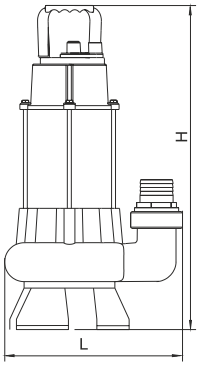

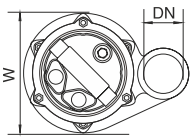

Размеры

МОДЕЛЬ	DN	L (мм)	W (мм)	H (мм)
XSP20-9/1.1I	50	280	200	530

Характеристики насосов

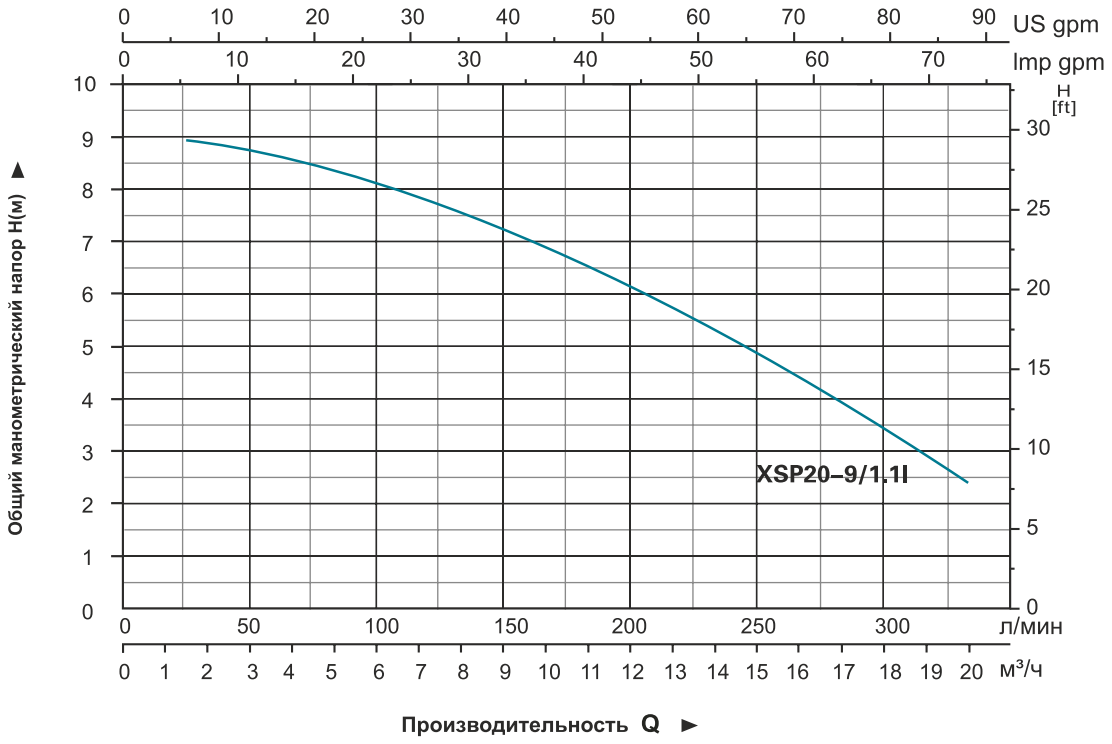

Таблица используемых материалов

No.	Части	Материал	No.	Части	Материал
1	Болт	Нерж. сталь	24	Шайба	CuZn40
2	Прижимная шайба	Нерж. сталь	25	Держатель кабеля	NBR
3	Шайба	Нерж. сталь	26	Верхняя крышка	HT200
4	Болт	Нерж. сталь	27	Термозащита	
5	Шайба	Нерж. сталь	28	Уплотнительное кольцо	NBR
6	Ручка	Нерж. сталь	29	Статор	
7	Гайка	Нерж. сталь	30	Волнистая шайба	65Mn
8	Защита	NR	31	Подшипник	
9	Зажим кабеля	Нерж. сталь	32	Ротор	
10	Шайба	Нерж. сталь	33	Подшипник	
11	Винт	Нерж. сталь	34	Нижняя крышка	HT200
12	Болт	Нерж. сталь	35	Механическое уплотнение	Карбон/керамика
13	Уплотнительное кольцо	NBR	36	Соединитель	ABS
14	Винт	Нерж. сталь	37	Уплотнительное кольцо	NBR
15	Фланец	Нерж. сталь	38	Корпус насоса	HT200
16	Кабель		39	Сальник	
17	Защита кабеля	CR	40	Рабочее колесо	HT200
18	Кпышка конденсатора	HT200	41	Гайка	Нерж. сталь
19	Конденсатор		42	Крышка насоса	Нерж. сталь
20	Уплотнительное кольцо	NBR	43	Основание	Нерж. сталь
21	Резиновая шайба	NBR	44	Шайба	Нерж. сталь
22	Винт	CuZn40	45	Болт	Нерж. сталь
23	Прижимная шайба	65Mn	46	Поплавковый выключатель	

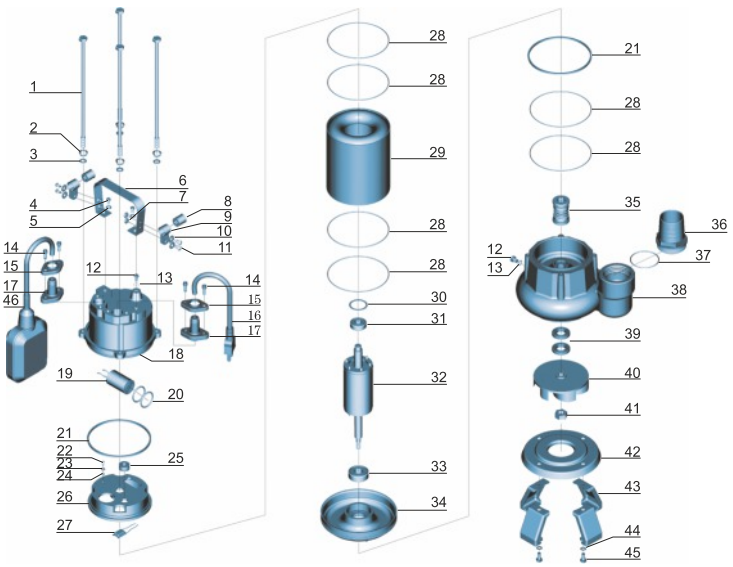

shop.kelet.kz

XSP

Насосы погружные для сточных вод

Применение

- Для откачки сточных вод на производственных предприятиях, при строительстве, на хозяйственных объектах.
- В дренажных системах муниципальных очистных станций.
- В дренажных системах жилых районов.
- В муниципальных проектах.
- Для орошения полей в сельском хозяйстве.

Насос

- Поплавковый выключатель, обеспечивающий автоматическое включение и выключение
- Максимальная глубина погружения: 5 м
- Максимальная температура жидкости: + 40 °C
- Значение pH: 4-10
- Кинематическая вязкость жидкости: $7x10^{-7}$~$23x10^{-6}$ кв.м/с
- Максимальная плотность жидкости: $1,2x10^{-3}$ кг/куб.м

Электродвигатель

- Медная обмотка двигателя
- Встроенная термозащита
- Сварной вал из нержавеющей стали
- Класс изоляции: B
- Класс защиты: IP68

Расшифровка обозначений

XSP 42 – 17 / 2.2 I

- I — Материал корпуса насоса
- 2.2 — Мощность (кВт)
- 17 — Макс. высота подъема (м)
- 42 — Макс. производительность (куб.м/ч)
- XSP — Погружной насос для сточных вод

Технические характеристики

МОДЕЛЬ	МОЩНОСТЬ		Диаметр выпускного отверстия (мм)	Напряжение (В/Гц)	Максимальная производительность (л/мин)	Максимальная высота подъема (м)	Максимальный диаметр примесей (мм)	Вес Брутто (кг)	Размер упаковки (мм)	Количество (шт/20`TEU)
	кВт	л.с.								
XSP16.2-22/1.5I	1.5	2.0	40	220/50	270	22	10	27.6	585x350x245	540
XSP42-17/2.2I	2.2	3.0	75	220/50	700	17	20	29.7	585x350x245	540

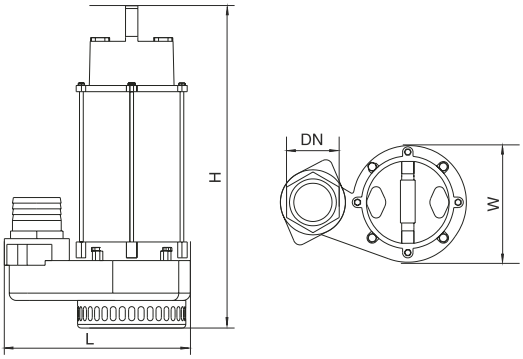

Размеры

МОДЕЛЬ	DN	L (мм)	W (мм)	H (мм)
XSP16.2-22/1.5I	$1^1/_2$"	308	198	530
XSP42-17/2.2I	3"	302	190	535

Характеристики насосов

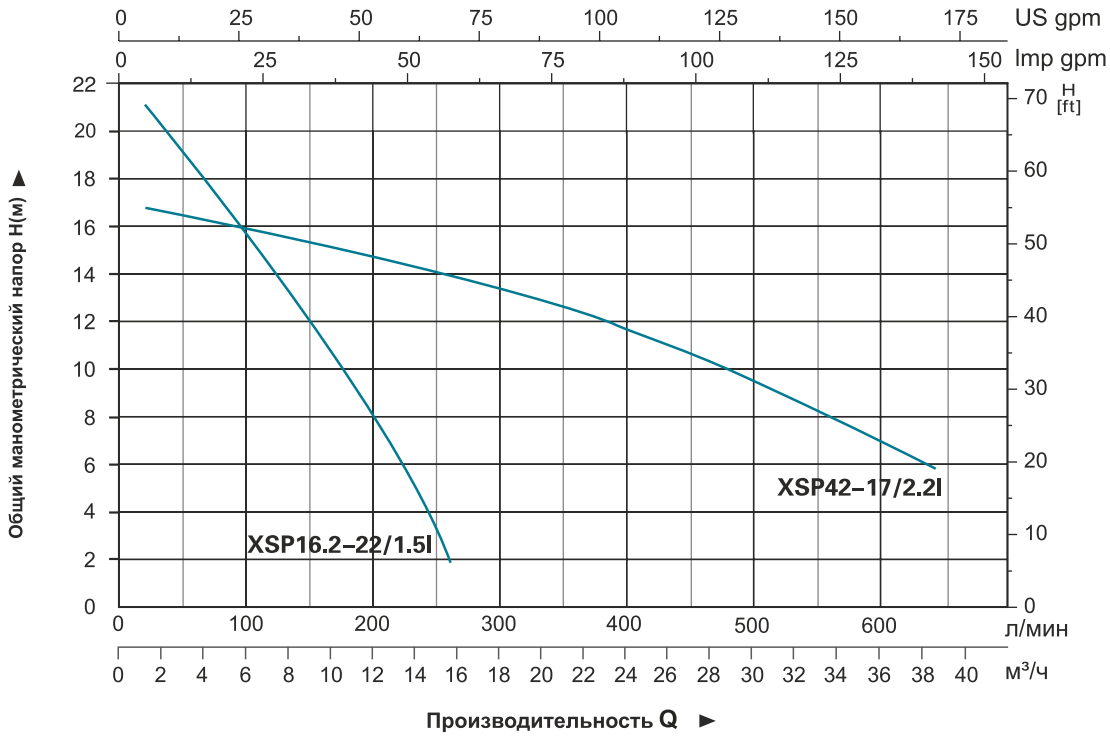

Таблица используемых материалов

No.	Части	Материал	No.	Части	Материал
1	Болт	Нерж. сталь	30	Уплотнительное кольцо	NBR
2	Шайба	Нерж. сталь	31	Винт	Нерж. сталь
3	Ручка	Нерж. сталь	32	Прижимная шайба	Нерж. сталь
4	Болт	Нерж. сталь	33	Соединитель	HT200
5	Гайка	Нерж. сталь	34	Механическое уплотнение	Карбон/керамика
6	Защита	NR	35	Уплотнительное кольцо	NBR
7	Винт	Нерж. сталь	36	Кожух камеры для смазки	HT200
8	Шайба	Нерж. сталь	37	Болт	Нерж. сталь
9	Зажим кабеля	Нерж. сталь	38	Сальник	
10	Винт	Нерж. сталь	39	Рабочее колесо	HT200
11	Кабель		40	Шайба	Нерж. сталь
12	Фланец	Нерж. сталь	41	Гайка	Нерж. сталь
13	Защита кабеля	CR	42	Болт	Нерж. сталь
14	Болт	Нерж. сталь	43	Шайба	Нерж. сталь
15	Уплотнительное кольцо	HT200	44	Соединитель	ABS
16	Прижимная шайба	NBR	45	Уплотнительное кольцо	NBR
17	Крышка конденсатора		46	Соединитель	HT200
18	Уплотнительное кольцо	NBR	47	Резиновая шайба	NBR
19	Конденсатор	HT200	48	Корпус насоса	HT200
20	Уплотнительное кольцо	NBR	49	Рабочее колесо	NBR
21	Крышка двигателя		50	Кожух насоса	HT200
22	Уплотнительное кольцо	Нерж.сталь	51	Болт	Нерж. сталь
23	Термозащита	65Mn	52	Сетка фильтра	Нерж. сталь
24	Статор		53	Винт	Нерж. сталь
25	Волнистая шайба		54	Поплавковый выключатель	
26	Подшипник		55	Держатель кабеля	NBR
27	Ротор		56	Винт	CuZn40
28	Шплинт	Сталь	57	Прижимная шайба	65Mn
29	Подшипник		58	Шайба	CuZn40

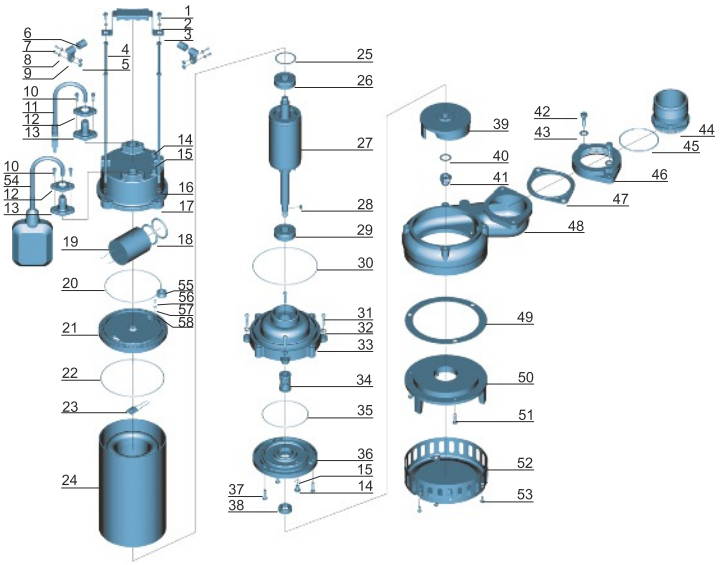

shop.kelet.kz

XSP

Насосы погружные для сточных вод

Применение

- Для откачки сточных вод на производственных предприятиях, при строительстве, на хозяйственных объектах.
- В дренажных системах муниципальных очистных станций.
- В дренажных системах жилых районов.
- В муниципальных проектах.
- Для орошения полей в сельском хозяйстве.

Насос

- Максимальная глубина погружения: 5 м
- Максимальная температура жидкости: + 40 °C
- Значение pH: 4-10
- Кинематическая вязкость жидкости: $7x10^{-7}$~$23x10^{-6}$ кв.м/с
- Максимальная плотность жидкости: $1,2x10^{-3}$ кг/куб.м

Электродвигатель

- Медная обмотка двигателя
- Встроенная термозащита
- Сварной вал из нержавеющей стали
- Класс изоляции: B
- Класс защиты: IP68

Расшифровка обозначений

XSP 9 – 7.5 / 0.25 S

- S — Материал корпуса насоса
- 0.25 — Мощность (кВт)
- 7.5 — Макс. высота подъема (м)
- 9 — Макс. производительность (куб.м/ч)
- XSP — Погружной насос для сточных вод

Технические характеристики

МОДЕЛЬ	МОЩНОСТЬ		Диаметр выпускного отверстия (мм)	Напряжение (В/Гц)	Максимальная производительность (л/мин)	Максимальная высота подъема (м)	Максимальный диаметр примесей (мм)	Вес Брутто (кг)	Размер упаковки (мм)	Количество (шт/20`TEU)
	кВт	л.с.								
XSP9-7.5/0.25S	0.25	0.33	40,32,25	220/50	150	7.5	15	10.5	185x180x380	2110

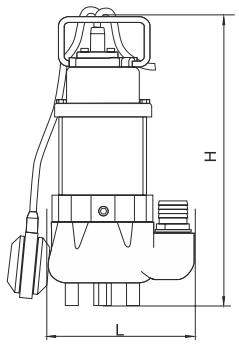

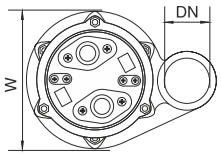

Размеры

МОДЕЛЬ	DN	L (мм)	W (мм)	H (мм)
XSP9-7.5/0.25S	40	165	120	360

Характеристики насосов

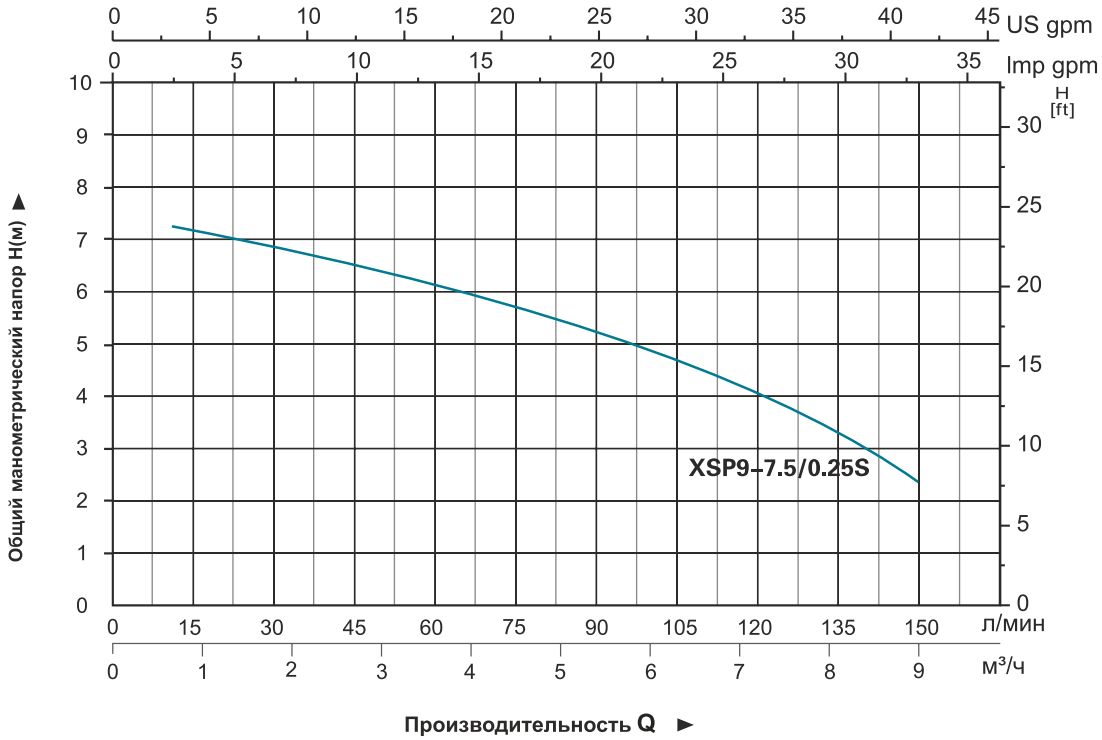

Таблица используемых материалов

No.	Части	Материал	No.	Части	Материал
1	Болт	Нерж. сталь	25	Статор	
2	Прижимная шайба	Нерж. сталь	26	Винт	Нерж. сталь
3	Шайба	Нерж. сталь	27	Прижимная шайба	Нерж. сталь
4	Ручка	Нерж. сталь	28	Термозащита	
5	Винт	Нерж. сталь	29	Волнистая шайба	65Mn
6	Кабель		30	Подшипник	
7	Фланец	Нерж. сталь	31	Ротор	
8	Защита кабеля	CR	32	Подшипник	
9	Крышка конденсатора	Нерж. сталь	33	Резиновая шайба	FKM
10	Винт	Нерж. сталь	34	Винт	Нерж. сталь
11	Зажим кабеля	Нерж. сталь	35	Уплотнительное кольцо	FKM
12	Защита	FKM	36	Соединитель	Нерж. сталь
13	Уплотнительное кольцо	NBR	37	Механическое уплотнение	Карбон/керамика
14	Конденсатор		38	Уплотнительное кольцо	FKM
15	Резиновая шайба	FKM	39	Кожух камеры для смазки	Нерж. сталь
16	Винт	Сталь	40	Шайба	Нерж. сталь
17	Прижимная шайба	65Mn	41	Винт	Нерж. сталь
18	Шайба	Сталь	42	Сальник	
19	Прижимная пластина	Сталь	43	Рабочее колесо	Нерж. сталь
20	Держатель кабеля	NBR	44	Гайка	Нерж. сталь
21	Винт	CuZn40	45	Соединитель	ABS
22	Прижимная шайба	65Mn	46	Уплотнительное кольцо	FKM
23	Шайба	CuZn40	47	Корпус насоса	Нерж. сталь
24	Гайка	Нерж.сталь			

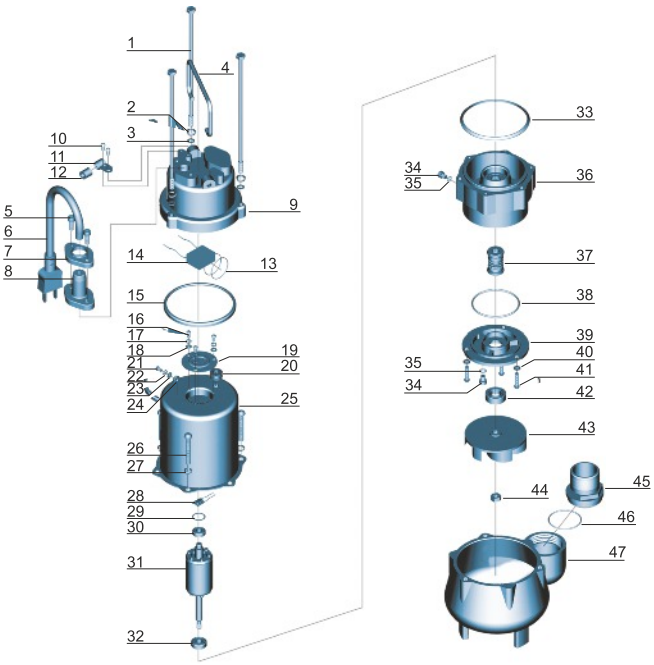

shop.kelet.kz

XSP

Насосы погружные для сточных вод

Применение

- Для откачки сточных вод на производственных предприятиях, при строительстве, на хозяйственных объектах.
- В дренажных системах муниципальных очистных станций.
- В дренажных системах жилых районов.
- В муниципальных проектах.
- Для орошения полей в сельском хозяйстве.

Насос

- Максимальная глубина погружения: 5 м
- Максимальная температура жидкости: + 40 °C
- Значение pH: 4-10
- Кинематическая вязкость жидкости: $7x10^{-7}$~$23x10^{-6}$ кв.м/с
- Максимальная плотность жидкости: $1,2x10^{-3}$ кг/куб.м

Электродвигатель

- Медная обмотка двигателя
- Встроенная термозащита
- Сварной вал из нержавеющей стали
- Класс изоляции: B
- Класс защиты: IP68

Расшифровка обозначений

XSP 18 – 12 / 0.75 S

- S — Материал корпуса насоса
- 0.75 — Мощность (кВт)
- 12 — Макс. высота подъема (м)
- 18 — Макс. производительность (куб.м/ч)
- XSP — Погружной насос для сточных вод

Технические характеристики

МОДЕЛЬ	МОЩНОСТЬ		Диаметр выпускного отверстия (мм)	Напряжение (В/Гц)	Максимальная производительность (л/мин)	Максимальная высота подъема (м)	Максимальный диаметр примесей (мм)	Вес Брутто (кг)	Размер упаковки (мм)	Количество (шт/20`TEU)
	кВт	л.с.								
XSP18-12/0.75S	0.75	1.0	50	220/50	300	12	25	22.2	540x265x195	1056
XSP16.2-22/1.5S	1.5	2.0	50	220/50	270	22	10	27.5	585x350x245	540

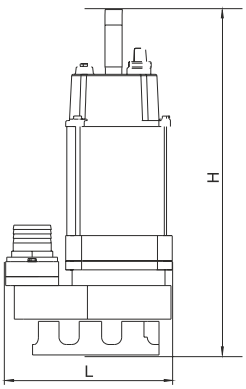

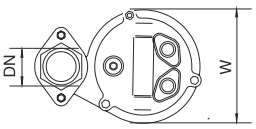

Размеры

МОДЕЛЬ	DN	L (мм)	W (мм)	H (мм)
XSP18-12/0.75S	50	226	159	500
XSP16.2-22/1.5S	50	275	198	530

Характеристики насосов

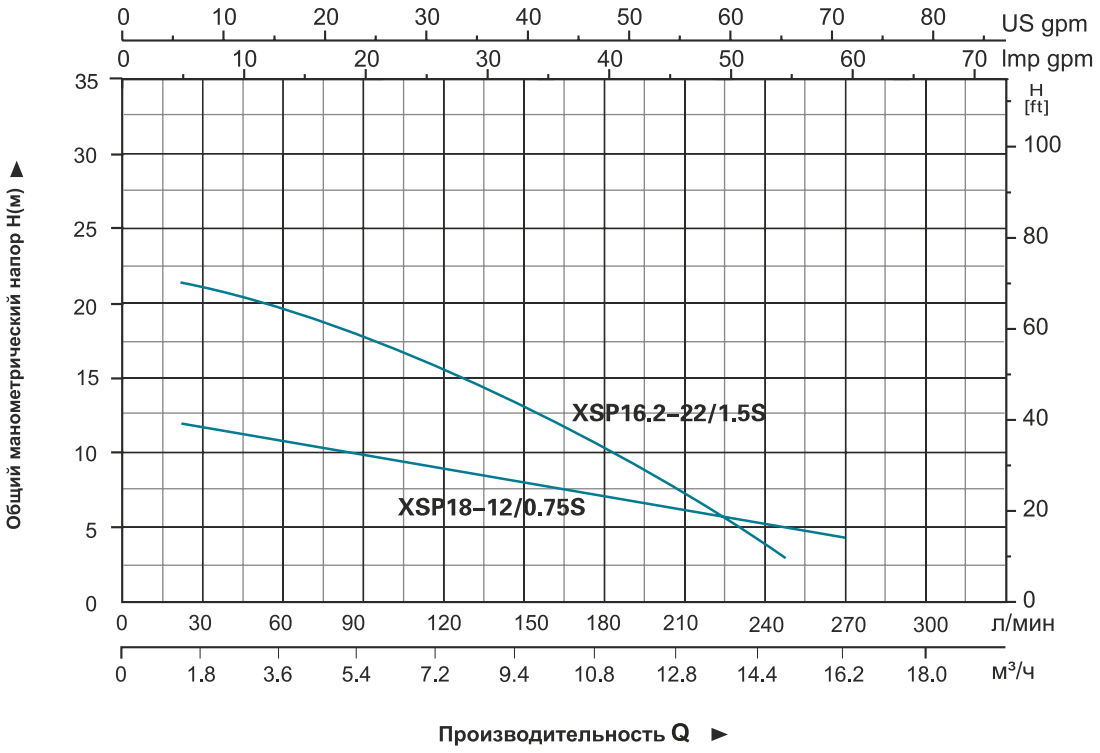

Таблица используемых материалов

No.	Части	Материал	No.	Части	Материал
1	Болт	Нерж. сталь	29	Статор	
2	Прижимная шайба	Нерж. сталь	30	Волнистая шайба	65Mn
3	Шайба	Нерж. сталь	31	Подшипник	
4	Болт	Нерж. сталь	32	Ротор	
5	Шайба	Нерж. сталь	33	Подшипник	
6	Ручка	Нерж. сталь	34	Винт	Нерж. сталь
7	Гайка	Нерж. сталь	35	Шайба	Нерж. сталь
8	Защита	FKM	36	Соединитель	Нерж. сталь
9	Зажим кабеля	Нерж. сталь	37	Механическое уплотнение	Карбон/керамика
10	Гайка	Нерж. сталь	38	Уплотнительное кольцо	FKM
11	Винт	Нерж. сталь	39	Крышка масляной для смазки	Нерж. сталь
12	Болт	Нерж. сталь	40	Винт	Нерж. сталь
13	Уплотнительное кольцо	FKM	41	Шайба	Нерж. сталь
14	Болт	Нерж. сталь	42	Уплотнительное кольцо	FKM
15	Фланец	Нерж. сталь	43	Винт	Нерж. сталь
16	Кабель		44	Сальник	
17	Защита кабеля	CR	45	Рабочее колесо	Нерж. сталь
18	Крышка конденсатора	Нерж. сталь	46	Гайка	
19	Конденсатор		47	Болт	Нерж. сталь
20	Уплотнительное кольцо	NBR	48	Шайба	Нерж. сталь
21	Резиновая шайба	FKM	49	Соединитель	ABS
22	Винт	CuZn40	50	Уплотнительное кольцо	FKM
23	Прижимная шайба	65Mn	51	Соединительная шайба	Нерж. сталь
24	Шайба	CuZn40	52	Резиновая шайба	FKM
25	Держатель кабеля	NBR	53	Корпус насоса	Нерж. сталь
26	Крышка двигателя	HT200	54	Основание	Нерж. сталь
27	Терозащита		55	Шайба	Нерж. сталь
28	Уплотнительное кольцо	FKM	56	Винт	Нерж. сталь

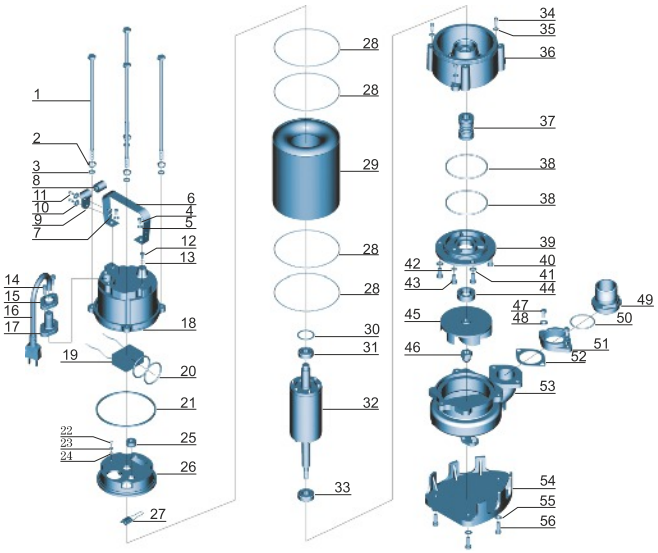

shop.kelet.kz

XSP

Насосы погружные фекальные с измельчителем

Нож-измельчитель

Применение

- Для откачки сточных вод на производственных предприятиях, при строительстве, на хозяйственных объектах.
- В дренажных системах муниципальных очистных станций.
- В дренажных системах жилых районов.
- В муниципальных проектах.
- Для орошения полей в сельском хозяйстве.

Насос

- Поплавковый выключатель, обеспечивающий автоматическое включение и выключение
- Максимальная глубина погружения: 5 м
- Максимальная температура жидкости: + 40 °C
- Значение pH: 4-10
- Кинематическая вязкость жидкости: $7x10^{-7}$~$23x10^{-6}$ кв.м/с
- Максимальная плотность жидкости: $1,2x10^{-3}$ кг/куб.м

Электродвигатель

- Медная обмотка двигателя
- Встроенная термозащита
- Сварной вал из нержавеющей стали
- Класс изоляции: B
- Класс защиты: IP68

Расшифровка обозначений

XSP 14 – 7 / 1.1 I D

- D — Измельчитель
- I — Материал корпуса насоса
- 1.1 — Мощность (кВт)
- 7 — Макс. высота подъема (м)
- 14 — Макс. производительность (куб.м/ч)
- XSP — Погружной насос для сточных вод

Технические характеристики

МОДЕЛЬ	МОЩНОСТЬ		Диаметр выпускного отверстия (мм)	Напряжение (В/Гц)	Максимальная производительность (л/мин)	Максимальная высота подъема (м)	Максимальный диаметр примесей (мм)	Вес Брутто (кг)	Размер упаковки (мм)	Количество (шт/20`TEU)
	кВт	л.с.								
XSP14-7/1.1ID	1.1	1.5	50	220/50	233	7	22.5	24	530x295x245	765
XSP18-12/1.3ID	1.3	1.75	50	220/50	300	12		22.8	570x310x245	675
XSP26.4-10/1.8ID	1.8	2.4	75	220/50	440	10		30	585x350x245	540

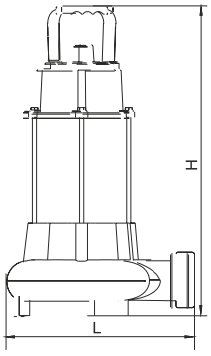

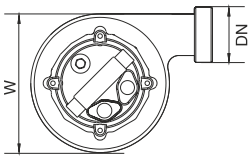

Размеры

МОДЕЛЬ	DN	L (мм)	W (мм)	H (мм)
XSP14-7/1.1ID	50	255	202	478
XSP18-12/1.3ID	50	252	191	510
XSP26.4-10/1.8ID	75	290	196	520

Характеристики насосов

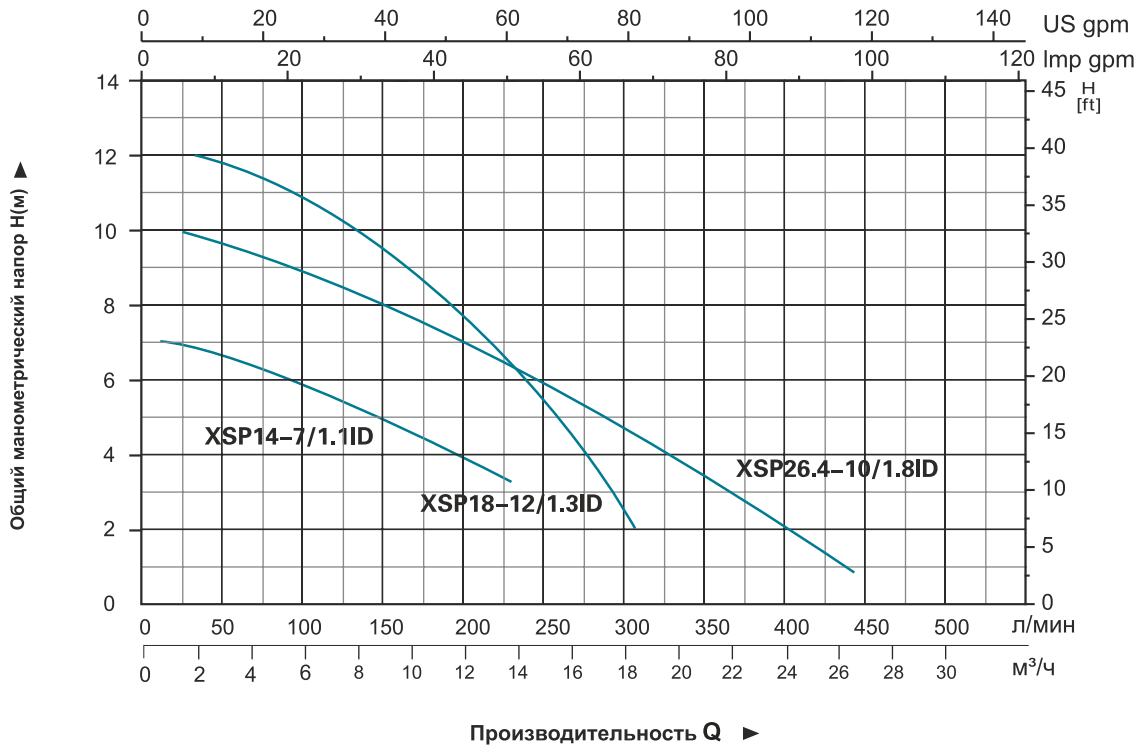

Таблица используемых материалов

No.	Части	Материал	No.	Части	Материал
1	Болт	Нерж. сталь	26	Верхняя крышка	HT200
2	Прижимная шайба	Нерж. сталь	27	Термозащита	
3	Шайба	Нерж. сталь	28	Уплотнительное кольцо	NBR
4	Болт	Нерж. сталь	29	Статор	
5	Шайба	Нерж. сталь	30	Волнистая шайба	65Mn
6	Ручка	Нерж. сталь	31	Подшипник	
7	Гайка	Нерж. сталь	32	Ротор	
8	Защита	NR	33	Шплинт	Сталь
9	Зажим кабеля	Нерж. сталь	34	Подшипник	
10	Гайка	Нерж. сталь	35	Нижняя крышка	HT200
11	Винт	Нерж. сталь	36	Механическое уплотнение	Карбон/керамика
12	Болт	Нерж. сталь	37	Корпус насоса	HT200
13	Уплотнительное кольцо	NBR	38	Сальник	
14	Винт	Нерж. сталь	39	Рабочее колесо	HT200
15	Фланец	Нерж. сталь	40	Режущее кольцо	40Cr
16	Кабель		41	Шайба	Нерж. сталь
17	Защита кабеля	CR	42	Винт	Нерж. сталь
18	Крышка конденсатора	HT200	43	Измельчитель	40Cr
19	Конденсатор		44	Шайба	40Cr
20	Уплотнительное кольцо	NBR	45	Винт	Нерж. сталь
21	Резиновая шайба	NBR	46	Поплавковый выключатель	
22	Винт	CuZn40	47	Уплотнительное кольцо	NBR
23	Прижимная шайба	65Mn	48	Соединительная гайка	ABS
24	Шайба	CuZn40	49	Соединитель	ABS
25	Держатель кабеля	NBR			

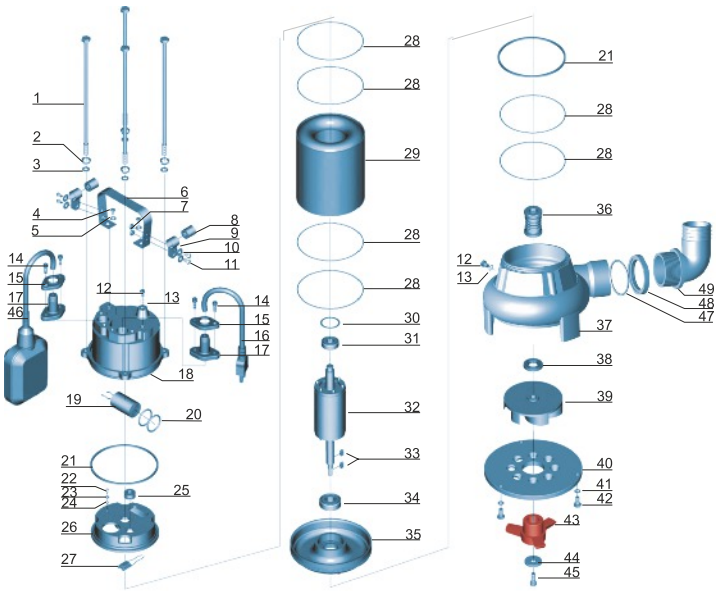

shop.kelet.kz

XQS

Насосы погружные дренажные

Применение

- Для откачки сточных вод на производственных предприятиях, при строительстве, на хозяйственных объектах.
- В дренажных системах муниципальных очистных станций.
- В дренажных системах жилых районов.
- В муниципальных проектах.
- Для орошения полей в сельском хозяйстве.

Насос

- Поплавковый выключатель, обеспечивающий автоматическое включение и выключение
- Максимальная глубина погружения: 5 м
- Максимальная температура жидкости: + 40 °C
- Значение pH: 4-10
- Кинематическая вязкость жидкости: $7x10^{-7}$~$23x10^{-6}$ кв.м/с
- Максимальная плотность жидкости: $1,2x10^{-3}$ кг/куб.м

Электродвигатель

- Медная обмотка двигателя
- Встроенная термозащита
- Сварной вал из нержавеющей стали
- Класс изоляции: B
- Класс защиты: IP68

Расшифровка обозначений

XQS 7.2 – 8.5 / 0.25 S

- S — Материал корпуса насоса
- 0.25 — Мощность (кВт)
- 8.5 — Макс. высота подъема (м)
- 7.2 — Макс. производительность (куб.м/ч)
- XQS — Погружной насос для сточных вод

Технические характеристики

МОДЕЛЬ	МОЩНОСТЬ		Диаметр выпускного отверстия (мм)	Напряжение (В/Гц)	Максимальная производительность (л/мин)	Максимальная высота подъема (м)	Вес Брутто (кг)	Размер упаковки (мм)	Количество (шт/20`TEU)
	кВт	л.с.							
XQS7.2-8.5/0.25S	0.25	0.33	40,32,25	220/50	120	8.5	10.2	175x175x360	2131
XQS22.8-12/0.75S	0.75	1.0	50	220/50	380	12	19.2	220x220x440	1132

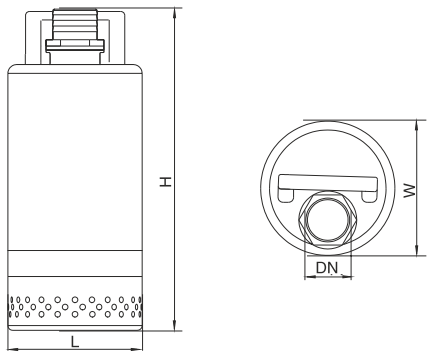

Размеры

МОДЕЛЬ	DN	L (мм)	W (мм)	H (мм)
XQS7.2-8.5/0.25S	40	142	142	300
XQS22.8-12/0.75S	50	170	170	380

Характеристики насосов

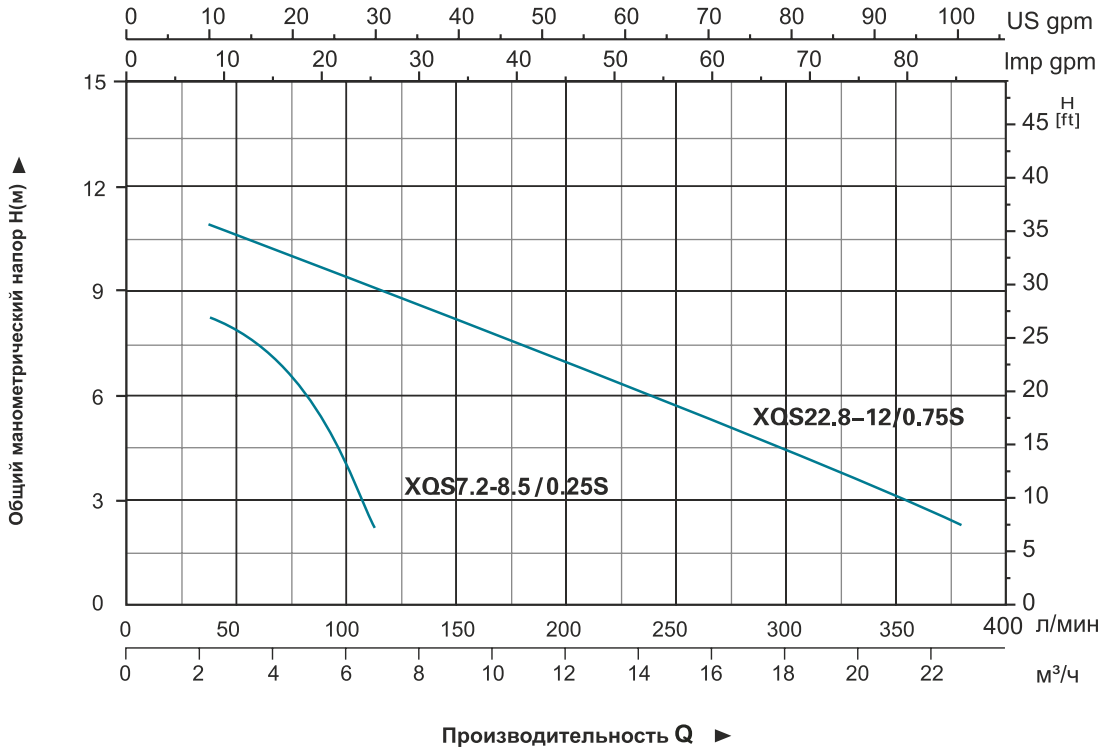

Таблица используемых материалов

No.	Части	Материал
1	Ручка	Нерж. сталь
2	Винт	Нерж. сталь
3	Гайка	Нерж. сталь
4	Защита	FKM
5	Зажим кабеля	Нерж. сталь
6	Винт	Нерж. сталь
7	Фланец	Нерж. сталь
8	Кабель	
9	Защита кабеля	CR
10	Соединитель	ABS
11	Уплотнительное кольцо	FKM
12	Кожух мотора	Нерж. сталь
13	Резиновая шайба	FKM
14	Шайба	Сталь
15	Прижимная шайба	Нерж. сталь
16	Шайба	Нерж. сталь
17	Винт	Нерж. сталь
18	Уплотнительное кольцо	FKM
19	Резиновая шайба	FKM
20	Крышка конденсатора	Нерж. сталь
21	Болт	Нерж. сталь
22	Конденсатор	
23	Винт	Нерж. сталь
24	Уплотнительное кольцо	FKM
25	Держатель кабеля	NBR
26	Винт	CuZn40

No.	Части	Материал
27	Прижимная шайба	65Mn
28	Шайба	CuZn40
29	Крышка мотора	Нерж. сталь
30	Термозащита	
31	Уплотнительное кольцо	FKM
32	Статор	
33	Волнистая шайба	65Mn
34	Подшипник	
35	Ротор	
36	Соединительная гайка	Нерж. сталь
37	Уплотнительное кольцо	FKM
38	Уплотнительное кольцо	FKM
39	Кожух камеры для смазки	Нерж. сталь
40	Механическое уплотнение	Кремний
41	Уплотнительное кольцо	FKM
42	Корпус насоса	Нерж. сталь
43	Винт	Нерж. сталь
44	Сальник	
45	Рабочее колесо	Нерж. сталь
46	Винт	Нерж. сталь
47	Гайка	Нерж. сталь
48	Резиновая шайба	FKM
49	Винт	Нерж. сталь
50	Винт	Нерж. сталь
51	Сетка фильтра	Нерж. сталь

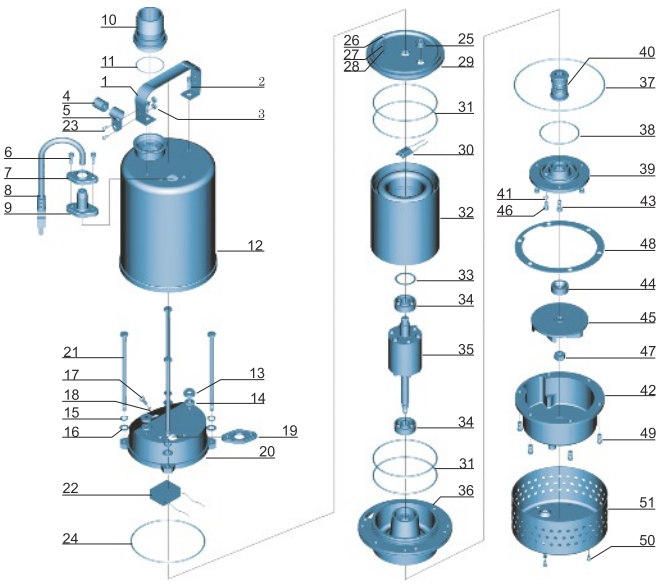

shop.kelet.kz

XQS

Насосы погружные дренажные

Применение

- Для откачки сточных вод на производственных предприятиях, при строительстве, на хозяйственных объектах.
- В дренажных системах муниципальных очистных станций.
- В дренажных системах жилых районов.
- В муниципальных проектах.
- Для орошения полей в сельском хозяйстве.

Насос

- Поплавковый выключатель, обеспечивающий автоматическое включение и выключение
- Максимальная глубина погружения: 5 м
- Максимальная температура жидкости: + 40 °C
- Значение pH: 6.5 - 8
- Кинематическая вязкость жидкости: $7x10^{-7}$~$23x10^{-6}$ кв.м/с
- Максимальная плотность жидкости: $1,2x10^{-3}$ кг/куб.м

Электродвигатель

- Медная обмотка двигателя
- Встроенная термозащита
- Сварной вал из нержавеющей стали
- Класс изоляции: B
- Класс защиты: IP68

Расшифровка обозначений

XQS 4.5 – 27 / 2 – 0.55 I

- I — Материал корпуса насоса
- 0.55 — Мощность (кВт)
- 2 — Количество ступеней
- 27 — Макс. высота подъема (м)
- 4.5 — Макс. производительность (куб.м/ч)
- XQS — Погружной насос для сточных вод

Технические характеристики

МОДЕЛЬ	МОЩНОСТЬ		Диаметр выпускного отверстия (мм)	Напряжение (В/Гц)	Максимальная производительность (л/мин)	Максимальная высота подъема (м)	Вес Брутто (кг)	Размер упаковки (мм)	Количество (шт/20'TEU)
	кВт	л.с.							
XQS4.5-27/2-0.55I	0.55	0.75	25	220/50	75	27	21.8	500x270x235	980

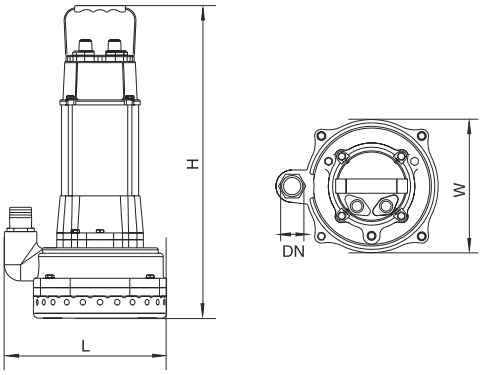

Размеры

МОДЕЛЬ	DN	L (мм)	W (мм)	H (мм)
XQS4-27/2-0.55I	32	235	198	462

Характеристики насосов

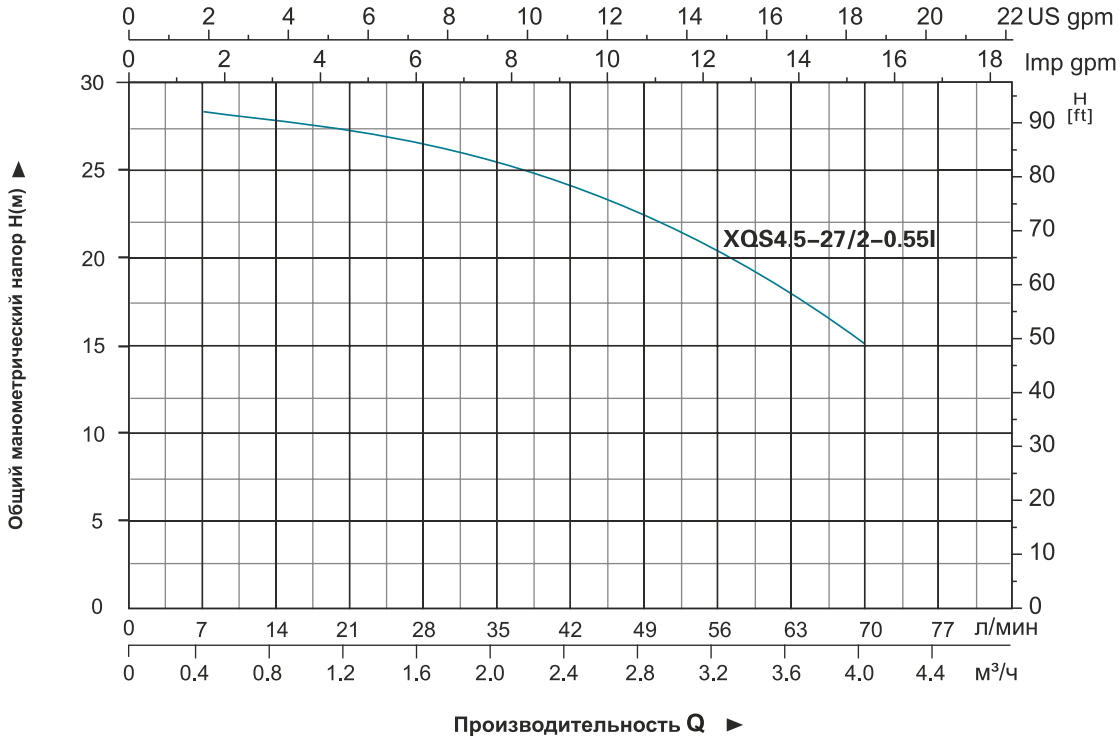

Таблица используемых материалов

No.	Части	Материал
1	Болт	Нерж. сталь
2	Прижимная шайба	Нерж. сталь
3	Шайба	Нерж. сталь
4	Болт	Нерж. сталь
5	Шайба	Нерж. сталь
6	Ручка	Нерж. сталь
7	Гайка	Нерж. сталь
8	Защита	NR
9	Зажим кабеля	Нерж. сталь
10	Шайба	Нерж. сталь
11	Винт	Нерж. сталь
12	Болт	Нерж. сталь
13	Уплотнительное кольцо	NBR
14	Болт	Нерж. сталь
15	Фланец	Нерж. сталь
16	Кабель	
17	Защита кабеля	CR
18	Крышка конденсатора	HT200
19	Конденсатор	
20	Уплотнительное кольцо	NBR
21	Уплотнительное кольцо	NBR
22	Винт	CuZn40
23	Прижимная шайба	NBR
24	Шайба	HT200
25	Держатель кабеля	
26	Крышка мотора	
27	Термозащита	NBR
28	Статор	65Mn
29	Уплотнительное кольцо	
30	Волнистая шайба	
31	Подшипник	
32	Ротор	

No.	Части	Материал
33	Подшипник	
34	Болт	Нерж. сталь
35	Шайба	Нерж. сталь
36	Соединительная часть	HT200
37	Механическое уплотнение	Карбон/керамика
38	Уплотнительное кольцо	NBR
39	Кожух камеры для смазки	HT200
40	Винт	Нерж. сталь
41	Болт	Нерж. сталь
42	Уплотнительное кольцо	Нерж. сталь
43	Винт	Нерж. сталь
44	Болт	Нерж. сталь
45	Шайба	Нерж. сталь
46	Соединитель	ABS
47	Уплотнительное кольцо	NBR
48	Корпус насоса	HT200
49	Механическое уплотнение	Карбон/керамика
50	Рабочее колесо	PPO
51	Крышка диффузора	PPO
52	Защитная крышка	PPO
53	Манжета	PPO
54	Уплотнительное кольцо	NBR
55	Шайба	Нерж. сталь
56	Прижимная шайба	Нерж. сталь
57	Гайка	Нерж. сталь
58	Уплотнительное кольцо	NBR
59	Крышка насоса	HT200
60	Гайка	
61	Двусторонний болт	Нерж. сталь
62	Сетка фильтра	Нерж. сталь
63	Поплавковый выключатель	

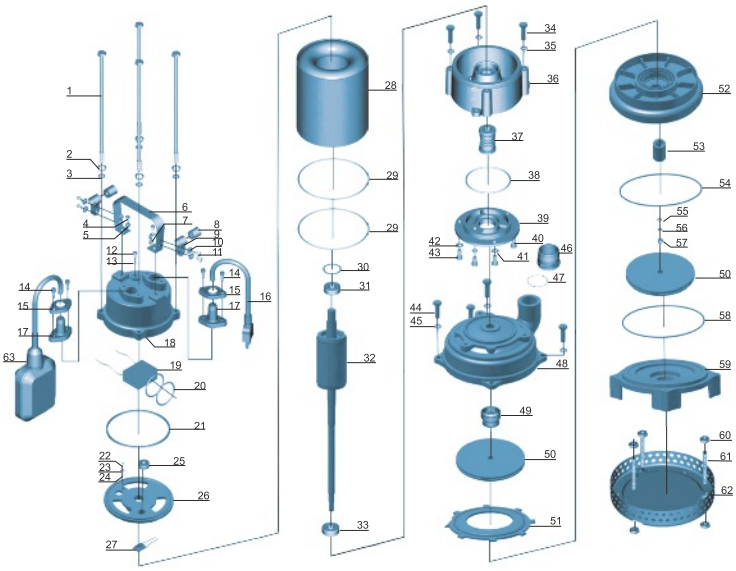

shop.kelet.kz

XQS

Насосы погружные дренажные

Применение

- Для откачки сточных вод на производственных предприятиях, при строительстве, на хозяйственных объектах.
- В дренажных системах муниципальных очистных станций.
- В дренажных системах жилых районов.
- В муниципальных проектах.
- Для орошения полей в сельском хозяйстве.

Насос

- Максимальная глубина погружения: 5 м
- Максимальная температура жидкости: + 40 °C
- Значение pH: 6.5 - 8

Электродвигатель

- Медная обмотка двигателя
- Встроенная термозащита
- Сварной вал из нержавеющей стали
- Класс изоляции: B
- Класс защиты: IP68

Расшифровка обозначений

XQS 15 – 30 / 2 – 1.1 I

- I — Материал корпуса насоса
- 1.1 — Мощность (кВт)
- 2 — Количество ступеней
- 30 — Макс. высота подъема (м)
- 15 — Макс. производительность (куб.м/ч)
- XQS — Погружной насос для сточных вод

Технические характеристики

МОДЕЛЬ	МОЩНОСТЬ		Диаметр выпускного отверстия (мм)	Напряжение (В/Гц)	Максимальная производительность (л/мин)	Максимальная высота подъема (м)	Вес Брутто (кг)	Размер упаковки (мм)	Количество (шт/20`TEU)
	кВт	л.с.							
XQS15-30/2-1.1I	1.1	1.5	50	220/50	250	30	23.3	555x290x220	840
XQS14.5-42/3-1.5I	1.5	2.0	50	220/50	240	42	26.8	625x285x205	814

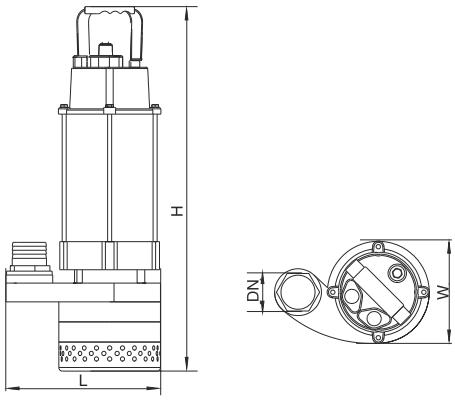

Размеры

МОДЕЛЬ	DN	L (мм)	W (мм)	H (мм)
XQS15-30/2-1.1I	50	232	152	508
XQS14.5-42/3-1.5I	50	232	152	567

Характеристики насосов

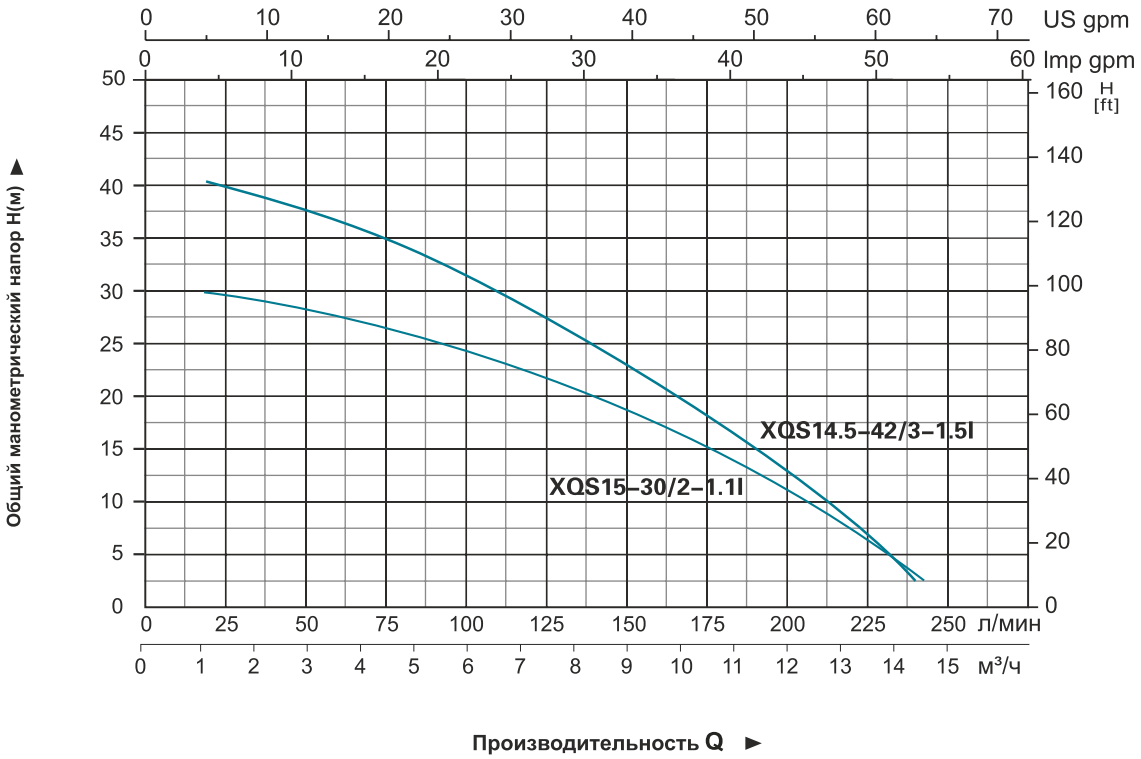

Таблица используемых материалов

No.	Части	Материал	No.	Части	Материал
1	Болт	Нерж. сталь	29	Статор	
2	Прижимная шайба	Нерж. сталь	30	Волнистая шайба	65Mn
3	Шайба	Нерж. сталь	31	Подшипник	
4	Болт	Нерж. сталь	32	Ротор	
5	Шайба	Нерж. сталь	33	Подшипник	
6	Ручка	Нерж. сталь	34	Соединительная часть	HT200
7	Гайка	Нерж. сталь	35	Механическое уплотнение	Карбон/керамика
8	Защита	NR	36	Уплотнительное кольцо	NBR
9	Зажим кабеля	Нерж. сталь	37	Соединитель	ABS
10	Шайба	Нерж. сталь	38	Уплотнительное кольцо	NBR
11	Винт	Нерж. сталь	39	Корпус насоса	HT200
12	Болт	Нерж. сталь	40	Винт	Нерж. сталь
13	Уплотнительное кольцо	NBR	41	Масляный сальник	
14	Винт	Нерж. сталь	42	Резиновая шайба	NBR
15	Фланец	Нерж. сталь	43	Рабочее колесо	HT200
16	Кабель		44	Кольцо	Сталь
17	Защита кабеля	CR	45	Уплотнительное кольцо	NBR
18	Крышка конденсатора	HT200	46	Диффузор	HT200
19	Конденсатор		47	Прижимная шайба	Нерж. сталь
20	Уплотнительное кольцо	NBR	48	Винт	Нерж. сталь
21	Резиновая шайба	NBR	49	Гайка	Нерж. сталь
22	Винт	CuZn40	50	Крышка насоса	HT200
23	Прижимная шайба	65Mn	51	Шайба	Нерж. сталь
24	Шайба	CuZn40	52	Винт	Нерж. сталь
25	Держатель кабеля	NBR	53	Сетка фильтра	Сталь
26	Крышка мотора	HT200	54	Поплавковый выключатель	
27	Термозащита		55	Шплинт	Сталь
28	Уплотнительное кольцо	NBR			

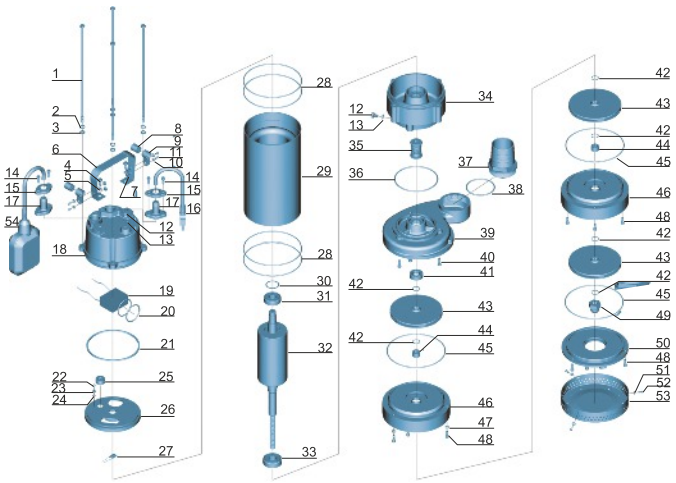

shop.kelet.kz

XQS

Насосы погружные дренажные

Применение

- Для откачки сточных вод на производственных предприятиях, при строительстве, на хозяйственных объектах.
- В дренажных системах муниципальных очистных станций.
- В дренажных системах жилых районов.
- В муниципальных проектах.
- Для орошения полей в сельском хозяйстве.

Насос

- Максимальная глубина погружения: 5 м
- Максимальная температура жидкости: + 40 °C
- Значение pH: 6.5 - 8

Электродвигатель

- Медная обмотка двигателя
- Встроенная термозащита
- Сварной вал из нержавеющей стали
- Класс изоляции: B
- Класс защиты: IP68

Расшифровка обозначений

XQS 15 – 20 / 1.1 I

- I — Материал корпуса насоса
- 1.1 — Мощность (кВт)
- 20 — Макс. высота подъема (м)
- 15 — Макс. производительность (куб.м/ч)
- XQS — Погружной насос для сточных вод

Технические характеристики

МОДЕЛЬ	МОЩНОСТЬ		Диаметр выпускного отверстия (мм)	Напряжение (В/Гц)	Максимальная производительность (л/мин)	Максимальная высота подъема (м)	Вес Брутто (кг)	Размер упаковки (мм)	Количество (шт/20`TEU)
	кВт	л.с.							
XQS39-8/0.75I	0.75	1.0	75	220/50	650	8	21.6	580x320x250	684
XQS15-20/1.1I	1.1	1.5	40,32,25	220/50	250	20	21.5	510x290x220	880
XQS13-34/1.5I	1.5	2.0	40,32,25	220/50	216	34	25.3	580x320x250	648

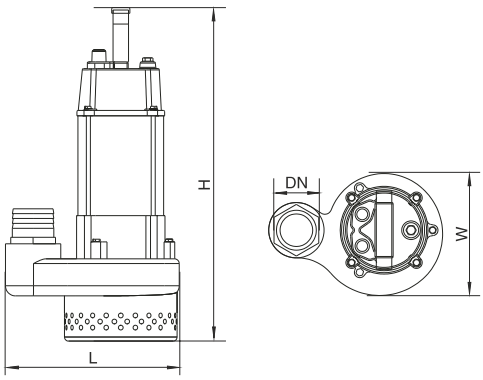

Размеры

МОДЕЛЬ	DN	L (мм)	W (мм)	H (мм)
XQS39-8/0.75I	64	207	109	500
XQS15-20/1.1I	40	238	177	460
XQS13-34/1.5I	40	250	205	512

Характеристики насосов

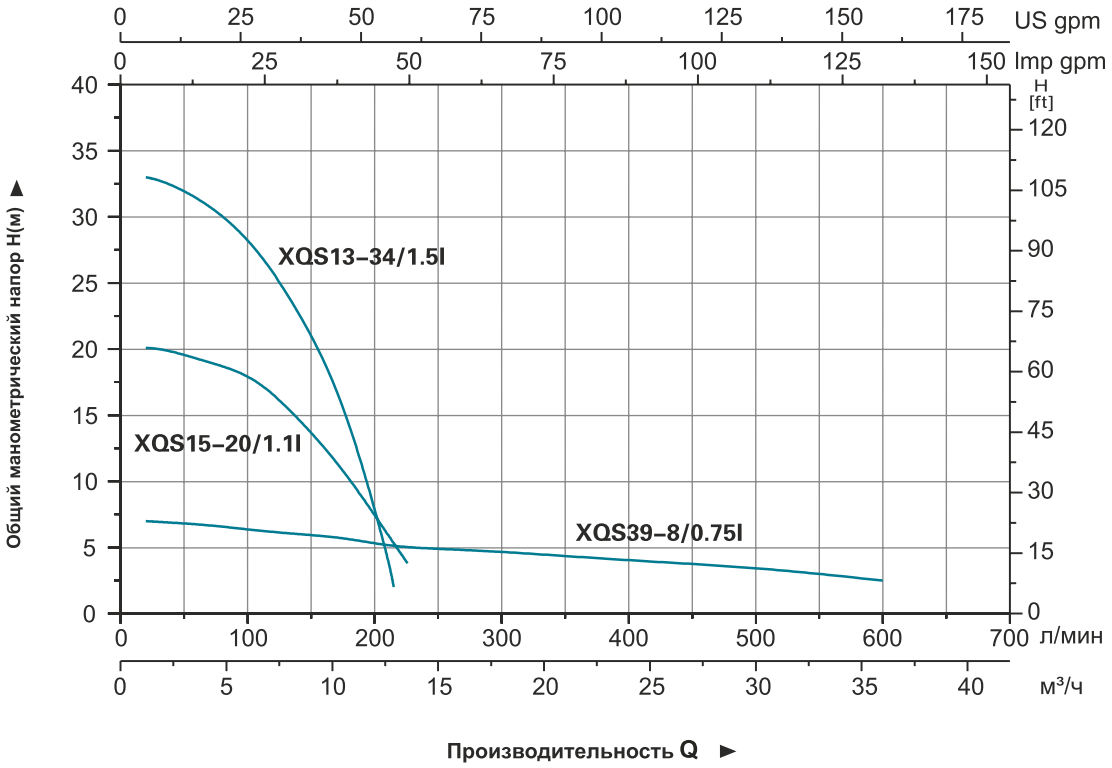

Таблица используемых материалов

No.	Части	Материал	No.	Части	Материал
1	Болт	Нерж. сталь	26	Термозащита	
2	Прижимная шайба	Нерж. сталь	27	Уплотнительное кольцо	NBR
3	Шайба	Нерж. сталь	28	Статор	
4	Болт	Нерж. сталь	29	Волнистая шайба	65Mn
5	Шайба	Нерж. сталь	30	Подшипник	
6	Ручка	Нерж. сталь	31	Ротор	
7	Гайка	Нерж. сталь	32	Подшипник	
8	Защита	NR	33	Нижняя крышка	HT200
9	Зажим кабеля	Нерж. сталь	34	Масляный сальник	
10	Шайба	Нерж. сталь	35	Соединитель	ABS
11	Винт	Нерж. сталь	36	Уплотнительное кольцо	NBR
12	Болт	Нерж. сталь	37	Корпус насоса	HT200
13	Уплотнительное кольцо	NBR	38	Механическое уплотнение	Карбон/керамика
14	Винт	Нерж. сталь	39	Рабочее колесо	HT200
15	Фланец	Нерж. сталь	40	Гайка	Нерж. сталь
16	Кабель		41	Уплотнительное кольцо	NBR
17	Защита кабеля	CR	42	Корпус насоса	HT200
18	Крышка конденсатора	HT200	43	Шайба	Нерж. сталь
19	Конденсатор		44	Винт	Нерж. сталь
20	Уплотнительное кольцо	NBR	45	Сетка фильтра	Сталь
21	Держатель кабеля	NBR	46	Шайба	Нерж. сталь
22	Винт	CuZn40	47	Винт	Нерж. сталь
23	Прижимная шайба	65Mn	48	Прижимная шайба	Нерж. сталь
24	Шайба	CuZn40	49	Поплавковый выключатель	
25	Верхняя крышка	HT200			

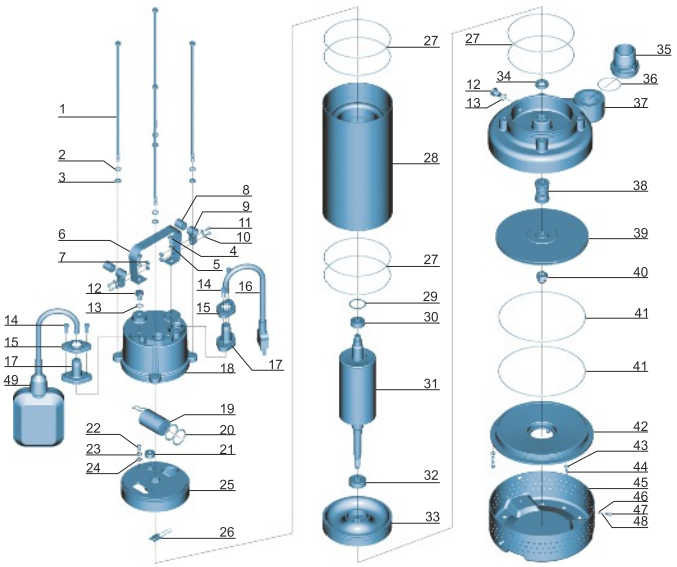

shop.kelet.kz

QDX

Насосы погружные дренажные

Применение

- Применяется для орошения и осушения.
- Находит применение для откачки воды из колодцев, орошения полей и осушения, полива сада и для бытового водоснабжения, а также для откачки промышленных вод, подачи воды и дренажа при строительстве и т.п.

Насос

- Чугунный корпус и суппорт имеют особую обработку и не поддаются коррозии
- Максимальная глубина погружения: 5 м
- Максимальная температура жидкости: + 40 °C
- Значение pH: 6.5 - 8

Электродвигатель

- Медная обмотка двигателя
- Встроенная термозащита
- Сварной вал из нержавеющей стали
- Класс изоляции: B
- Класс защиты: IP68

Расшифровка обозначений

QDX 3 – 18 – 0.55 A

- A — Наличие поплавкового выключателя
- 0.55 — Мощность (кВт)
- 18 — Номинальная высота подъема (м)
- 3 — Номинальная производительность (м3/час)
- QDX — Тип насоса (погружной насос) (Трехфазная версия - без литеры "D")

Технические характеристики

МОДЕЛЬ	Q (м³/ч)	0	1.5	3	4.5	6	7.5	9	10.5	12	13.5	15	16.5	18	19.5	21	22.5	24
	Q (л/мин)	0	25	50	75	100	120	150	175	200	225	250	275	300	325	350	375	400
QDX1.5-15-0.37A	H (м)	16	15.6	14.2	11.8	8	3.9	-	-	-	-	-	-	-	-	-	-	-
QDX3-18-0.55A		19.2	19.2	18.5	17.5	15.5	13.2	10	7	3.7	-	-	-	-	-	-	-	-
QDX10-10-0.55A		15.3	15.2	15	14.8	14.4	13.5	12.5	11.3	10	8.5	6.3	3.8	-	-	-	-	-
QDX15-7-0.55A		8.6	8.5	8.4	8.3	8.2	8	7.8	7.6	7.4	7.2	6.8	6.3	5.8	5.2	4.5	3.8	3
QDX1.5-32-0.75A		32.5	31.5	28.5	24.5	20	15.5	8.5	1	-	-	-	-	-	-	-	-	-
QDX6-18-0.75A		19.5	19.2	19	18.6	18	17	16 2	14.7	12.8	11	8.6	4.2	-	-	-	-	-
QDX10-16-0.75A		19.5	19.2	19	18.6	18	17	16 2	14.7	12.8	11	8.6	4.2	-	-	-	-	-

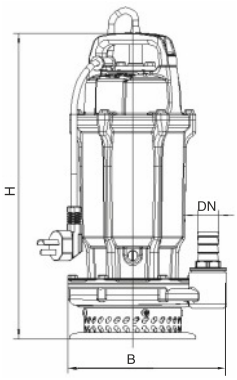

Размеры

МОДЕЛЬ	DN	H (мм)	B (мм)
QDX1.5-15-0.37A	25	195	145
QDX3-18-0.55A	25	205	160
QDX10-10-0.55A	50	215	150
QDX15-7-0.55A	50	240	170
QDX1.5-32-0.75A	25	245	195
QDX6-18-0.75A	40	220	160
QDX10-16-0.75A	40	220	160

Характеристики насосов

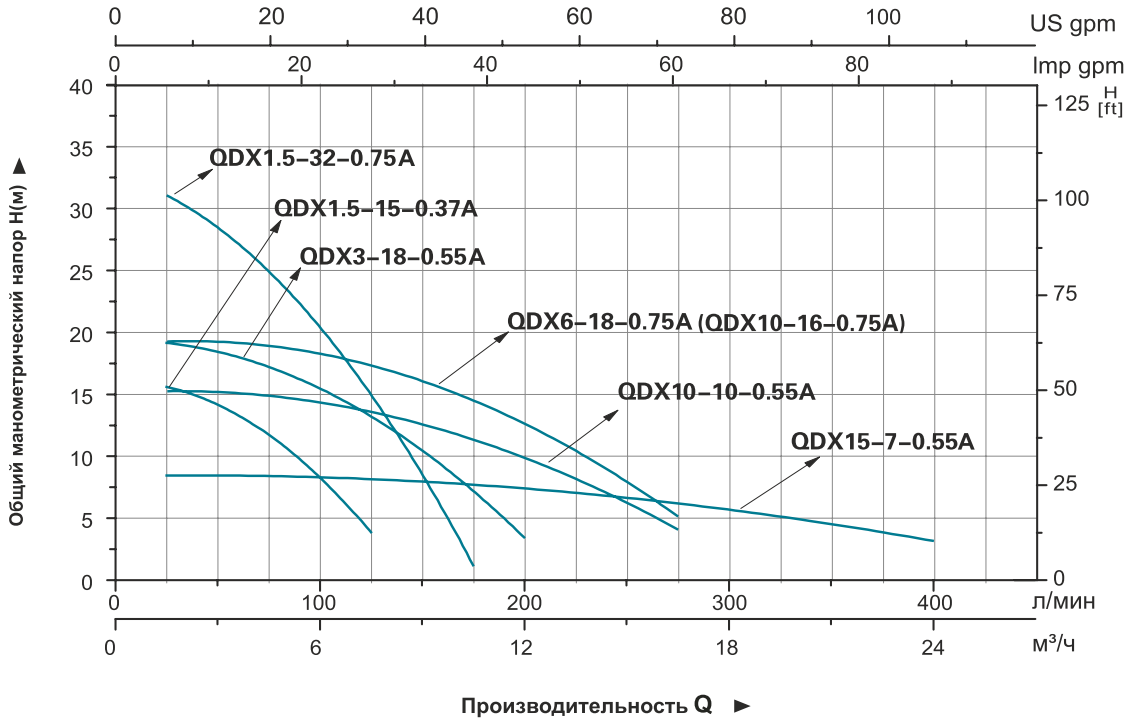

Таблица используемых материалов

No.	Части	Материал
1	Ручка	PP
2	Кабель	
3	Верхняя крышка	HT200
4	Защита	
5	Конденсатор	
6	Уплотнительное кольцо	NBR
7	Верхняя крышка	HT200
8	Подшипник	
9	Ротор	
10	Статор	
11	Винтовая заглушка	
12	Механическое уплотнение	Карбон/керамика
13	Уплотнительное кольцо	NBR
14	Крышка масляного цилиндра	HT200
15	Масляный сальник	
16	Уплотнительное кольцо	NBR
17	Рабочее колесо	ZL102
18	Корпус насоса	HT200
19	Сетка фильтра	Нерж. сталь
20	Выпускной соединитель	PP

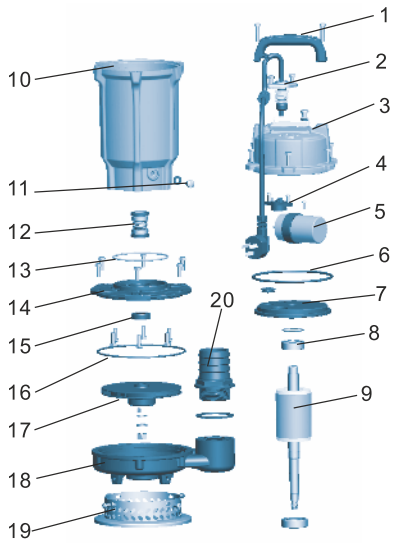

Упаковочная информация

МОДЕЛЬ	Вес брутто (кг)	Длина (мм)	Ширина (мм)	Высота (мм)	Количество (шт/20`TEU)
QDX1.5-15-0.37A	11.5	392	224	180	1788
QDX3-18-0.55A	14.5	415	230	205	1388
QDX10-10-0.55A	14.5	415	230	205	1388
QDX15-7-0.55A	15.5	420	280	215	1132
QDX1.5-32-0.75A	16.5	435	250	235	1062
QDX6-18-0.75A	15.5	415	230	205	1388
QDX10-16-0.75A	15.5	415	230	205	1388

QDX

Насосы погружные дренажные

Применение

- Применяется для орошения и осушения.
- Находит применение для откачки воды из колодцев, орошения полей и осушения, полива сада и для бытового водоснабжения, а также для откачки промышленных вод, подачи воды и дренажа при строительстве и т.п.

Насос

- Чугунный корпус и суппорт имеют особую обработку и не поддаются коррозии
- Максимальная глубина погружения: 5 м
- Максимальная температура жидкости: + 40 °C
- Значение pH: 6.5 - 8

Электродвигатель

- Медная обмотка двигателя
- Встроенная термозащита
- Сварной вал из нержавеющей стали
- Класс изоляции: B
- Класс защиты: IP68

Расшифровка обозначений

QDX 15 – 10 – 0.55 A

- A — Наличие поплавкового выключателя
- 0.55 — Мощность (кВт)
- 10 — Номинальная высота подъема (м)
- 15 — Номинальная производительность (м3/час)
- QDX — Тип насоса (погружной насос) (Трехфазная версия - без литеры "D")

Технические характеристики

МОДЕЛЬ	Q (м³/ч)	0	1.5	3	4.5	6	7.5	9	10.5	12	13.5	15	16.5	18	19.5	21	22.5	24	25.5	27	28.5	30	31.5	33	34.5	36	37.5	39	40.5
	Q (л/мин)	0	25	50	75	100	120	150	175	200	225	250	275	300	325	350	375	400	425	450	475	500	525	550	575	600	625	650	675
QDX15-10-0.75A	H (m)	11	10.9	10.8	10.7	10.6	10.5	10.4	10.3	10.2	10.1	10	9.6	9.2	8.5	7.6	6.5	5.6	4.7	3.8	2.7	-	-	-	-	-	-	-	-
QDX25-6-0.75A		9.3	9.2	9.1	9	8.9	8.7	8.5	8.3	8	7.7	7.5	7.2	6.8	6.6	6.4	6.2	6	5.8	4.8	4	2.6	1.5	-	-	-	-	-	-
QDX10-18-1.1A		25.8	25.5	25	24.6	24	22.8	21.2	18.5	16	13.2	9	4	-	-	-	-	-	-	-	-	-	-	-	-	-	-	-	-
QDX15-14-1.1A		15	14.9	14.8	14.7	14.6	14.5	14.3	14.2	14	13.9	13.8	13.2	12.5	11.5	10.6	9.5	8	6.7	5.5	4.4	3.1	-	-	-	-	-	-	-
QDX40-5.5-1.1A		6.1	6.2	6.3	6.4	6.5	6.5	6.7	6.8	6.7	6.7	6.65	6.6	6.6	6.6	6.5	6.5	6.4	6.2	6.1	6	5.9	5.8	5.7	5.6	5.5	5.4	5.3	5.2

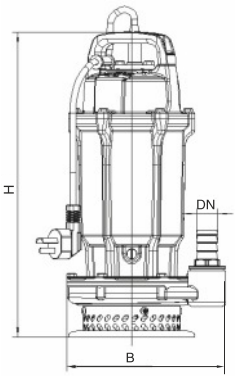

Размеры

МОДЕЛЬ	DN	H (мм)	B (мм)
QDX15-10-0.75A	50	240	170
QDX25-6-0.75A	65	250	160
QDX10-18-1.1A	50	270	190
QDX15-14-1.1A	65	270	180
QDX40-5.5-1.1A	80	270	195

Характеристики насосов

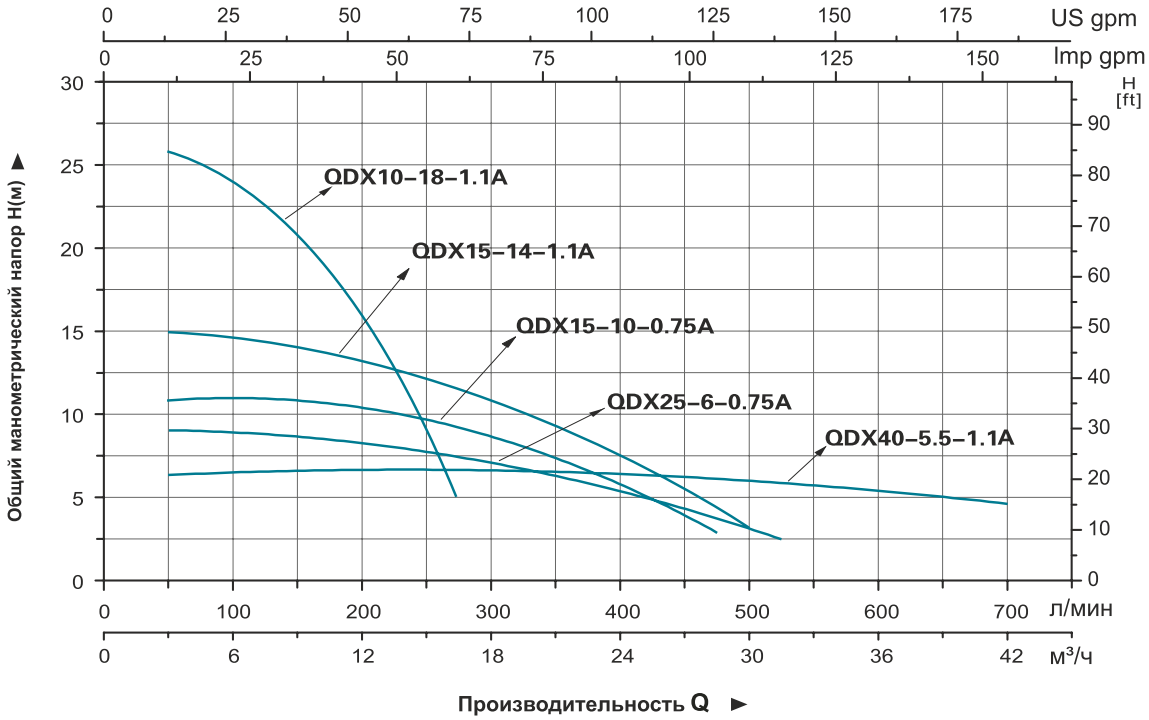

Таблица используемых материалов

No.	Части	Материал
1	Ручка	PP
2	Кабель	
3	Верхняя крышка	HT200
4	Защита	
5	Конденсатор	
6	Уплотнительное кольцо	NBR
7	Верхняя крышка	HT200
8	Подшипник	
9	Ротор	
10	Статор	
11	Винтовая заглушка	
12	Механическое уплотнение	Карбон/керамика
13	Уплотнительное кольцо	NBR
14	Крышка масляного цилиндра	HT200
15	Масляный сальник	
16	Уплотнительное кольцо	NBR
17	Рабочее колесо	ZL102
18	Корпус насоса	HT200
19	Сетка фильтра	Нерж. сталь
20	Выпускной соединитель	PP

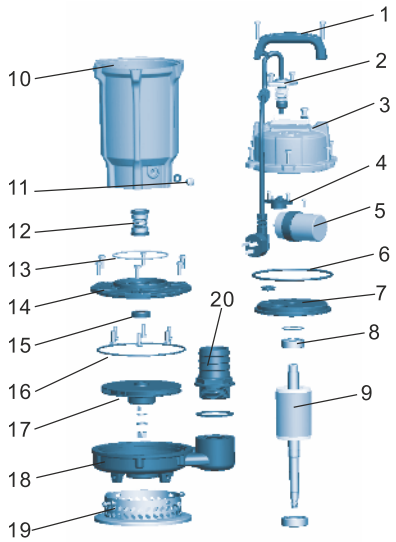

Упаковочная информация

МОДЕЛЬ	Вес брутто (кг)	Длина (мм)	Ширина (мм)	Высота (мм)	Количество (шт/20'TEU)
QDX15-10-0.75A	16.5	420	280	215	1132
QDX25-6-0.75A	17.5	420	280	215	1132
QDX10-18-1.1A	22	452	300	240	855
QDX15-14-1.1A	22	452	300	240	855
QDX40-5.5-1.1A	22.5	490	295	235	792

shop.kelet.kz

SWE

Насос погружной для сточных вод

Рабочее колесо

(Стандартный разъем шланга,
Дополнительные фланцевые соединения)

Область применения

- Применяется для отведения сточных вод на любом этапе в очистных системах
- Применяется для отведения сточных вод с небольшим содержанием волокнистых включений, например в пищевой промышленности
- Применяется для отведения сточных вод из мест коллективного использования: отелей, ресторанов, школ и т.д.

Преимущества

- Специальная конструкция рабочего колеса препятствует заклиниванию
- Возможность подключения к шлангу, трубе или к быстроразъемной муфте
- Наличие поплавкового выключателя для однофазных электродвигателей до 1.1кВт

Условия работы

- Температура жидкости: 0 - 40 °C
- Максимальная глубина погружения: до 5м

Двигатель

- частота/число полюсов: 50 Гц/2
- Класс изоляции: F
- Класс защиты: IPX8
- Подшипник: Тип шарика
- Механическое уплотнение: двухсторонние механические уплотнения

Расшифровка обозначения

50 SW E m 8 – 16 – 1.1

- 1.1 — Номинальная мощность(кВт)
- 16 — Номинальный напор (м)
- 8 — Номинальная производительность ($м^3$/час)
- m — Однофазный мотор
- E — Закрытое рабочее колесо
- SW — Погружной насос для сточных вод
- 50 — Диаметр выходного отверстия (мм)

Технические характеристики

МОДЕЛЬ		МОЩНОСТЬ		Диаметр напорного патрубка,мм(дюйм)	Номинальная производительность ($м^3$/час)	Номинальный напор (м)	Макс. размер твердых включений (мм)
Однофазные	Трехфазные	кВт	л.с.				
50SWEm8-16-1.1	50SWE8-16-1.1	1.1	1.5	50 (2”)	8	16	15
50SWEm8-20-1.5	50SWE8-20-1.5	1.5	2	50 (2”)	8	20	15
50SWEm15-20-2.2	50SWE15-20-2.2	2.2	3	50 (2”)	15	20	25
-	50SWE15-25-3	3	4	50 (2”)	15	26	25

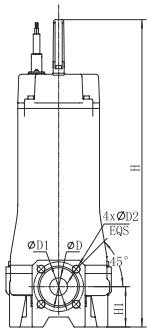

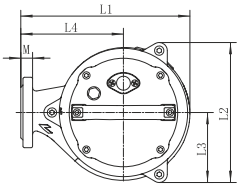

Размеры

МОДЕЛЬ	L1	L2	L3	L4	H	H1	D	D1	D2	M
50SWE8-16-1.1	223	191	96	135	559	88	50	110	14	16
50SWEm8-16-1.1										
50SWE8-20-1.5					586					
50SWEm8-20-1.5					627					
50SWE15-20-2.2	270	223	113	163	570	75	50	110	14	16
50SWEm15-20-2.2					611					
50SWE15-25-3					559					

Характеристики насосов

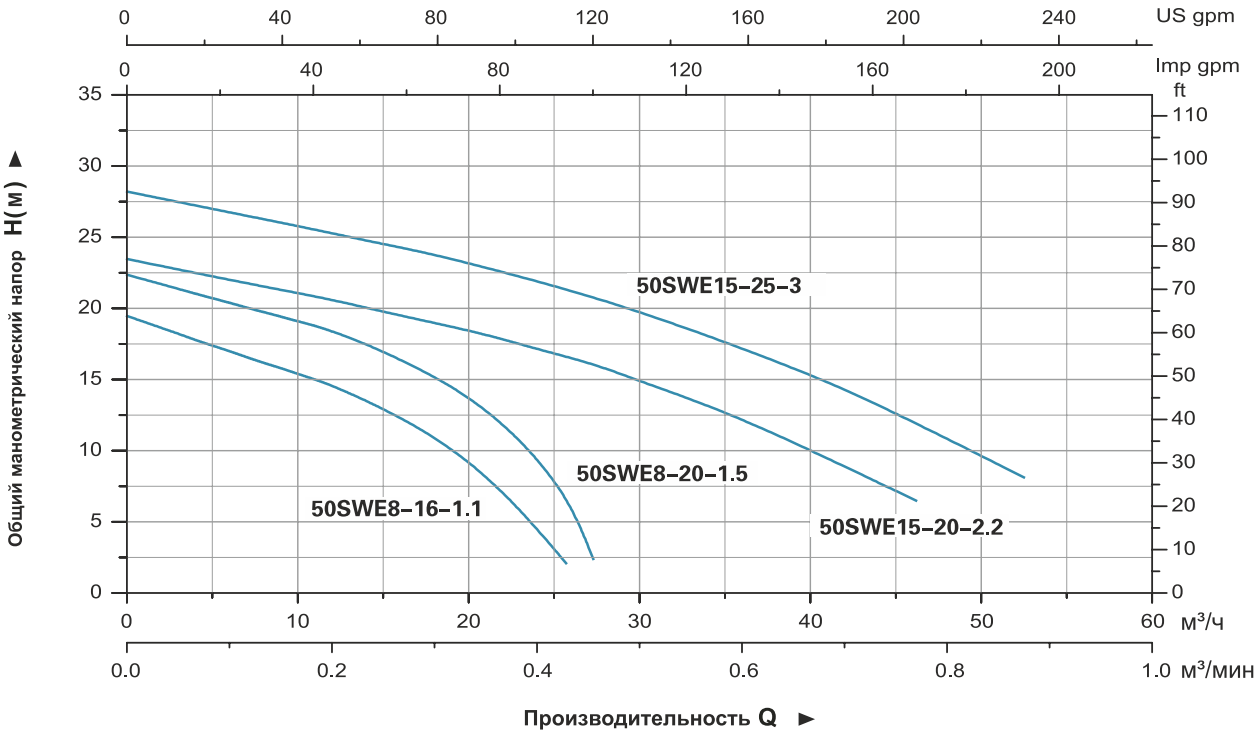

Таблица используемых материалов

No.	Части	Материал
1	Handle	ZG304
2	Верхняя крышка	HT200
3	Верхний подшипник сиденья	HT200
4	корпус двигателя	HT200
5	Масляная камера	HT200
6	крышка насоса	HT200
7	корпус насоса	HT200
8	Рабочее колесо	HT200
9	масляное уплотнение	
10	Механическое уплотнение	верхний:Силикон/карбон ниже:Силикон/Силикон
11	Подшипник	
12	Ротор	
13	Статор	

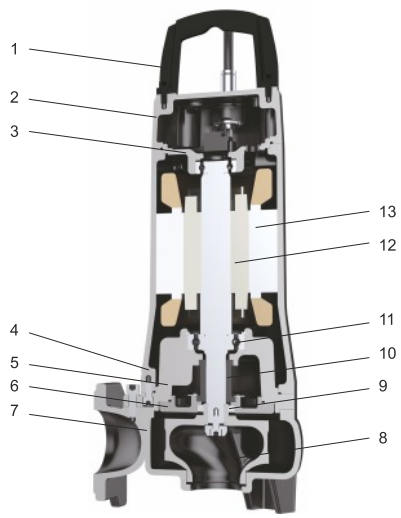

Упаковочная информация

МОДЕЛЬ	Вес брутто (кг)	Длина (мм)	Ширина (мм)	Высота (мм)	Количество (шт/20`TEU)
50SWE8-16-1.1	39.3	750	290	368	372
50SWEm8-16-1.1	42.5	750	290	368	372
50SWE8-20-1.5	50.5	848	358	311	294
50SWEm8-20-1.5	53	848	358	311	294
50SWE15-20-2.2	56	848	358	311	294
50SWEm15-20-2.2	57	848	358	311	294
50SWE15-25-3	62	848	358	311	294

shop.kelet.kz

SWE

Насос погружной для сточных вод

Рабочее колесо

(Стандартный разъем шланга,
Дополнительные фланцевые соединения)

Область применения

- Применяется для отведения сточных вод на любом этапе в очистных системах
- Применяется для отведения сточных вод с небольшим содержанием волокнистых включений, например в пищевой промышленности
- Применяется для отведения сточных вод из мест коллективного использования: отелей, ресторанов, школ и т.д.

Преимущества

- Специальная конструкция рабочего колеса препятствует заклиниванию
- Возможность подключения к шлангу, трубе или к быстроразъемной муфте
- Наличие поплавкового выключателя для однофазных электродвигателей до 1.1кВт

Условия работы

- Температура жидкости: 0 - 40 °C
- Максимальная глубина погружения: до 5м

Двигатель

- частота/число полюсов: 50 Гц/2
- Класс изоляции: F
- Класс защиты: IPX8
- Подшипник: Тип шарика
- Механическое уплотнение: двухсторонние механические уплотнения

Расшифровка обозначения

65 SW E m 15 – 10 – 1.1

- 1.1 — Номинальная мощность(кВт)
- 10 — Номинальный напор (м)
- 15 — Номинальная производительность ($м^3$/час)
- m — Однофазный мотор
- E — Закрытое рабочее колесо
- SW — Погружной насос для сточных вод
- 65 — Диаметр выходного отверстия (мм)

Технические характеристики

МОДЕЛЬ		МОЩНОСТЬ		Диаметр напорного патрубка,мм(дюйм)	Номинальная производительность ($м^3$/час)	Номинальный напор (м)	Макс. размер твердых включений (мм)
Однофазные	Трехфазные	кВт	л.с.				
65SWEm15-10-1.1	65SWE15-10-1.1	1.1	1.5	65 (2.5”)	15	10	25
65SWEm15-15-1.5	65SWE15-15-1.5	1.5	2	65 (2.5”)	15	15	25
-	65SWE25-17-2.2	2.2	3	65 (2.5”)	25	17	25
-	65SWE25-22-3	3	4	65 (2.5”)	25	22	25
-	65SWE25-27-4	4	5.5	65 (2.5”)	25	28	25

Размеры

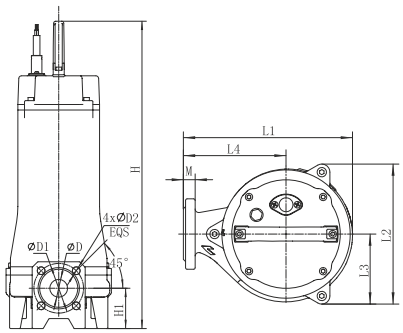

МОДЕЛЬ	L1	L2	L3	L4	H	H1	D	D1	D2	M
65SWE15-10-1.1	291	226	117	178	557	85	65	130	14	16
65SWEm15-10-1.1										
65SWE15-15-1.5					581					
65SWEm15-15-1.5					622					
65SWE25-17-2.2					581					
65SWE25-22-3					610					
65SWE25-27-4										

www.kelet.kz

Характеристики насосов

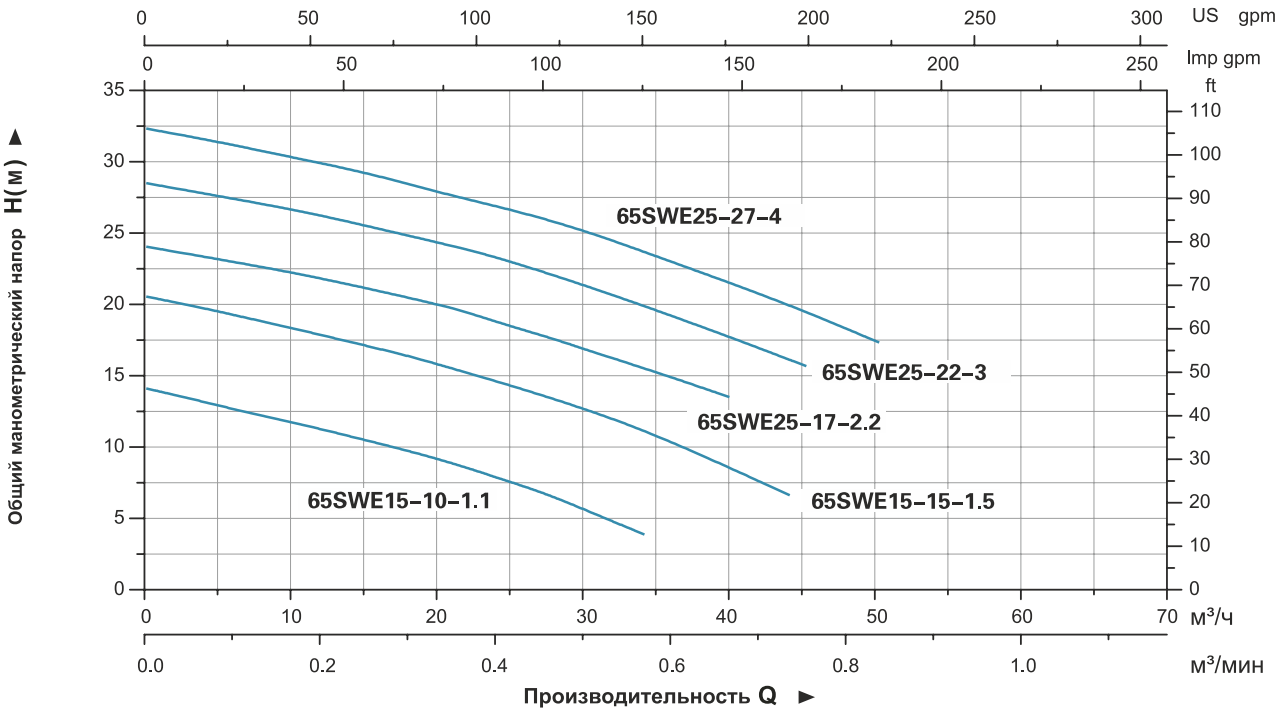

Таблица используемых материалов

No.	Части	Материал
1	Handle	ZG304
2	Верхняя крышка	HT200
3	Верхний подшипник сиденья	HT200
4	корпус двигателя	HT200
5	Масляная камера	HT200
6	крышка насоса	HT200
7	корпус насоса	HT200
8	Рабочее колесо	HT200
9	масляное уплотнение	
10	Механическое уплотнение	верхний:Силикон/карбон ниже:Силикон/Силикон
11	Подшипник	
12	Ротор	
13	Статор	

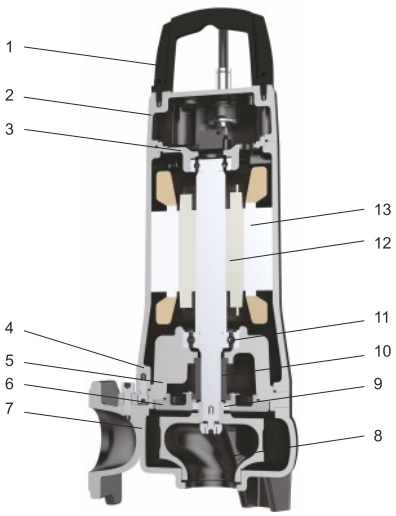

Упаковочная информация

МОДЕЛЬ	Вес брутто (кг)	Длина (мм)	Ширина (мм)	Высота (мм)	Количество (шт/20`TEU)
65SWE15-10-1.1	46	750	290	368	372
65SWEm15-10-1.1	48	750	290	368	372
65SWE15-15-1.5	57	848	290	368	372
65SWEm15-15-1.5	60	848	290	368	372
65SWE25-17-2.2	61	848	358	311	294
65SWE25-22-3	67	848	358	311	294
65SWE25-27-4	68	848	358	311	294

shop.kelet.kz

SWE

Насос погружной для сточных вод

Рабочее колесо

(Стандартный разъем шланга,
Дополнительные фланцевые соединения)

Область применения

- Применяется для отведения сточных вод на любом этапе в очистных системах
- Применяется для отведения сточных вод с небольшим содержанием волокнистых включений, например в пищевой промышленности
- Применяется для отведения сточных вод из мест коллективного использования: отелей, ресторанов, школ и т.д.

Преимущества

- Специальная конструкция рабочего колеса препятствует заклиниванию
- Возможность подключения к шлангу, трубе или к быстроразъемной муфте

Условия работы

- Температура жидкости: 0 - 40 °C
- Максимальная глубина погружения: до 5м

Двигатель

- частота/число полюсов: 50 Гц/2
- Класс изоляции: F
- Класс защиты: IPX8
- Подшипник: Тип шарика
- Механическое уплотнение: двухсторонние механические уплотнения

Расшифровка обозначения

80 SW E 40 – 9 – 2.2

- 2.2 — Номинальная мощность(кВт)
- 9 — Номинальный напор (м)
- 40 — Номинальная производительность ($м^3$/час)
- E — Закрытое рабочее колесо
- SW — Погружной насос для сточных вод
- 80 — Диаметр выходного отверстия (мм)

Технические характеристики

МОДЕЛЬ	МОЩНОСТЬ		Диаметр напорного патрубка,мм(дюйм)	Номинальная производительность ($м^3$/час)	Номинальный напор (м)	Макс. размер твердых включений (мм)
	кВт	л.с.				
80SWE40-9-2.2	2.2	3	80 (3”)	40	9	30
80SWE40-13-3	3	4	80 (3”)	40	13	30
80SWE40-18-4	4	5.5	80 (3”)	40	18	30

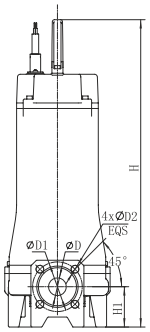

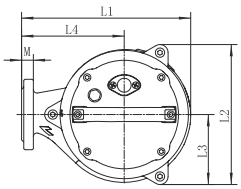

Размеры

МОДЕЛЬ	L1	L2	L3	L4	H	H1	D	D1	D2	M
80SWE40-9-2.2	266	224	113	160	594	86	80	150	18	18
80SWE40-13-3	266	224	113	160	620	86	80	150	18	18
80SWE40-18-4	266	224	113	160	620	86	80	150	18	18

Характеристики насосов

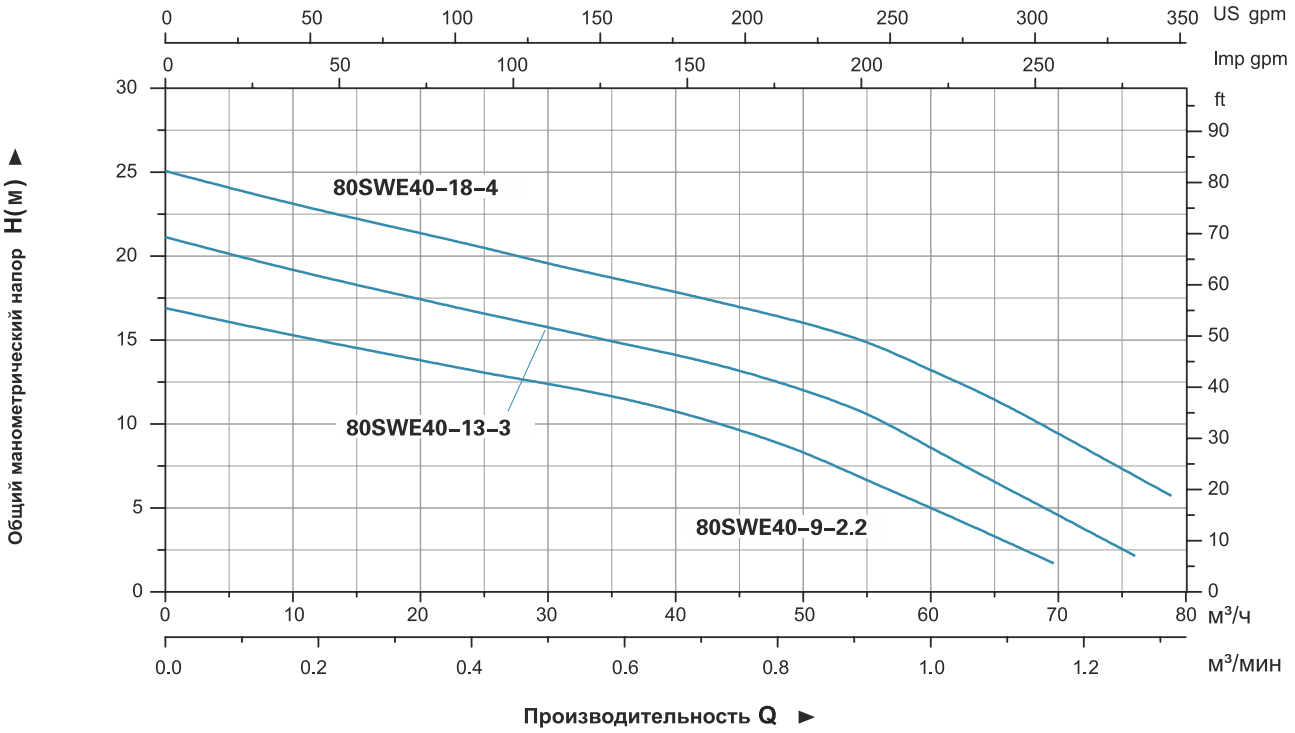

Таблица используемых материалов

No.	Части	Материал
1	Handle	ZG304
2	Верхняя крышка	HT200
3	Верхний подшипник сиденья	HT200
4	корпус двигателя	HT200
5	Масляная камера	HT200
6	крышка насоса	HT200
7	корпус насоса	HT200
8	Рабочее колесо	HT200
9	масляное уплотнение	
10	Механическое уплотнение	верхний:Силикон/карбон ниже:Силикон/Силикон
11	Подшипник	
12	Ротор	
13	Статор	

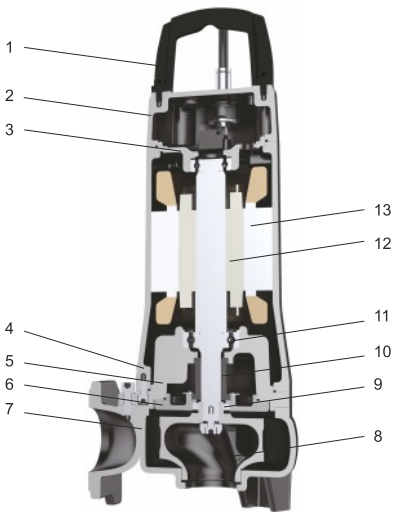

Упаковочная информация

МОДЕЛЬ	Вес брутто (кг)	Длина (мм)	Ширина (мм)	Высота (мм)	Количество (шт/20`TEU)
80SWE40-9-2.2	70	848	358	311	294
80SWE40-13-3	68.5	848	358	311	294
80SWE40-18-4	62	848	358	311	294

shop.kelet.kz

SWU

Насос погружной для сточных вод (с рабочим колесом открытого типа)

Рабочее колесо

(Стандартный разъем шланга,
Дополнительные фланцевые соединения)

Область применения

- Применяется для отведения сточных вод на любом этапе в очистных системах
- Применяется для отведения сточных вод с небольшим содержанием волокнистых включений, например в пищевой промышленности
- Применяется для отведения сточных вод из мест коллективного использования: отелей, ресторанов, школ и т.д.

Преимущества

- Конструкция полуоткрытого вихревого рабочего колеса, пригодная для переноса жидкости, содержащей примеси, и длинного волокнистого вещества
- Возможность подключения к шлангу, трубе или к быстроразъемной муфте
- Наличие поплавкового выключателя для однофазных электродвигателей до 1.1кВт

Условия работы

- Температура жидкости: 0 - 40 °C
- Максимальная глубина погружения: до 5м

Двигатель

- частота/число полюсов: 50 Гц/2
- Класс изоляции: F
- Класс защиты: IPX8
- Подшипник: Тип шарика
- Механическое уплотнение: двухсторонние механические уплотнения

Расшифровка обозначения

50 SW U m 9 – 6 – 0.37

- 0.37 — Номинальная мощность(кВт)
- 6 — Номинальный напор (м)
- 9 — Номинальная производительность ($м^3$/час)
- m — Однофазный мотор
- U — Полуоткрытая рабочее колесо
- SW — Погружной насос для сточных вод
- 50 — Диаметр выходного отверстия (мм)

Технические характеристики

МОДЕЛЬ		МОЩНОСТЬ		Диаметр напорного патрубка,мм(дюйм)	Номинальная производительность ($м^3$/час)	Номинальный напор (м)	Макс. размер твердых включений (мм)
Однофазные	Трехфазные	кВт	л.с.				
50SWUm9-6-0.37	50SWU9-6-0.37	0.37	0.5	50 (2”)	9	6	35
50SWUm13.2-4-0.37	50SWU13.2-4-0.37	0.37	0.5	50 (2”)	13.2	4	50
50SWUm12-8-0.75	50SWU12-8-0.75	0.75	1	50 (2”)	12	8	35
50SWUm15-5.5-0.75	50SWU15-5.5-0.75	0.75	1	50 (2”)	15	5.5	50

Размеры

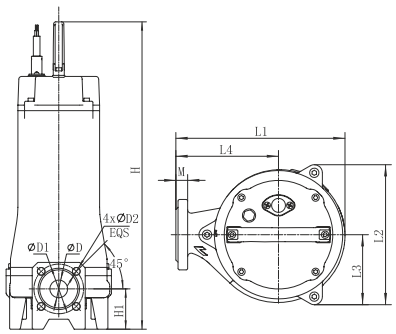

МОДЕЛЬ	L1	L2	L3	L4	H	H1	D	D1	D2	M
50SWU9-6-0.37	203	178	89	121	560	75	50	110	14	16
50SWUm9-6-0.37										
50SWU13.2-4-0.37					575	80				
50SWUm13.2-4-0.37										
50SWU12-8-0.75					560	75				
50SWUm12-8-0.75										
50SWU15-5.5-0.75					575	80				
50SWUm15-5.5-0.75										

www.kelet.kz

Характеристики насосов

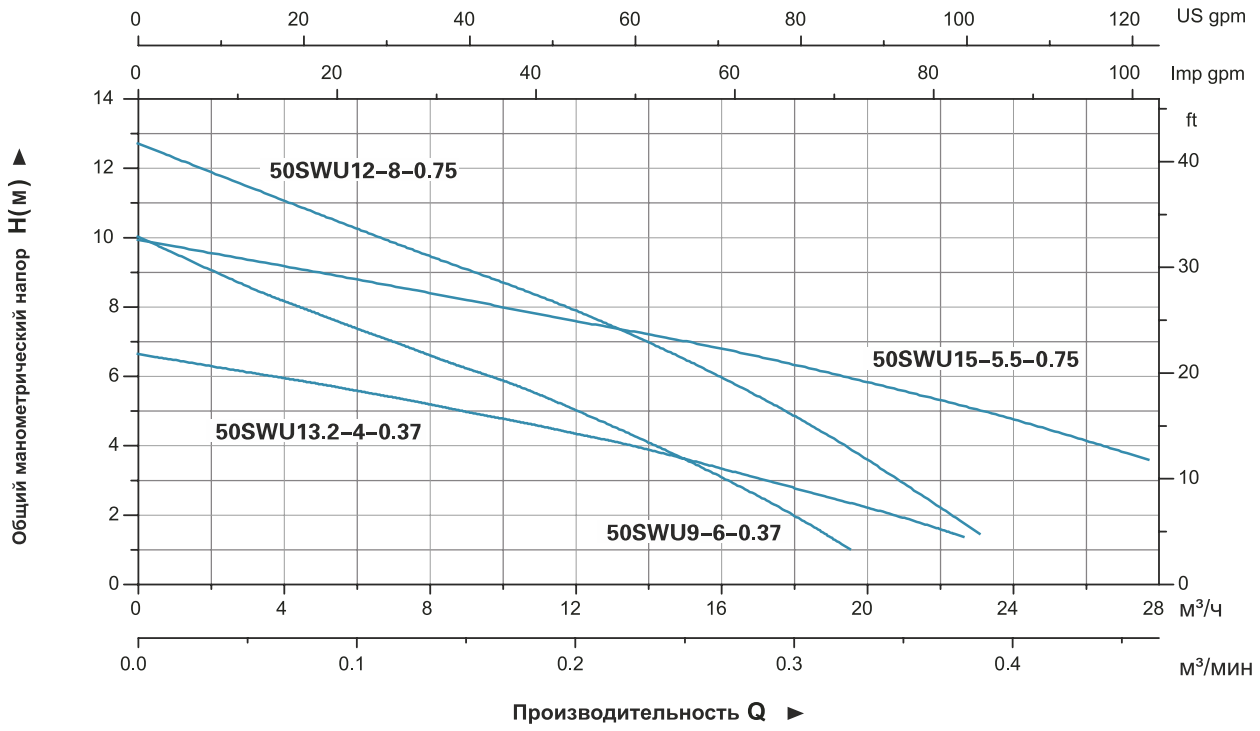

Таблица используемых материалов

No.	Части	Материал
1	Handle	ZG304
2	Верхняя крышка	HT200
3	Верхний подшипник сиденья	HT200
4	корпус двигателя	HT200
5	Масляная камера	HT200
6	крышка насоса	HT200
7	корпус насоса	HT200
8	Рабочее колесо	HT200
9	масляное уплотнение	
10	Механическое уплотнение	верхний:Силикон/карбон ниже:Силикон/Силикон
11	Подшипник	
12	Ротор	
13	Статор	

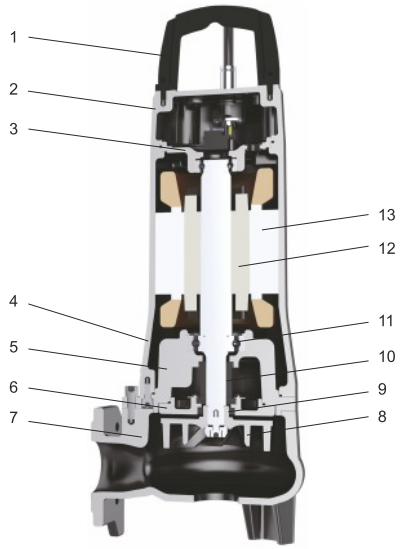

Упаковочная информация

МОДЕЛЬ	Вес брутто (кг)	Длина (мм)	Ширина (мм)	Высота (мм)	Количество (шт/20`TEU)
50SWU9-6-0.37	36	750	290	368	372
50SWUm9-6-0.37	37	750	290	368	372
50SWU13.2-4-0.37	36	750	290	368	372
50SWUm13.2-4-0.37	37	750	290	368	372
50SWU12-8-0.75	38	750	290	368	372
50SWUm12-8-0.75	39	750	290	368	372
50SWU15-5.5-0.75	38	750	290	368	372
50SWUm15-5.5-0.75	39	750	290	368	372

SWU

Насос погружной для сточных вод (с рабочим колесом открытого типа)

Рабочее колесо

(Стандартный разъем шланга,
Дополнительные фланцевые соединения)

Область применения

- Применяется для отведения сточных вод на любом этапе в очистных системах
- Применяется для отведения сточных вод с небольшим содержанием волокнистых включений, например в пищевой промышленности
- Применяется для отведения сточных вод из мест коллективного использования: отелей, ресторанов, школ и т.д.

Преимущества

- Конструкция полуоткрытого вихревого рабочего колеса, пригодная для переноса жидкости, содержащей примеси, и длинного волокнистого вещества
- Возможность подключения к шлангу, трубе или к быстроразъемной муфте

Условия работы

- Температура жидкости: 0 - 40 °C
- Максимальная глубина погружения: до 5м

Двигатель

- частота/число полюсов: 50 Гц/2
- Класс изоляции: F
- Класс защиты: IPX8
- Подшипник: Тип шарика
- Механическое уплотнение: двухсторонние механические уплотнения

Расшифровка обозначения

65 SW U m 24–8.5–1.5

- 1.5 — Номинальная мощность(кВт)
- 8.5 — Номинальный напор (м)
- 24 — Номинальная производительность ($м^3$/час)
- m — Однофазный мотор
- U — Полуоткрытая рабочее колесо
- SW — Погружной насос для сточных вод
- 65 — Диаметр выходного отверстия (мм)

Технические характеристики

МОДЕЛЬ		МОЩНОСТЬ		Диаметр напорного патрубка,мм(дюйм)	Номинальная производительность ($м^3$/час)	Номинальный напор (м)	Макс. размер твердых включений (мм)
Однофазные	Трехфазные	кВт	л.с.				
65SWUm24-8.5-1.5	65SWU24-8.5-1.5	1.5	2	65 (2.5”)	24	8.5	50
65SWUm24-12.5-2.2	65SWU24-12.5-2.2	2.2	3	65 (2.5”)	24	12.5	50
-	65SWU30-11-3	3	4	65 (2.5”)	30	11	55
-	65SWU30-16-4	4	5.5	65 (2.5”)	30	16	55

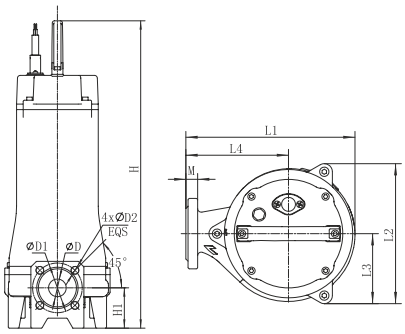

Размеры

МОДЕЛЬ	L1	L2	L3	L4	H	H1	D	D1	D2	M
65SWU24-8.5-1.5	268	219	111	161	626	93	65	130	14	16
65SWUm24-8.5-1.5					667					
65SWU24-12.5-2.2					626					
65SWUm24-12.5-2.2					667					
65SWU30-11-3	260	218	118	149	806	122	80	150	18	18
65SWU30-16-4										

Характеристики насосов

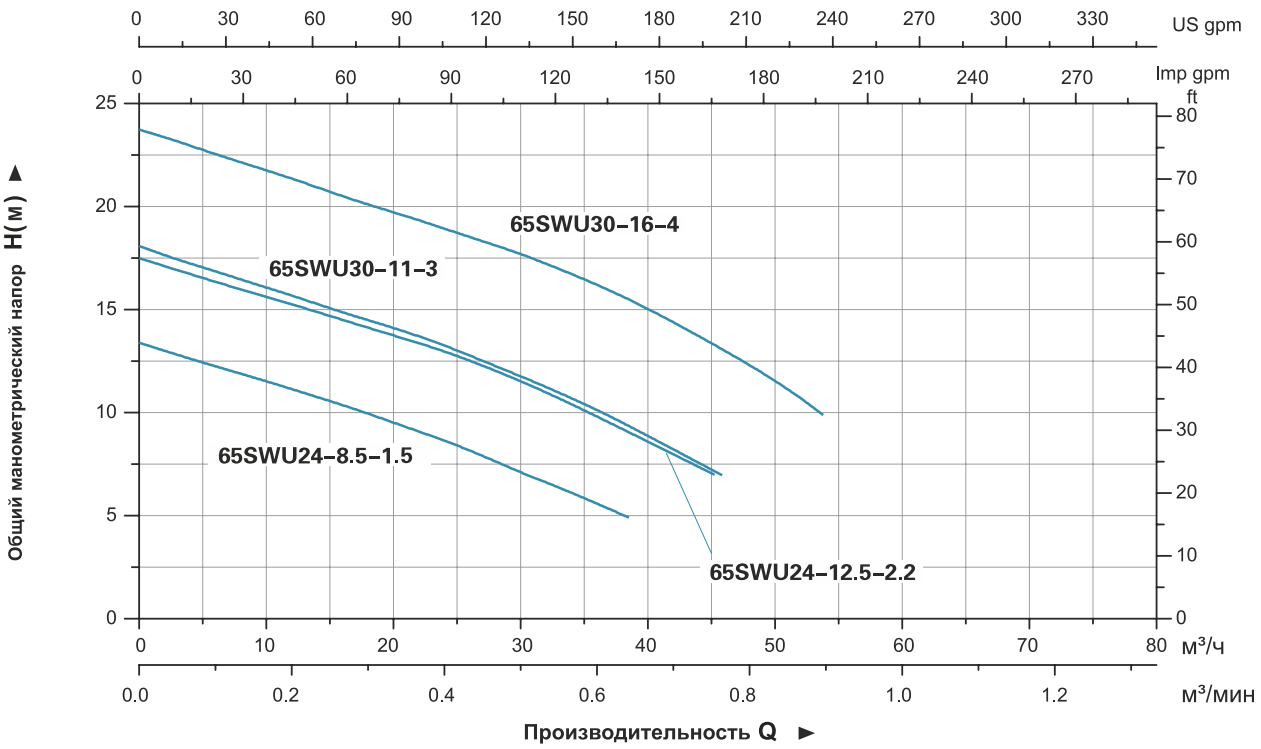

Таблица используемых материалов

No.	Части	Материал
1	Handle	ZG304
2	Верхняя крышка	HT200
3	Верхний подшипник сиденья	HT200
4	корпус двигателя	HT200
5	Масляная камера	HT200
6	крышка насоса	HT200
7	корпус насоса	HT200
8	Рабочее колесо	HT200
9	масляное уплотнение	
10	Механическое уплотнение	верхний:Силикон/карбон ниже:Силикон/Силикон
11	Подшипник	
12	Ротор	
13	Статор	

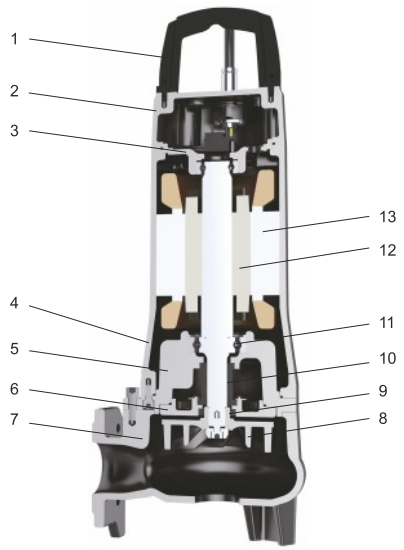

Упаковочная информация

МОДЕЛЬ	Вес брутто (кг)	Длина (мм)	Ширина (мм)	Высота (мм)	Количество (шт/20'TEU)
65SWU24-8.5-1.5	58	848	358	311	294
65SWUm24-8.5-1.5	60	848	358	311	294
65SWU24-12.5-2.2	60	848	358	311	294
65SWUm24-12.5-2.2	62	918	338	306	294
65SWU30-11-3	68	848	358	311	294
65SWU30-16-4	69	918	338	306	294

SWU

Насос погружной для сточных вод (с рабочим колесом открытого типа)

Рабочее колесо

(Стандартный разъем шланга,
Дополнительные фланцевые соединения)

Область применения

- Применяется для отведения сточных вод на любом этапе в очистных системах
- Применяется для отведения сточных вод с небольшим содержанием волокнистых включений, например в пищевой промышленности
- Применяется для отведения сточных вод из мест коллективного использования: отелей, ресторанов, школ и т.д.

Преимущества

- Конструкция полуоткрытого вихревого рабочего колеса, пригодная для переноса жидкости, содержащей примеси, и длинного волокнистого вещества
- Возможность подключения к шлангу, трубе или к быстроразъемной муфте

Условия работы

- Температура жидкости: 0 - 40 °C
- Максимальная глубина погружения: до 5м

Двигатель

- частота/число полюсов: 50 Гц/2
- Класс изоляции: F
- Класс защиты: IPX8
- Подшипник: Тип шарика
- Механическое уплотнение: двухсторонние механические уплотнения

Расшифровка обозначения

80 SW U m 30–4.5–1.5

- 1.5 — Номинальная мощность(кВт)
- 4.5 — Номинальный напор (м)
- 30 — Номинальная производительность ($м^3$/час)
- m — Однофазный мотор
- U — Полуоткрытая рабочее колесо
- SW — Погружной насос для сточных вод
- 80 — Диаметр выходного отверстия (мм)

Технические характеристики

МОДЕЛЬ		МОЩНОСТЬ		Диаметр напорного патрубка,мм(дюйм)	Номинальная производительность ($м^3$/час)	Номинальный напор (м)	Макс. размер твердых включений (мм)
Однофазные	Трехфазные	кВт	л.с.				
80SWUm30-4.5-1.5	80SWU30-4.5-1.5	1.5	2	80 (3”)	30	4.5	76
80SWUm30-7-2.2	80SWU30-7-2.2	2.2	3	80 (3”)	30	7	76

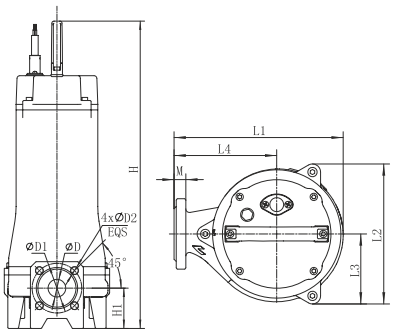

Размеры

МОДЕЛЬ	L1	L2	L3	L4	H	H1	D	D1	D2	M
80SWU30-4.5-1.5	260	218	118	149	665	122	80	150	18	18
80SWUm30-4.5-1.5					706					
80SWU30-7-2.2					665					
80SWUm30-7-2.2					706					

Характеристики насосов

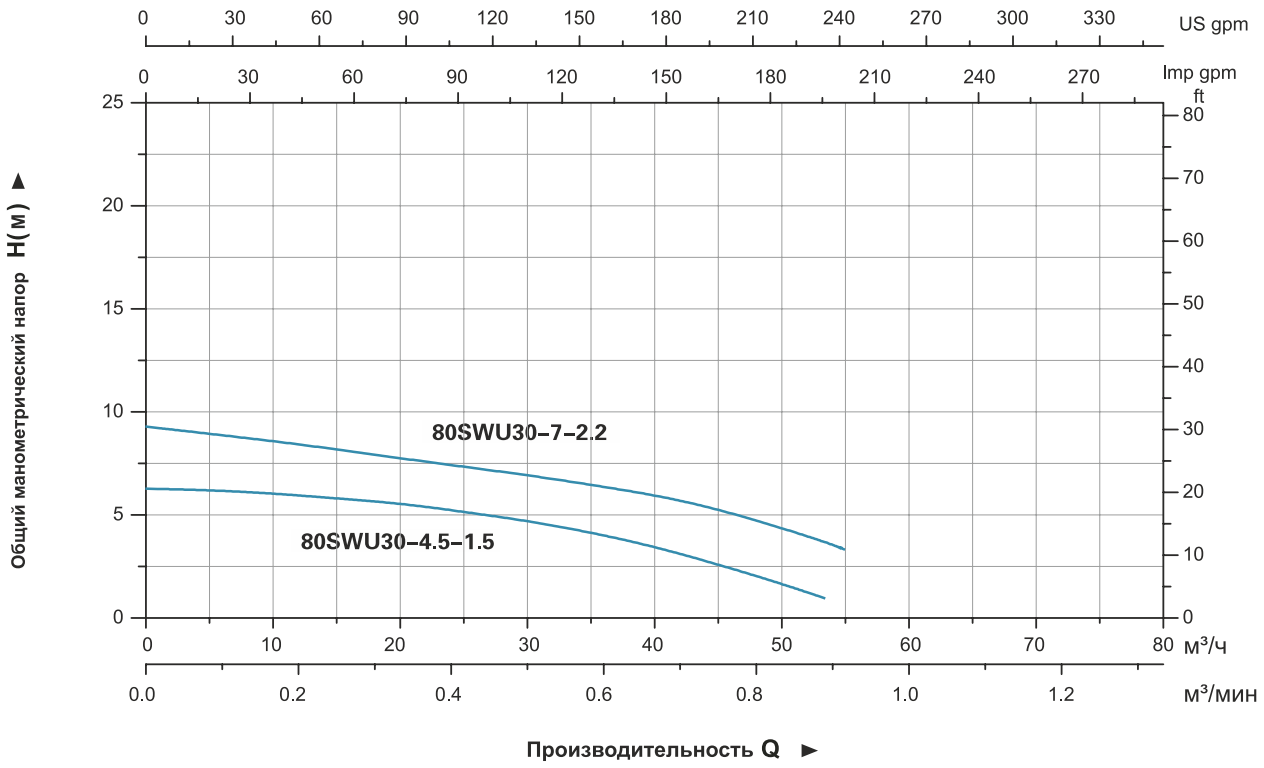

Таблица используемых материалов

No.	Части	Материал
1	Handle	ZG304
2	Верхняя крышка	HT200
3	Верхний подшипник сиденья	HT200
4	корпус двигателя	HT200
5	Масляная камера	HT200
6	крышка насоса	HT200
7	корпус насоса	HT200
8	Рабочее колесо	HT200
9	масляное уплотнение	
10	Механическое уплотнение	верхний:Силикон/карбон ниже:Силикон/Силикон
11	Подшипник	
12	Ротор	
13	Статор	

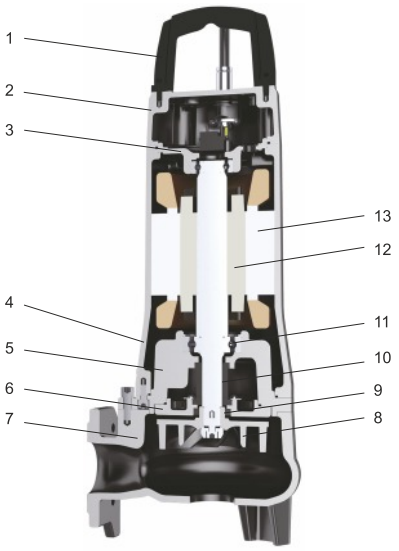

Упаковочная информация

МОДЕЛЬ	Вес брутто (кг)	Длина (мм)	Ширина (мм)	Высота (мм)	Количество (шт/20`TEU)
80SWU30-4.5-1.5	58	918	338	306	294
80SWUm30-4.5-1.5	61	918	338	306	294
80SWU30-7-2.2	62	918	338	306	294
80SWUm30-7-2.2	63	918	338	306	294

shop.kelet.kz

SWP

Насос погружной для сточных вод (с измельчителем)

Рабочее колесо

Измельчитель

(Фланец в виде локтя.)

Область применения

- Благодаря создаваемому напору могут применяться при отведении сточных вод на большие расстояния;
- Применяется для отведения сточных вод в быту и на производстве;
- Как в частных, так и в многоквартирных домах;
- В производстве и в сельском хозяйстве;
- В парках и местах отдыха;
- В гостиницах, школах и т.д.

Преимущества

- Рабочее колесо открытого типа
- Режущий механизм
- Высокий напор
- Возможность подключения к трубе или к быстроразъемной муфте
- Наличие поплавкового выключателя для однофазных электродвигателей до 1.1кВт

Условия работы

- Температура жидкости: 0 - 40 °C
- Максимальная глубина погружения: до 5м

Двигатель

- частота/число полюсов: 50 Гц/2
- Класс изоляции: F
- Класс защиты: IPX8
- Подшипник: Тип шарика
- Механическое уплотнение: двухсторонние механические уплотнения

Расшифровка обозначения

32 SW P m 3.6–17–1.1/QG

- QG — Режущее лезвие
- 1.1 — Номинальная мощность(кВт)
- 17 — Номинальный напор (м)
- 3.6 — Номинальная производительность ($м^3$/час)
- m — Однофазный мотор
- P — Рабочее колесо открытого типа
- SW — Погружной насос для сточных вод
- 32 — Диаметр выходного отверстия (мм)

Технические характеристики

МОДЕЛЬ		МОЩНОСТЬ		Диаметр напорного патрубка,мм(дюйм)	Номинальная производительность ($м^3$/час)	Номинальный напор (м)	Макс. размер твердых включений (мм)
Однофазные	Трехфазные	кВт	л.с.				
32SWPm3.6-17-1.1/QG	32SWP3.6-17-1.1/QG	1.1	1.5	32 (1 1/4”)	3.6	17	-
32SWPm3.6-23-1.5/QG	32SWP3.6-23-1.5/QG	1.5	2	32 (1 1/4”)	3.6	23	-
32SWPm3.6-30-2.2/QG	32SWP3.6-30-2.2/QG	2.2	3	32 (1 1/4”)	3.6	30	-

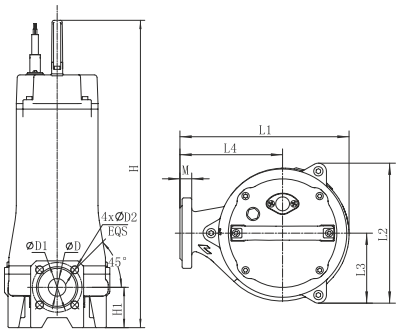

Размеры

МОДЕЛЬ	L1	L2	L3	L4	H	H1	D	D1	D2	M
32SWP3.6-17-1.1/QG	231	192	96	140	535	73	32	90	14	16
32SWPm3.6-17-1.1/QG										
32SWP3.6-23-1.5/QG					559					
32SWPm3.6-23-1.5/QG					600					
32SWP3.6-30-2.2/QG					559					
32SWPm3.6-30-2.2/QG					600					

Характеристики насосов

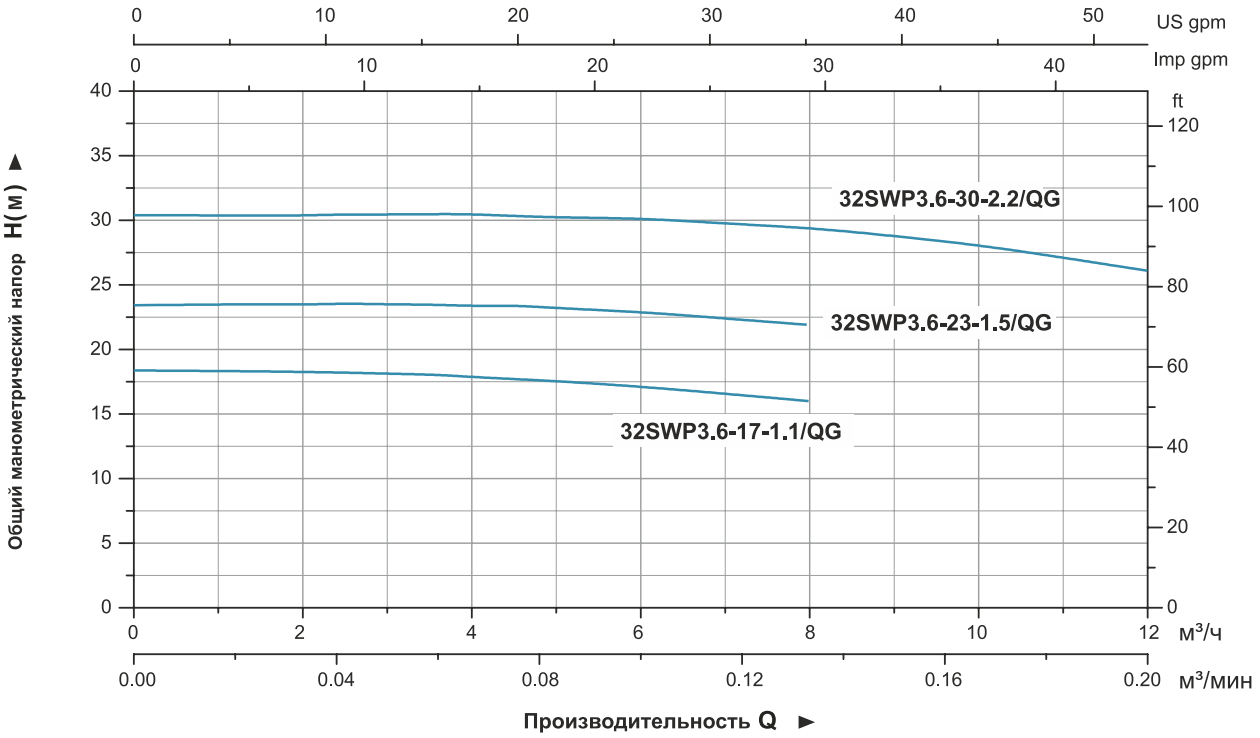

Таблица используемых материалов

No.	Части	Материал
1	Handle	ZG304
2	Верхняя крышка	HT200
3	Верхний подшипник	HT200
4	Корпус двигателя	HT200
5	Масляная камера	HT200
6	Крышка насоса	HT200
7	Корпус насоса	HT200
8	Рабочее колесо	HT200
9	Седло измельчителя	AISI304
10	Режущий нож	AISI304
11	Масляное уплотнение	
12	Механическое уплотнение	верхний:Силикон/карбон ниже:Силикон/Силикон
13	Подшипник	
14	Ротор	
15	Статор	

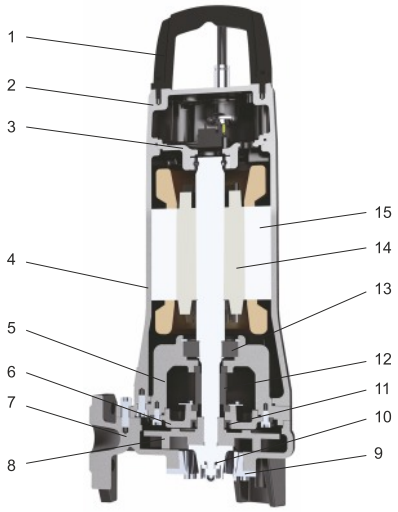

Упаковочная информация

МОДЕЛЬ	Вес брутто (кг)	Длина (мм)	Ширина (мм)	Высота (мм)	Количество (шт/20`TEU)
32SWP3.6-17-1.1/QG	38	848	358	311	294
32SWPm3.6-17-1.1/QG	39	848	358	311	294
32SWP3.6-23-1.5/QG	48	848	358	311	294
32SWPm3.6-23-1.5/QG	50	848	358	311	294
32SWP3.6-30-2.2/QG	50.5	848	358	311	294
32SWPm3.6-30-2.2/QG	52	848	358	311	294

SWP

Насос погружной для сточных вод (с измельчителем)

Рабочее колесо

Измельчитель

(Фланец в виде локтя.)

Область применения

- Благодаря создаваемому напору могут применяться при отведении сточных вод на большие расстояния;
- Применяется для отведения сточных вод в быту и на производстве;
- Как в частных, так и в многоквартирных домах;
- В производстве и в сельском хозяйстве;
- В парках и местах отдыха;
- В гостиницах, школах и т.д.

Преимущества

- Рабочее колесо открытого типа
- Режущий механизм
- Высокий напор
- Возможность подключения к трубе или к быстроразъемной муфте

Условия работы

- Температура жидкости: 0 - 40 °C
- Максимальная глубина погружения: до 5м

Двигатель

- частота/число полюсов: 50 Гц/2
- Класс изоляции: F
- Класс защиты: IPX8
- Подшипник: Тип шарика
- Механическое уплотнение: двухсторонние механические уплотнения

Расшифровка обозначения

50 SW P 12–19–2.2/QG

- QG — Режущее лезвие
- 2.2 — Номинальная мощность(кВт)
- 19 — Номинальный напор (м)
- 12 — Номинальная производительность ($м^3$/час)
- P — Рабочее колесо открытого типа
- SW — Погружной насос для сточных вод
- 50 — Диаметр выходного отверстия (мм)

Технические характеристики

МОДЕЛЬ	МОЩНОСТЬ		Диаметр напорного патрубка,мм(дюйм)	Номинальная производительность ($м^3$/час)	Номинальный напор (м)	Макс. размер твердых включений (мм)
	кВт	л.с.				
50SWP12-19-2.2/QG	2.2	3	50 (2”)	12	19	-
50SWP12-22-3/QG	3	4	50 (2”)	12	22	-
50SWP12-30-4/QG	4	5.5	50 (2”)	12	30	-

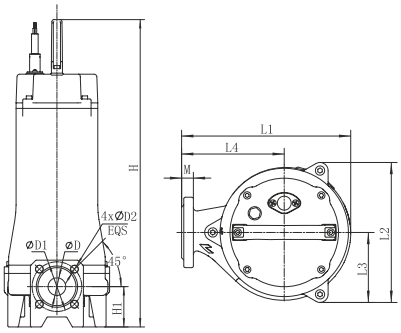

Размеры

МОДЕЛЬ	L1	L2	L3	L4	H	H1	D	D1	D2	M
50SWP12-19-2.2/QG	243	212	106	145	559	73	40	100	14	16
50SWP12-22-3/QG	243	212	106	145	588	73	40	100	14	16
50SWP12-30-4/QG	243	212	106	145	588	73	40	100	14	16

Характеристики насосов

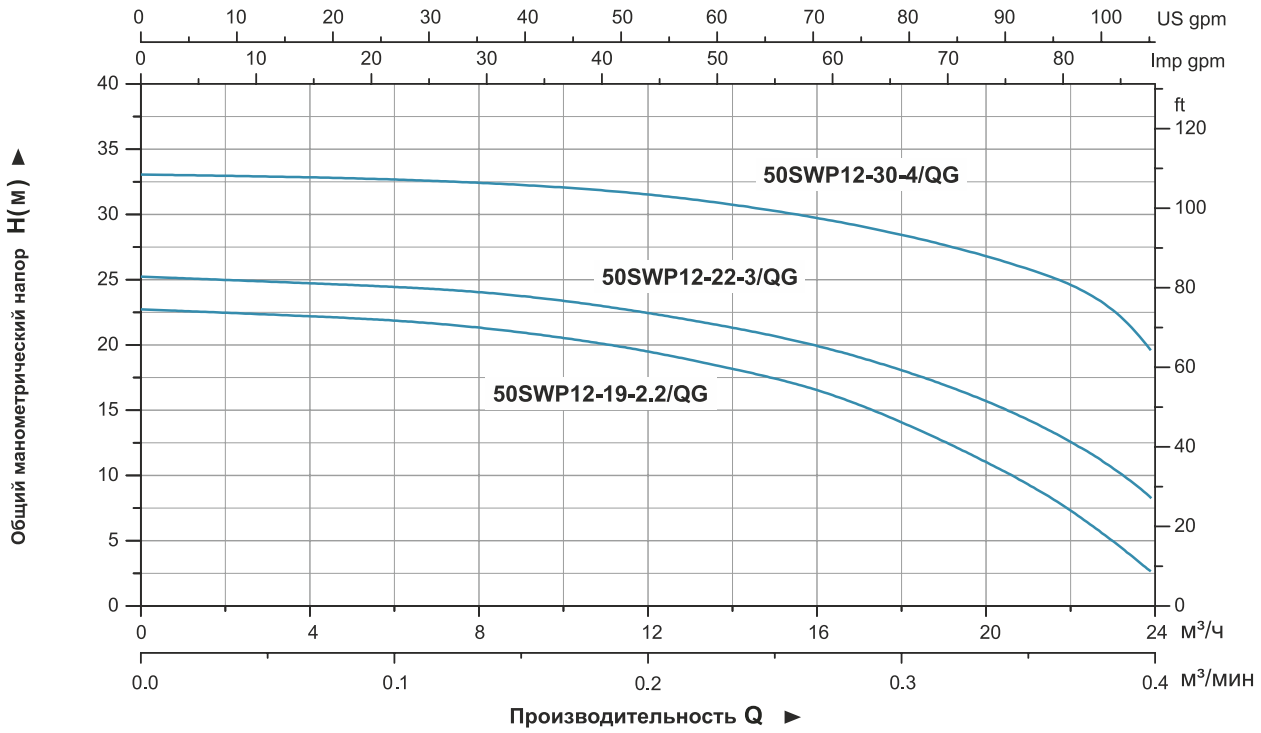

Таблица используемых материалов

No.	Части	Материал
1	Handle	ZG304
2	Верхняя крышка	HT200
3	Верхний подшипник	HT200
4	Корпус двигателя	HT200
5	Масляная камера	HT200
6	Крышка насоса	HT200
7	Корпус насоса	HT200
8	Рабочее колесо	HT200
9	Седло измельчителя	AISI304
10	Режущий нож	AISI304
11	Масляное уплотнение	
12	Механическое уплотнение	верхний:Силикон/карбон ниже:Силикон/Силикон
13	Подшипник	
14	Ротор	
15	Статор	

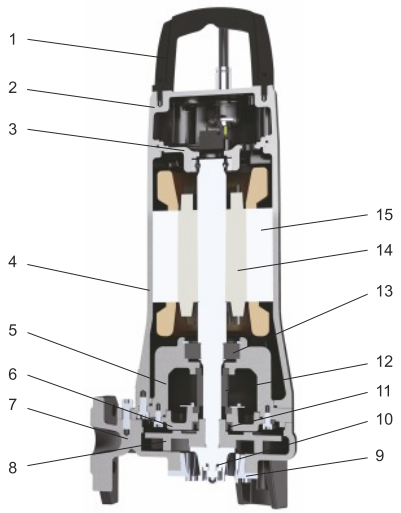

Упаковочная информация

МОДЕЛЬ	Вес брутто (кг)	Длина (мм)	Ширина (мм)	Высота (мм)	Количество (шт/20`TEU)
50SWP12-19-2.2/QG	53	848	358	311	294
50SWP12-22-3/QG	60	848	358	311	294
50SWP12-30-4/QG	63	848	358	311	294

shop.kelet.kz

XR
Насосы скважинные

3"; 3,5"; 4"; 6"

Применение

- Водоснабжение из скважин и резервуаров
- Для бытового и индустриального использования
- В садоводстве и ирригации

Условия эксплуатации

- Максимальная температура жидкости: до + 35 °C
- Максимальное содержание песка: 0,25 %
- Максимальная глубина погружения: 80 м
- Минимальный диаметр скважины: 3 дюйма

Двигатель и насос

- Перематываемый или полностью закрытый двигатель
- Трехфазный: 380 В - 415 В / 50 Гц
- Однофазный: 220 В - 240 В / 50 Гц
- Стандарт ISO 9906

Наименование	Материал
Внешний кожух	AISI 201 SS
Рабочий кожух	Медь ASTM280
Всасывающий купол	Медь ASTM280
Диффузор	PC
Крыльчатка	POM
Вал	AISI 304 SS
Муфта вала	AISI 304 SS
Износное кольцо	AISI 304 SS
Внешний кожух Мотора	AISI 304 SS
Верхняя крышка	Медь ASTM280
Нижняя подставка	AISI 304 SS
Механическое уплотнение	Специальное уплотнение для глубинных насосов (carbon-SIC/TC)
вал	AISI 304 SS-C1045
подшипник	NSK / C&U
смазка	Смазка для пищевого и фармацевтического оборудования

3 XR (m) 2 / 11 – 0.25

- 0.25 — Номинальная мощность (кВт)
- 11 — Количество ступеней крыльчатки
- 2 — Номинальный поток (куб.м/ч)
- (m) — Однофазный
- XR — Глубинные погружные насосы
- 3 — Минимальный диаметр скважины 3"

3XR 2

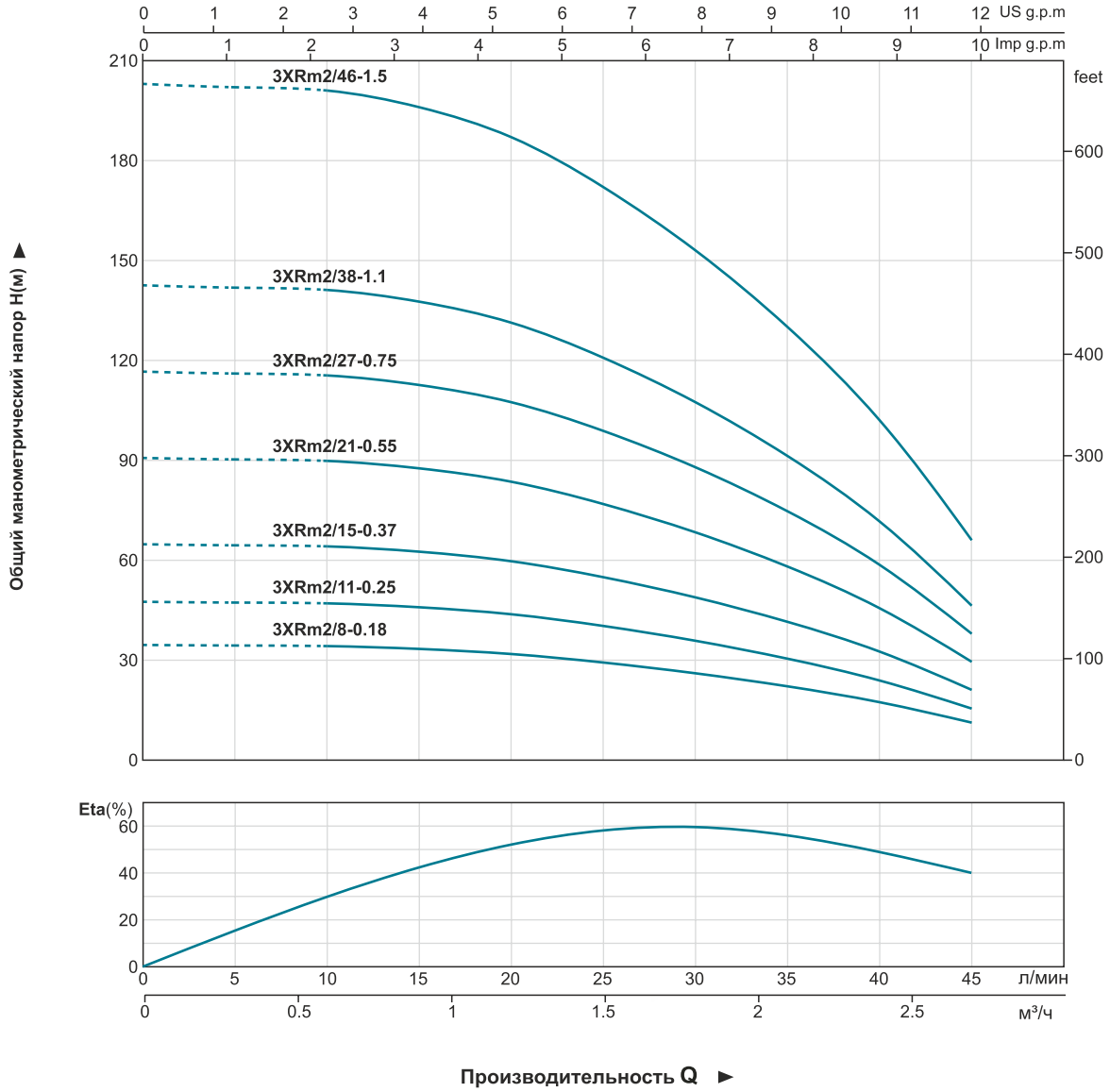

Технические характеристики

Модель	Мощность		Производительность											
	кВт	л.с.	Q м³/ч	0	0.3	0.6	0.9	1.2	1.5	1.8	2.1	2.4	2.7
			Q л/мин	0	5	10	15	20	25	30	35	40	45
3XRm2/8-0.18	0.18	0.25	H(м)	35	34	34	33	32	29	26	22	17	11
3XRm2/11-0.25	0.25	0.33		48	47	47	46	44	40	36	30	24	15
3XRm2/15-0.37	0.37	0.5		65	64	64	63	60	55	49	41	33	21
3XRm2/21-0.55	0.55	0.75		91	90	90	88	84	77	68	58	46	29
3XRm2/27-0.75	0.75	1		117	116	115	113	107	99	88	75	59	38
3XRm2/38-1.1	1.1	1.5		168	168	167	163	155	143	127	108	85	55
3XRm2/46-1.5	1.5	2		203	202	201	196	187	172	153	130	102	66

shop.kelet.kz

3XR 2.5

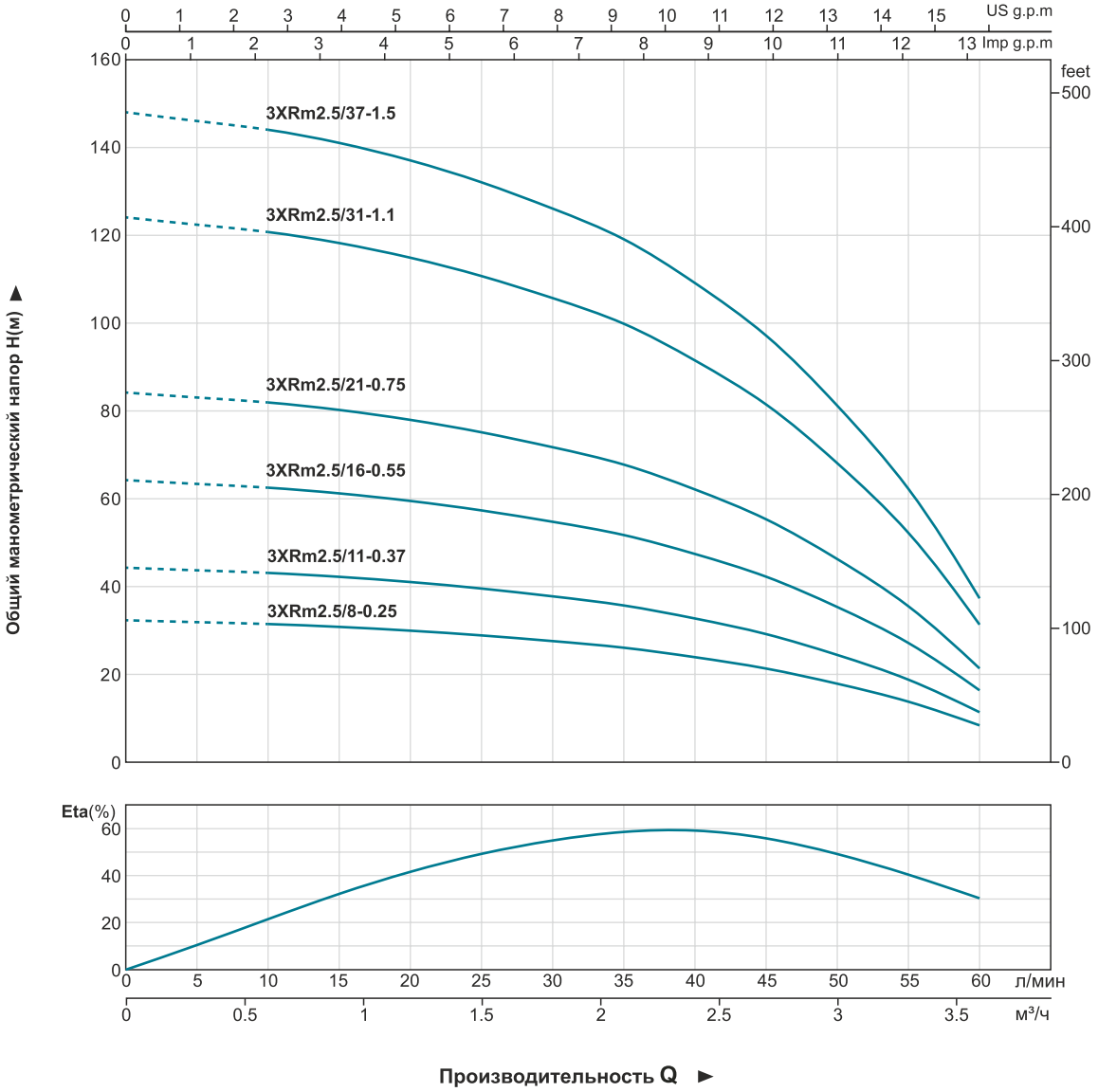

Технические характеристики

Модель	Мощность		Производительность													
	кВт	л.с.	Q м³/ч	0	0.3	0.6	0.9	1.2	1.5	1.8	2.1	2.4	2.7	3.0	3.3	3.6
			Q л/мин	0	5	10	15	20	25	30	35	40	45	50	55	60
3XRm2.5/8-0.25	0.25	0.33	H(м)	32	32	31	30	30	29	27	26	24	21	18	13	8
3XRm2.5/11-0.37	0.37	0.5		44	43	43	42	41	39	37	35	32	29	24	18	11
3XRm2.5/16-0.55	0.55	0.75		64	63	62	61	59	57	54	51	47	42	35	27	16
3XRm2.5/21-0.75	0.75	1		84	83	82	80	78	75	72	68	62	56	46	35	21
3XRm2.5/31-1.1	1.1	1.5		124	122	121	118	115	111	106	100	91	82	68	52	31
3XRm2.5/37-1.5	1.5	2		148	146	144	141	137	132	126	119	109	98	81	62	37

3XR 3.5

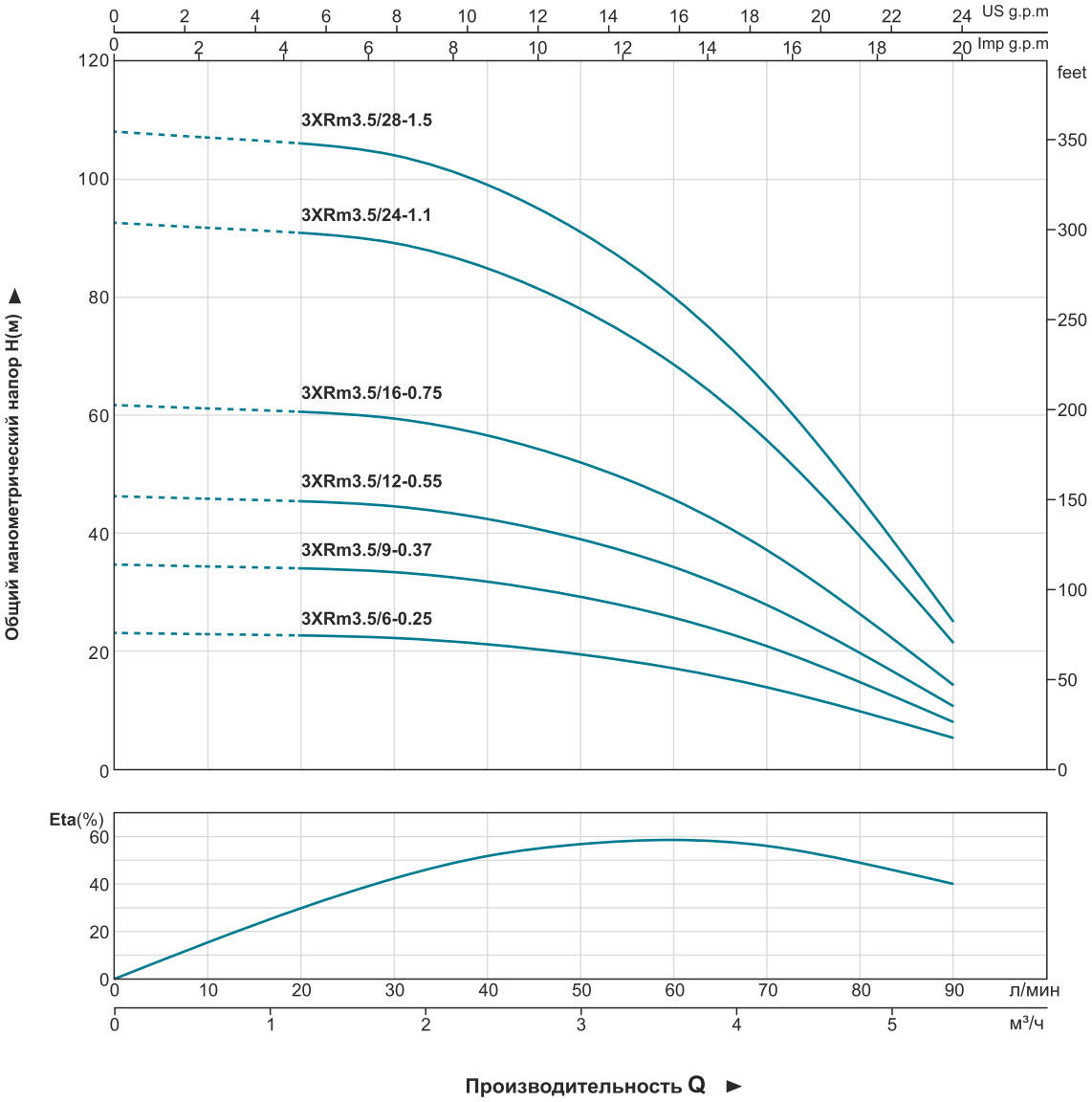

Технические характеристики

Модель	Мощность		Производительность										
	кВт	л.с.	Q м³/ч	0	0.6	1.2	1.8	2.4	3.0	3.6	4.2	4.8	5.4
			Q л/мин	0	10	20	30	40	50	60	70	80	90
3XRm3.5/6-0.25	0.25	0.33	H(м)	23	23	23	22	21	20	17	14	10	5
3XRm3.5/9-0.37	0.37	0.5		35	34	34	33	32	29	26	21	15	8
3XRm3.5/12-0.55	0.55	0.75		46	46	45	45	42	39	34	28	20	11
3XRm3.5/16-0.75	0.75	1		62	61	61	59	57	52	46	37	26	14
3XRm3.5/24-1.1	1 .1	1.5		93	92	91	89	85	78	69	56	39	21
3XRm3.5/28-1.5	1.5	2		108	107	106	104	99	91	80	65	46	25

shop.kelet.kz

3.5XR 2

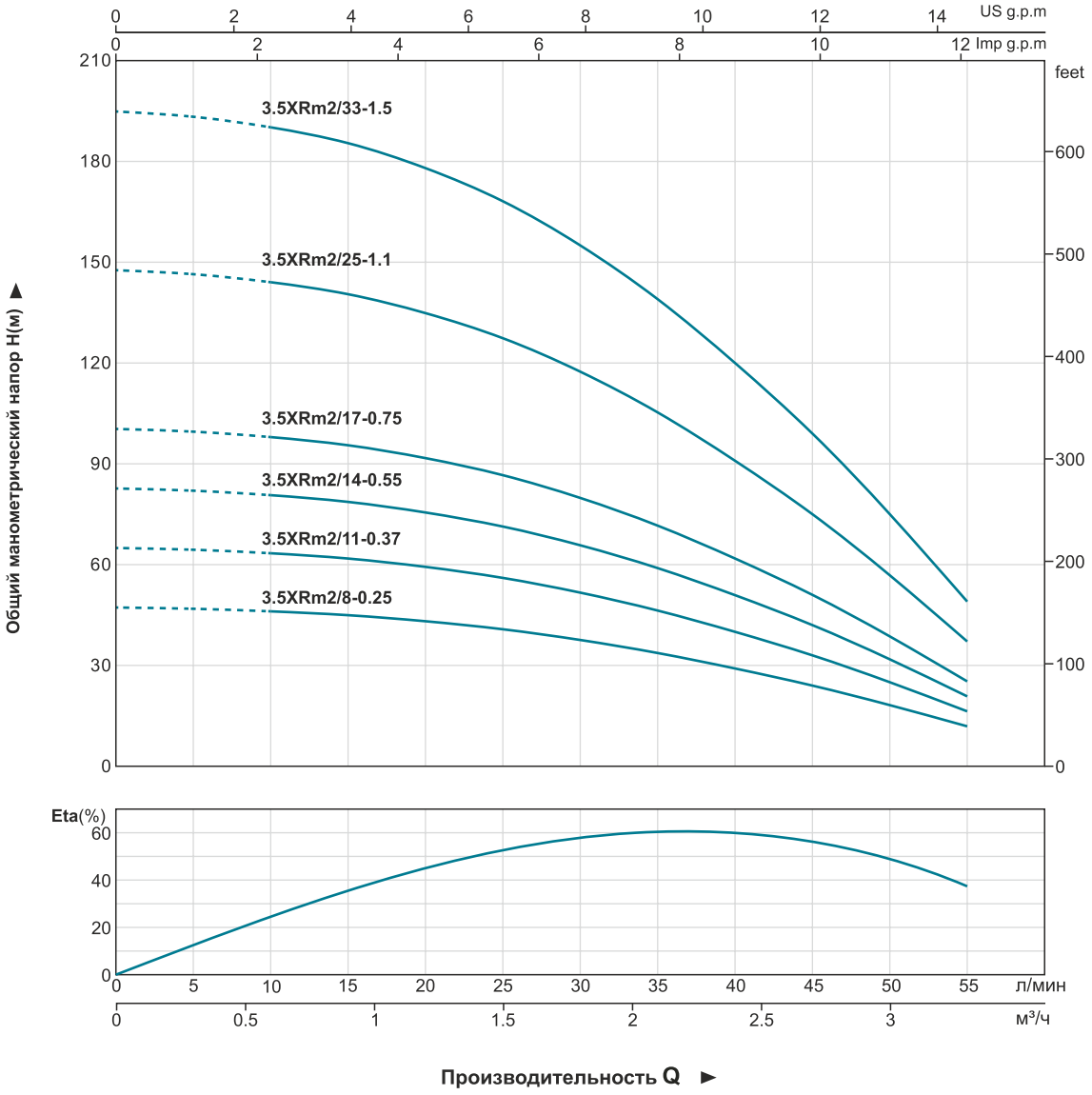

Технические характеристики

Модель	Мощность		Производительность												
	кВт	л.с.	Q м³/ч	0	0.3	0.6	0.9	1.2	1.5	1.8	2.1	2.4	2.7	3.0	3.3
			Q л/мин	0	5	10	15	20	25	30	35	40	45	50	55
3.5XRm2/8-0.25	0.25	0.33	H(м)	47	47	46	45	43	41	38	34	29	24	18	12
3.5XRm2/11-0.37	0.37	0.5		65	64	63	62	59	56	52	46	40	33	25	16
3.5XRm2/14-0.55	0.55	0.75		83	82	81	78	76	71	66	59	51	42	32	21
3.5XRm2/17-0.75	0.75	1		100	99	98	95	92	87	80	72	62	51	39	25
3.5XRm2/25-1.1	1.1	1.5		148	146	144	140	135	127	117	105	91	75	57	37
3.5XRm2/33-1.5	1.5	2		195	193	190	185	178	168	155	139	120	99	75	49

3.5XR 3

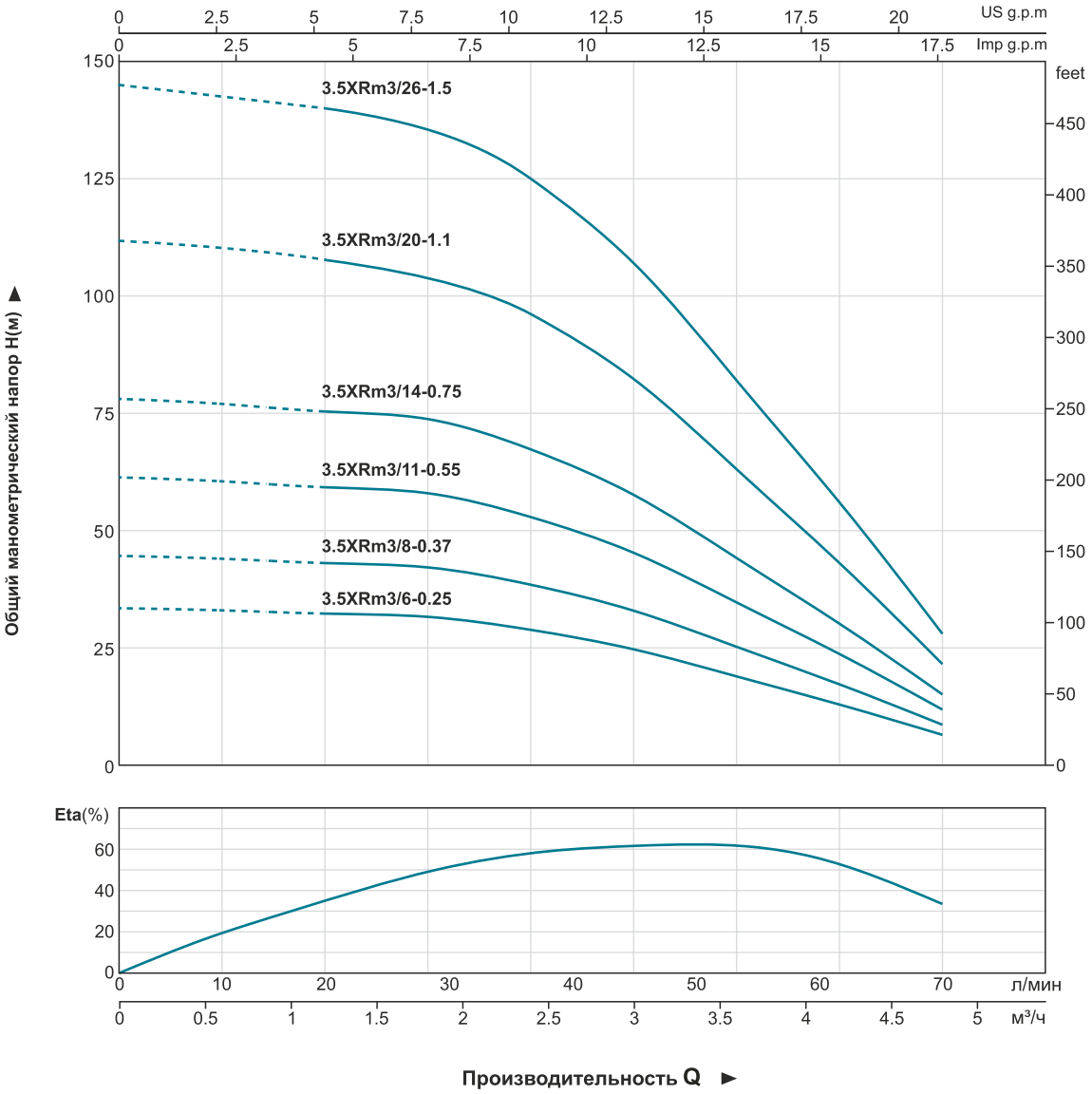

Технические характеристики

Модель	Мощность		Производительность									
	кВт	л.с.	Q м³/ч	0	0.6	1.2	1.8	2.4	3.0	3.6	4.2	4.8
			Q л/мин	0	10	20	30	40	50	60	70	80
3.5XRm3/6-0.25	0.25	0.33	H(м)	33	33	32	32	29	25	19	13	6
3.5XRm3/8-0.37	0.37	0.5		45	44	43	42	38	33	25	17	9
3.5XRm3/11-0.55	0.55	0.75		61	61	59	58	53	45	35	24	12
3.5XRm3/14-0.75	0.75	1		78	77	75	74	67	58	44	30	15
3.5XRm3/20-1.1	1.1	1.5		112	110	108	105	96	82	63	43	22
3.5XRm3/26-1.5	1.5	2		145	143	140	137	125	107	82	56	28

shop.kelet.kz

3.5XR 4

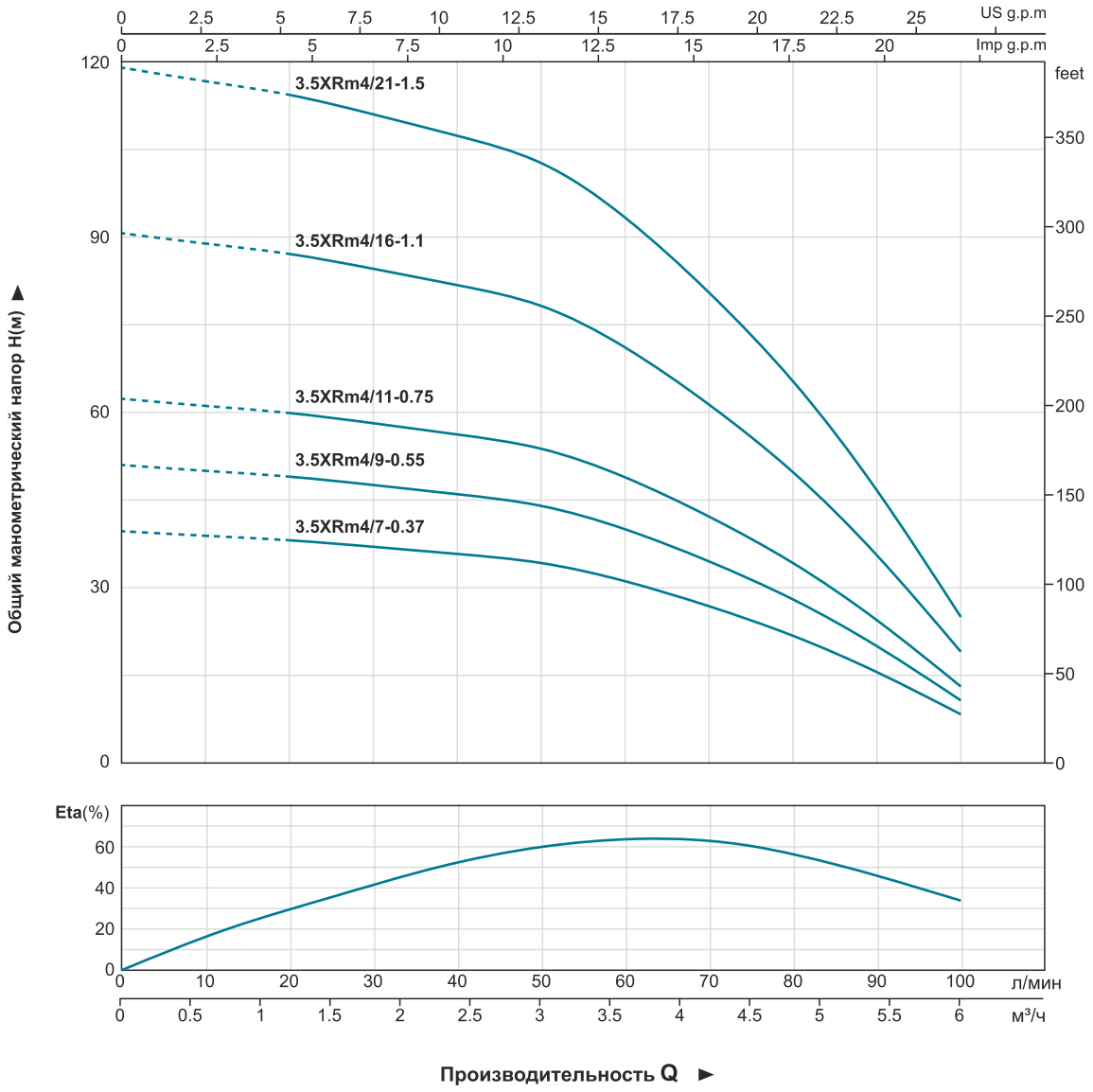

Технические характеристики

Модель	Мощность		Производительность											
	кВт	л.с.	Q м³/ч	0	0.6	1.2	1.8	2.4	3.0	3.6	4.2	4.8	5.4	6.0
			Q л/мин	0	10	20	30	40	50	60	70	80	90	100
3.5XRm4/7-0.37	0.37	0.5	H(м)	40	39	38	37	36	34	31	27	22	16	8
3.5XRm4/9-0.55	0.55	0.75		51	50	49	48	46	44	40	34	28	20	11
3.5XRm4/11-0.75	0.75	1		62	61	60	58	56	53	49	42	34	25	13
3.5XRm4/16-1.1	1.1	1.5		91	89	87	85	82	77	71	61	50	36	19
3.5XRm4/21-1.5	1.5	2		119	117	114	111	107	102	93	80	65	47	25

4XR 2

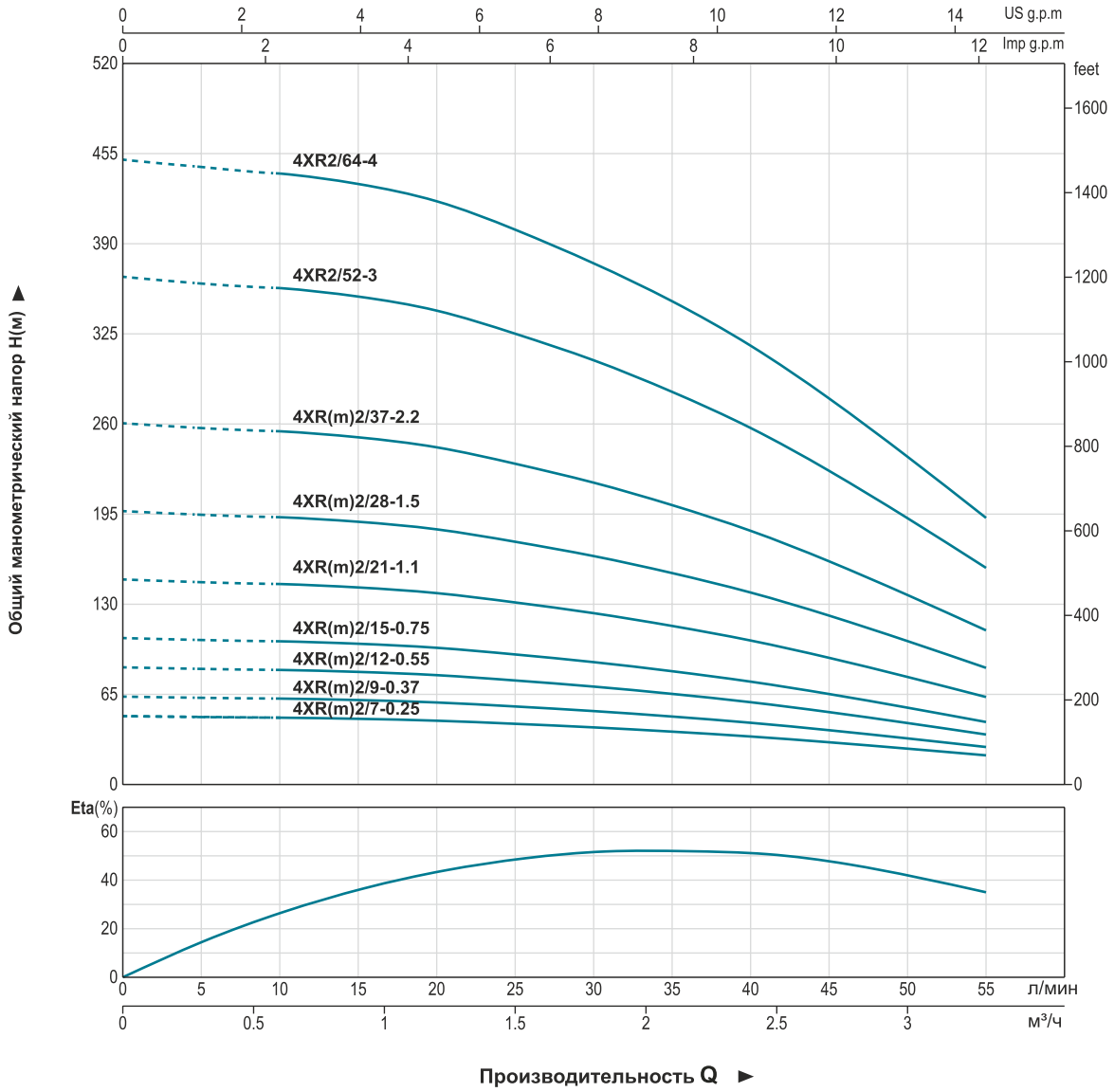

Технические характеристики

Модель		Мощность		Производительность													
1~ 220в/240в	3~ 380в/415в	кВт	л.с.	Q	м³/ч	0	0.3	0.6	0.9	1.2	1.5	1.8	2.1	2.4	2.7	3.0	3.3
					л/мин	0	5	10	15	20	25	30	35	40	45	50	55
4XRm2/7-0.25	4XR2/7-0.25	0.25	0.33	H(м)		49	49	48	47	46	44	41	39	35	30	26	21
4XRm2/9-0.37	4XR2/9-0.37	0.37	0.5			63	62	62	61	59	56	53	49	44	39	33	27
4XRm2/12-0.55	4XR2/12-0.55	0.55	0.75			84	83	82	81	79	75	70	65	59	52	44	36
4XRm2/15-0.75	4XR2/15-0.75	0.75	1			105	104	103	101	98	94	88	82	74	65	55	45
4XRm2/21-1.1	4XR2/21-1.1	1.1	1.5			148	146	144	142	138	131	123	114	104	91	77	63
4XRm2/28-1.5	4XR2/28-1.5	1.5	2			197	194	192	189	184	175	164	152	138	122	103	84
4XRm2/37-2.2	4XR2/37-2.2	2.2	3			260	257	254	250	243	232	217	204	183	161	136	111
-	4XR2/52-3	3	4			365	361	357	351	341	325	305	283	257	226	192	156
-	4XR2/64-4	4	5.5			450	444	440	432	420	400	376	348	316	278	236	192

shop.kelet.kz

4XR 3

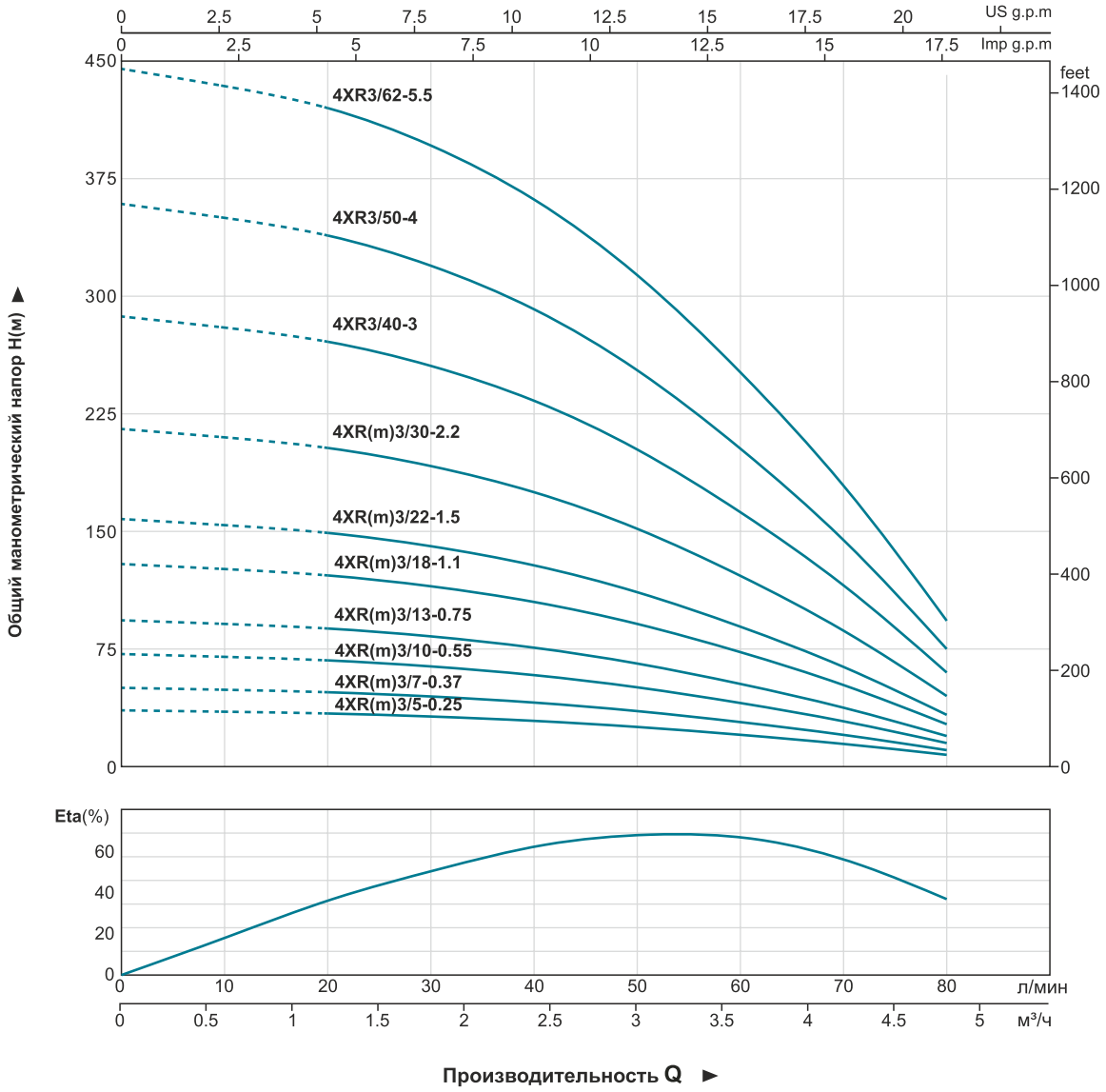

Технические характеристики

Модель		Мощность		Производительность									
1~ 220в/240в	3~ 380в/415в	кВт	л.с.	Q м³/ч	0	0.6	1.2	1.8	2.4	3.0	3.6	4.2	4.8
				Q л/мин	0	10	20	30	40	50	60	70	80
4XRm3/5-0.25	4XR3/5-0.25	0.25	0.33	H(м)	36	35	34	32	29	25	20	14	7
4XRm3/7-0.37	4XR3/7-0.37	0.37	0.5		50	49	47	45	41	35	28	20	10
4XRm3/10-0.55	4XR3/10-0.55	0.55	0.75		72	70	68	64	58	50	40	29	15
4XRm3/13-0.75	4XR3/13-0.75	0.75	1		93	91	88	83	76	66	53	38	19
4XRm3/18-1.1	4XR3/18-1.1	1.1	1.5		129	126	122	115	105	91	73	52	27
4XRm3/22-1.5	4XR3/22-1.5	1.5	2		158	154	149	141	128	111	89	64	33
4XRm3/30-2.2	4XR3/30-2.2	2.2	3		215	210	203	192	175	151	121	87	45
-	4XR3/40-3	3	4		287	280	271	255	234	202	162	115	60
-	4XR3/50-4	4	5.5		359	350	339	319	292	252	202	144	75
-	4XR3/62-5.5	5.5	7.5		445	434	420	396	362	313	251	179	93

4XR 4

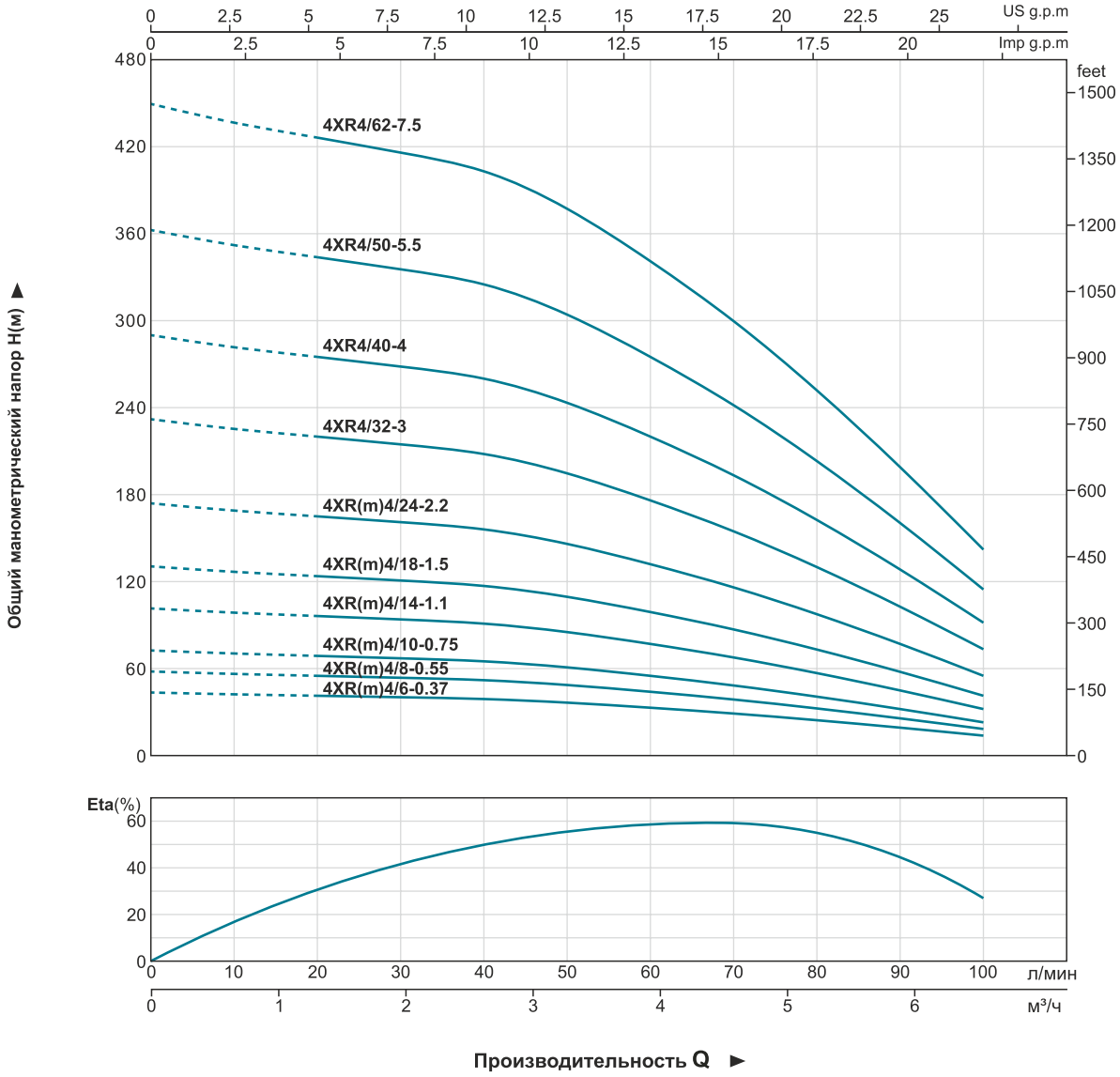

Технические характеристики

Модель		Мощность		Производительность											
1~ 220в/240в	3~ 380в/415в	кВт	л.с.	Q м³/ч	0	0.6	1.2	1.8	2.4	3.0	3.6	4.2	4.8	5.4	6.0
				Q л/мин	0	10	20	30	40	50	60	70	80	90	100
4XRm4/6-0.37	4XR4/6-0.37	0.37	0.5	H(м)	44	42	41	40	39	36	33	29	24	19	14
4XRm4/8-0.55	4XR4/8-0.55	0.55	0.75		58	56	55	54	52	49	44	39	33	26	18
4XRm4/10-0.75	4XR4/10-0.75	0.75	1		73	70	69	67	65	61	55	48	41	32	23
4XRm4/14-1.1	4XR4/14-1.1	1.1	1.5		102	98	96	94	91	85	77	68	57	45	32
4XRm4/18-1.5	4XR4/18-1.5	1.5	2		131	127	124	121	117	109	99	87	73	58	41
4XRm4/24-2.2	4XR4/24-2.2	2.2	3		174	169	165	161	156	146	132	116	98	77	55
-	4XR4/32-3	3	4		232	225	220	215	208	195	176	155	130	103	73
-	4XR4/40-4	4	5.5		290	281	275	268	260	243	220	194	163	128	92
-	4XR4/50-5.5	5.5	7.5		363	352	344	335	325	304	275	242	203	160	115
-	4XR4/62-7.5	7.5	10		450	436	426	416	403	377	341	300	252	199	142

shop.kelet.kz

4XR 6

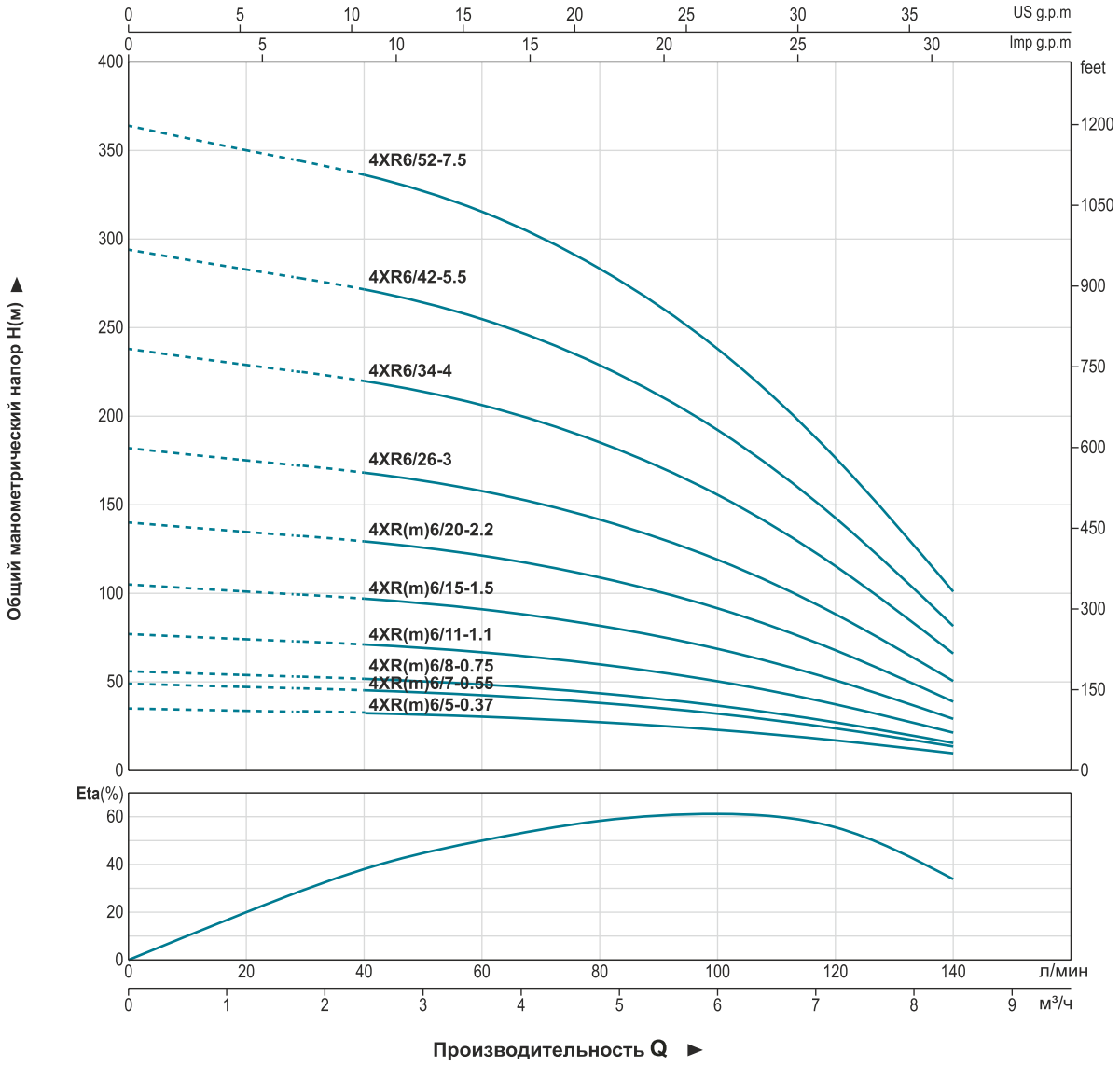

Технические характеристики

Модель		Мощность		Производительность									
1~ 220в/240в	3~ 380в/415в	кВт	л.с.	Q	м³/ч	0	1.2	2.4	3.6	4.8	6.0	7.2	8.4
					л/мин	0	20	40	60	80	100	120	140
4XRm6/5-0.37	4XR6/5-0.37	0.37	0.5	H(м)		35	34	32	30	27	23	17	10
4XRm6/7-0.55	4XR6/7-0.55	0.55	0.75			49	47	45	42	38	31	24	14
4XRm6/8-0.75	4XR6/8-0.75	0.75	1			56	54	52	48	44	36	27	16
4XRm6/11-1.1	4XR6/11-1.1	1.1	1.5			77	74	71	67	60	49	37	21
4XRm6/15-1.5	4XR6/15-1.5	1.5	2			105	101	97	91	82	67	51	29
4XRm6/20-2.2	4XR6/20-2.2	2.2	3			140	135	129	121	109	90	68	39
-	4XR6/26-3	3	4			182	175	168	158	142	117	89	50
-	4XR6/34-4	4	5.5			238	229	220	206	185	152	116	66
-	4XR6/42-5.5	5.5	7.5			294	283	271	254	229	188	143	82
-	4XR6/52-7.5	7.5	10			364	350	336	315	283	233	177	101

4XR 8

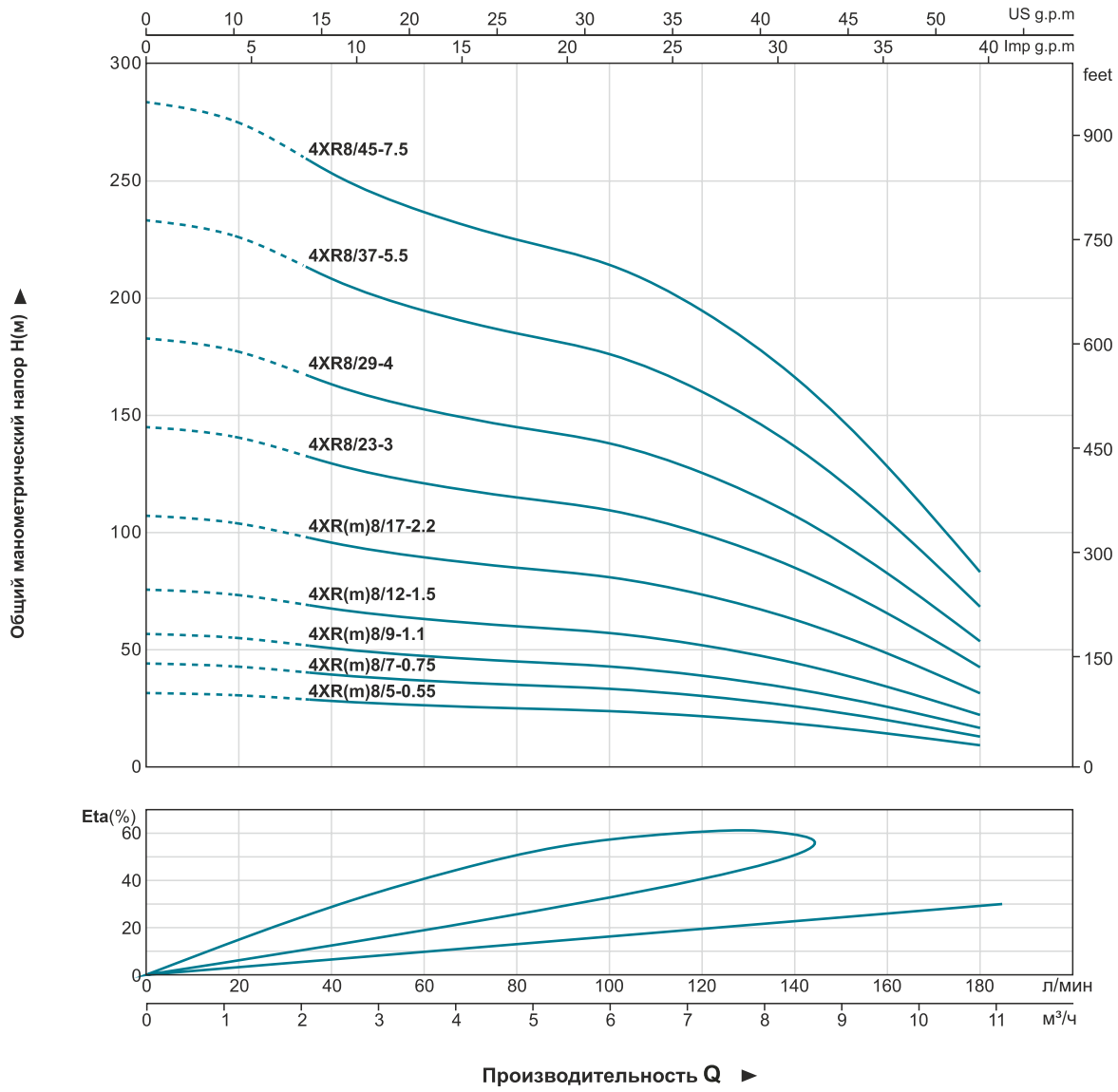

Технические характеристики

Модель		Мощность		Производительность											
1~ 220в/240в	3~ 380в/415в	кВт	л.с.	Q	м³/ч	0	1.2	2.4	3.6	4.8	6.0	7.2	8.4	9.6	10.8
					л/мин	0	20	40	60	80	100	120	140	160	180
4XRm8/5-0.55	**4XR8/5-0.55**	0.55	0.75	H(м)		32	31	28	26	25	24	22	18	14	9
4XRm8/7-0.75	**4XR8/7-0.75**	0.75	1			44	43	39	37	35	33	30	26	20	13
4XRm8/9-1.1	**4XR8/9-1.1**	1.1	1.5			57	55	51	47	45	43	39	33	26	17
4XRm8/12-1.5	**4XR8/12-1.5**	1.5	2			76	73	67	63	60	57	52	44	34	22
4XRm8/17-2.2	**4XR8/17-2.2**	2.2	3			107	104	96	90	85	81	74	63	48	31
-	**4XR8/23-3**	3	4			145	141	129	121	115	109	100	85	65	42
-	**4XR8/29-4**	4	5.5			183	177	163	153	145	138	126	107	82	53
-	**4XR8/37-5.5**	5.5	7.5			234	226	208	195	185	176	160	136	105	68
-	**4XR8/45-7.5**	7.5	10			284	275	253	237	225	214	195	166	128	83

shop.kelet.kz

4XR 10

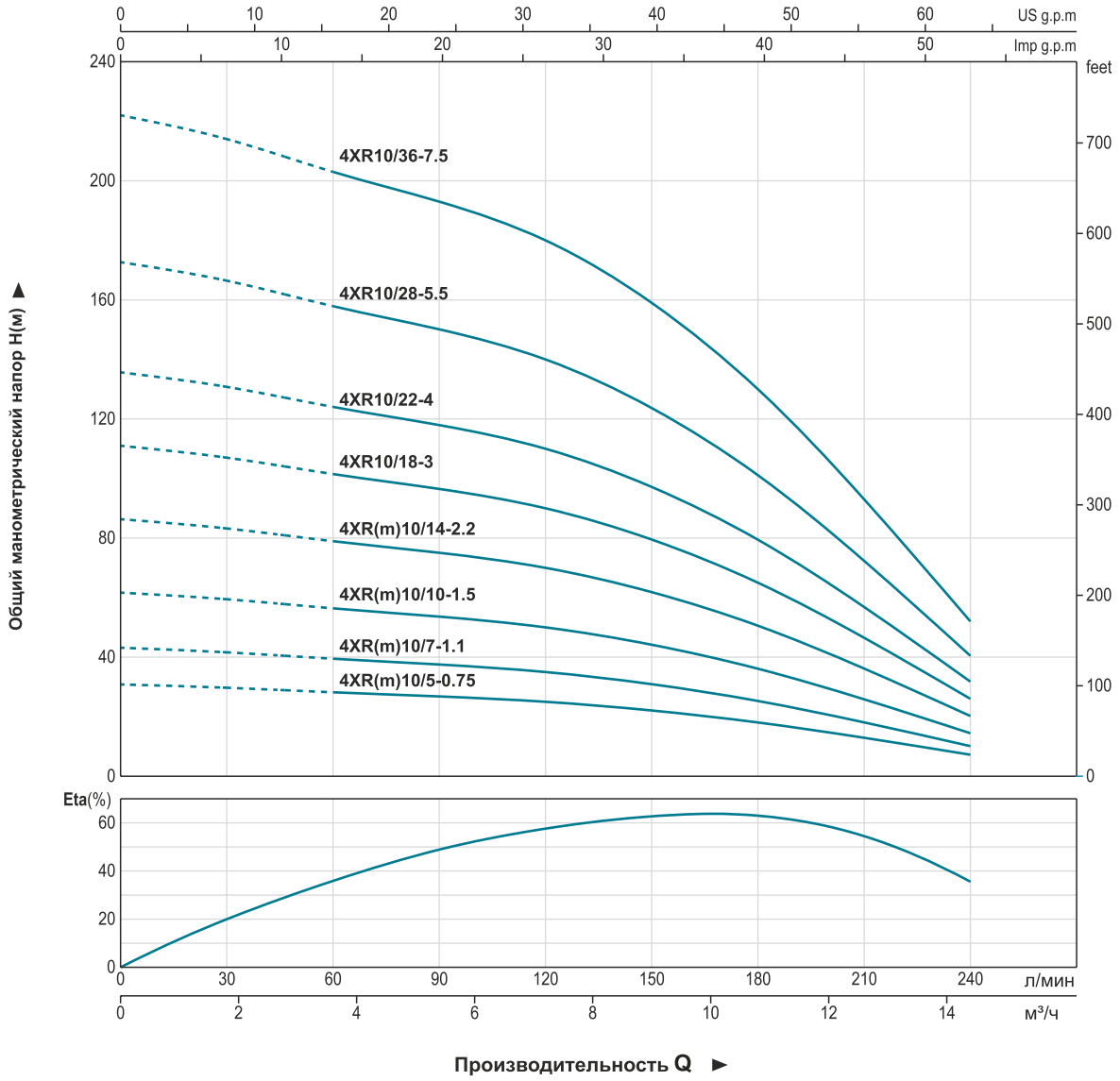

Технические характеристики

Модель		Мощность		Производительность										
1~ 220в/240в	3~ 380в/415в	кВт	л.с.	Q	м³/ч	0	1.8	3.6	5.4	7.2	9.0	10.8	12.6	14.4
					л/мин	0	30	60	90	120	150	180	210	240
4XRm10/5-0.75	4XR10/5-0.75	0.75	1	H(м)		31	30	28	27	25	22	18	13	7
4XRm10/7-1.1	4XR10/7-1.1	1.1	1.5			43	42	39	38	35	31	25	18	10
4XRm10/10-1.5	4XR10/10-1.5	1.5	2			62	59	56	54	50	44	36	26	14
4XRm10/14-2.2	4XR10/14-2.2	2.2	3			86	83	79	75	70	62	51	36	20
-	4XR10/18-3	3	4			111	107	101	96	90	79	65	46	26
-	4XR10/22-4	4	5.5			136	131	124	118	110	97	79	57	32
-	4XR10/28-5.5	5.5	7.5			173	166	158	150	140	124	101	72	40
-	4XR10/36-7.5	7.5	10			222	214	203	193	180	159	130	93	52

4XR 12

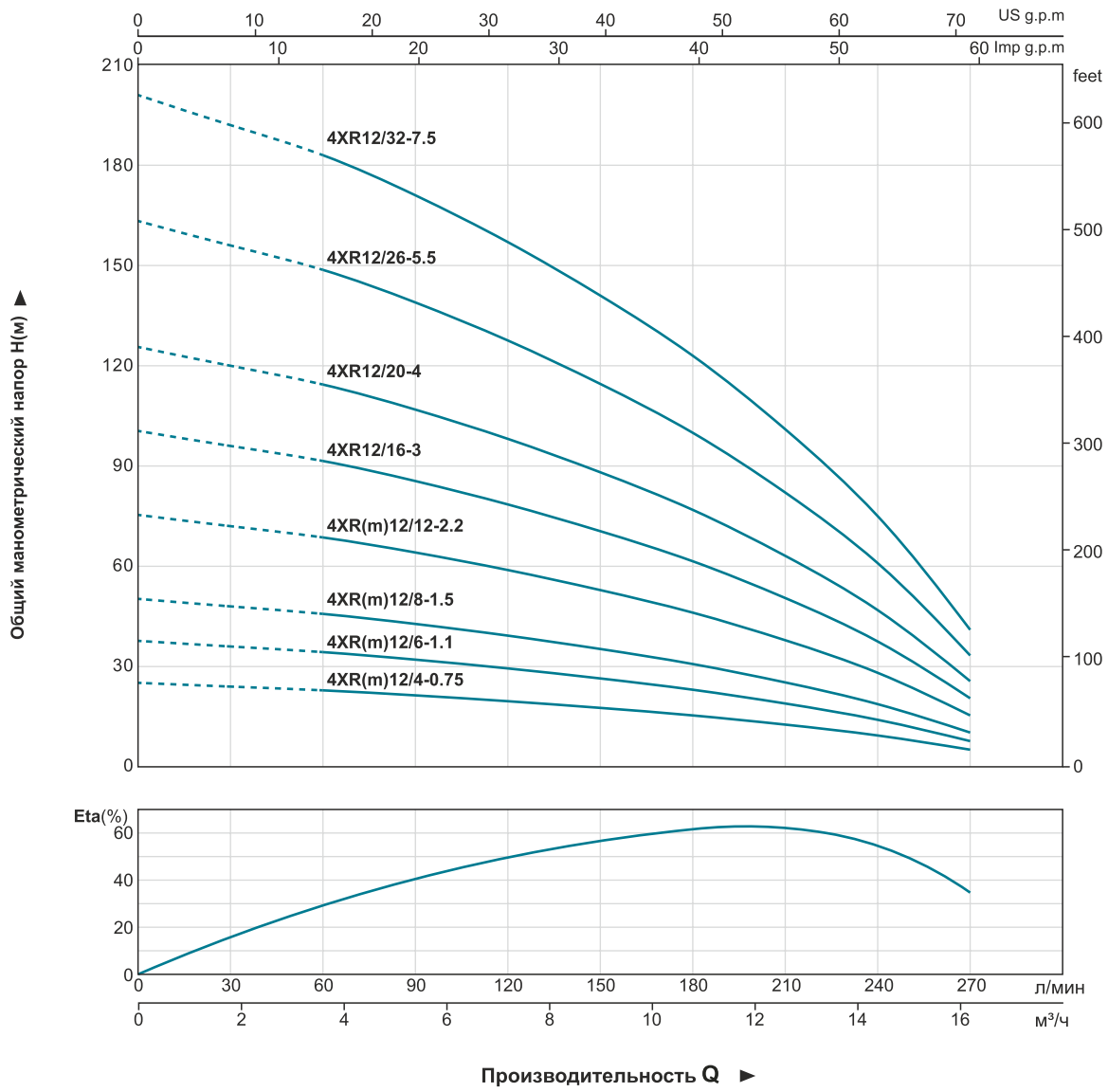

Технические характеристики

Модель		Мощность		Производительность											
1~ 220в/240в	3~ 380в/415в	кВт	л.с.	Q	м³/ч	0	1.8	3.6	5.4	7.2	9.0	10.8	12.6	14.4	16.2
					л/мин	0	30	60	90	120	150	180	210	240	270
4XRm12/4-0.75	4XR12/4-0.75	0.75	1	H(м)		25	24	23	21	20	18	15	13	9	5
4XRm12/6-1.1	4XR12/6-1.1	1.1	1.5			38	36	34	32	29	26	23	19	14	8
4XRm12/8-1.5	4XR12/8-1.5	1.5	2			50	48	46	43	39	35	31	25	19	10
4XRm12/12-2.2	4XR12/12-2.2	2.2	3			75	72	69	64	59	53	46	38	28	15
-	4XR12/16-3	3	4			101	96	92	86	79	71	62	51	38	21
-	4XR12/20-4	4	5.5			126	120	114	107	98	88	77	63	47	26
-	4XR12/26-5.5	5.5	7.5			163	156	149	139	128	115	100	82	61	33
-	4XR12/32-7.5	7.5	10			201	192	183	171	157	141	123	101	75	41

shop.kelet.kz

4XR 16

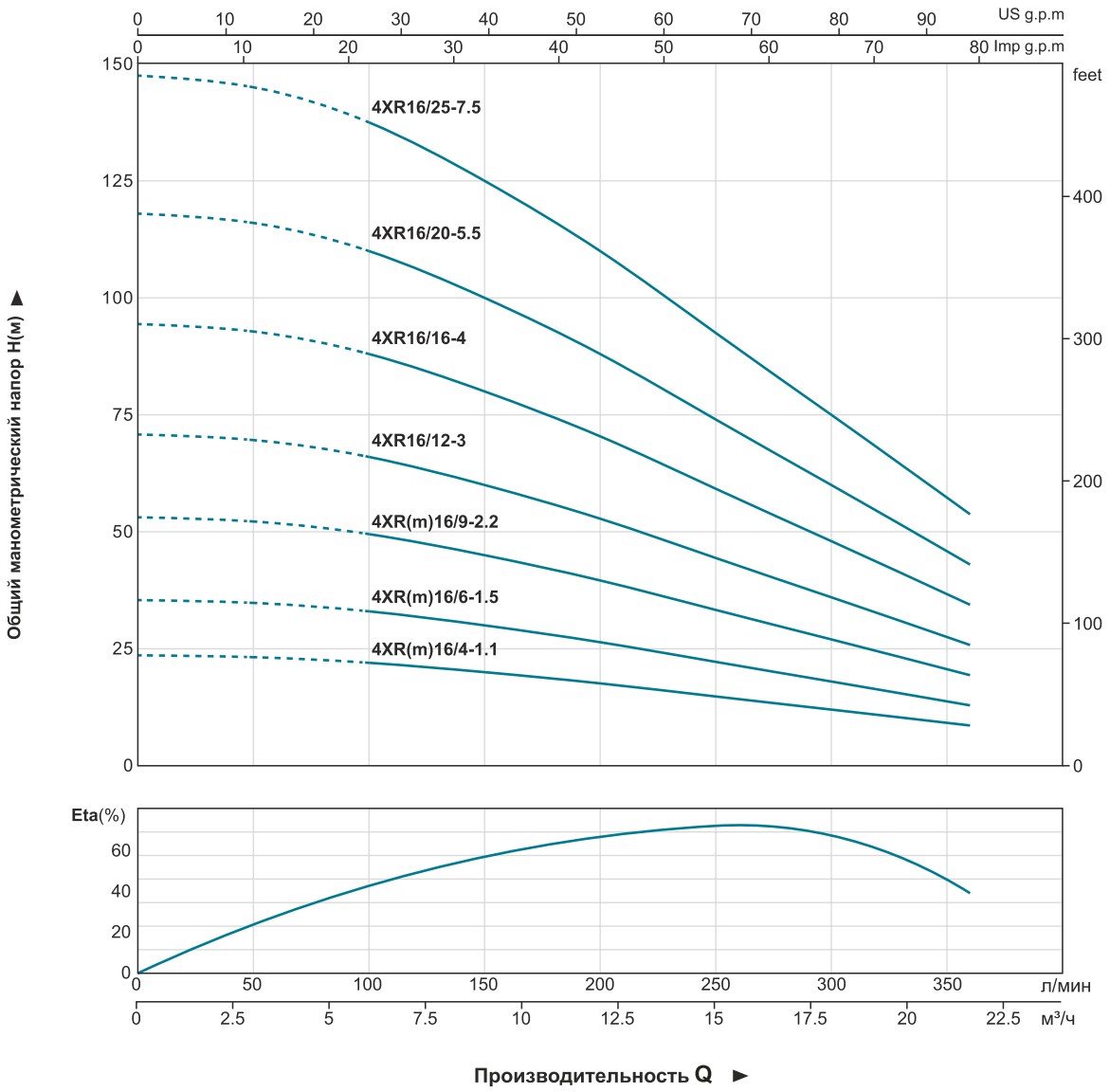

Технические характеристики

Модель		Мощность		Производительность								
1~ 220в/240в	3~ 380в/415в	кВт	л.с.	Q м³/ч	0	3	6	9	12	15	18	21
				Q л/мин	0	50	100	150	200	250	300	350
4XRm16/4-1.1	4XR16/4-1.1	1.1	1.5	H(м)	24	23	22	20	18	15	12	9
4XRm16/6-1.5	4XR16/6-1.5	1.5	2		36	35	33	30	26	22	18	13
4XRm16/9-2.2	4XR16/9-2.2	2.2	3		53	52	50	45	40	33	27	19
-	4XR16/12-3	3	4		71	70	66	60	53	45	36	26
-	4XR16/16-4	4	5.5		95	93	88	80	70	60	48	35
-	4XR16/20-5.5	5.5	7.5		118	116	110	100	88	74	60	43
-	4XR16/25-7.5	7.5	10		148	145	138	125	110	93	75	54

4XRS

Применение

- Водоснабжение из скважин и резервуаров
- Для бытового и индустриального использования
- В садоводстве и ирригации

Условия эксплуатации

- Максимальная температура жидкости: до + 50 °C
- Максимальное содержание песка: 0,25 %
- Максимальная глубина погружения: 80 м
- Минимальный диаметр скважины: 4 дюйма

Двигатель и насос

- Перематываемый или полностью закрытый двигатель
- Трехфазный: 380 В - 415 В / 50 Гц
- Однофазный: 220 В - 240 В / 50 Гц
- Оборудуйте с блоком управления запуска или цифровой приставки автоматического управления
- Стандарты NEMA измерения
- Стандарт ISO 9906

Наименование	Материал
Рабочий кожух	AISI 304 SS
обратный клапан	AISI 304 SS
Всасывающий купол	AISI 304 SS
корпус этап	AISI 304 SS
Крыльчатка	AISI 304 SS
Вал	AISI 304 SS
Муфта вала	AISI 304 SS
Износное кольцо	Ластик
Внешний кожух Мотора	AISI 304 SS
Верхняя крышка	Чугунный G20 UNI5007
Нижняя подставка	AISI 304 SS
Механическое уплотнение	Специальное уплотнение для глубинных насосов (carbon-SIC/TC)
вал	AISI 304 SS-C1045
подшипник	NSK / C&U
смазка	Смазка для пищевого и фармацевтического оборудования

4 XRS (m) 2 / 9 – 0.37

- 0.37 — Номинальная мощность (кВт)
- 9 — Количество ступеней крыльчатки
- 2 — Номинальный поток (куб.м/ч)
- (m) — Однофазный
- XRS — Глубинные погружные насосы
- 4 — Минимальный диаметр скважины 4"

shop.kelet.kz

4XRS 2

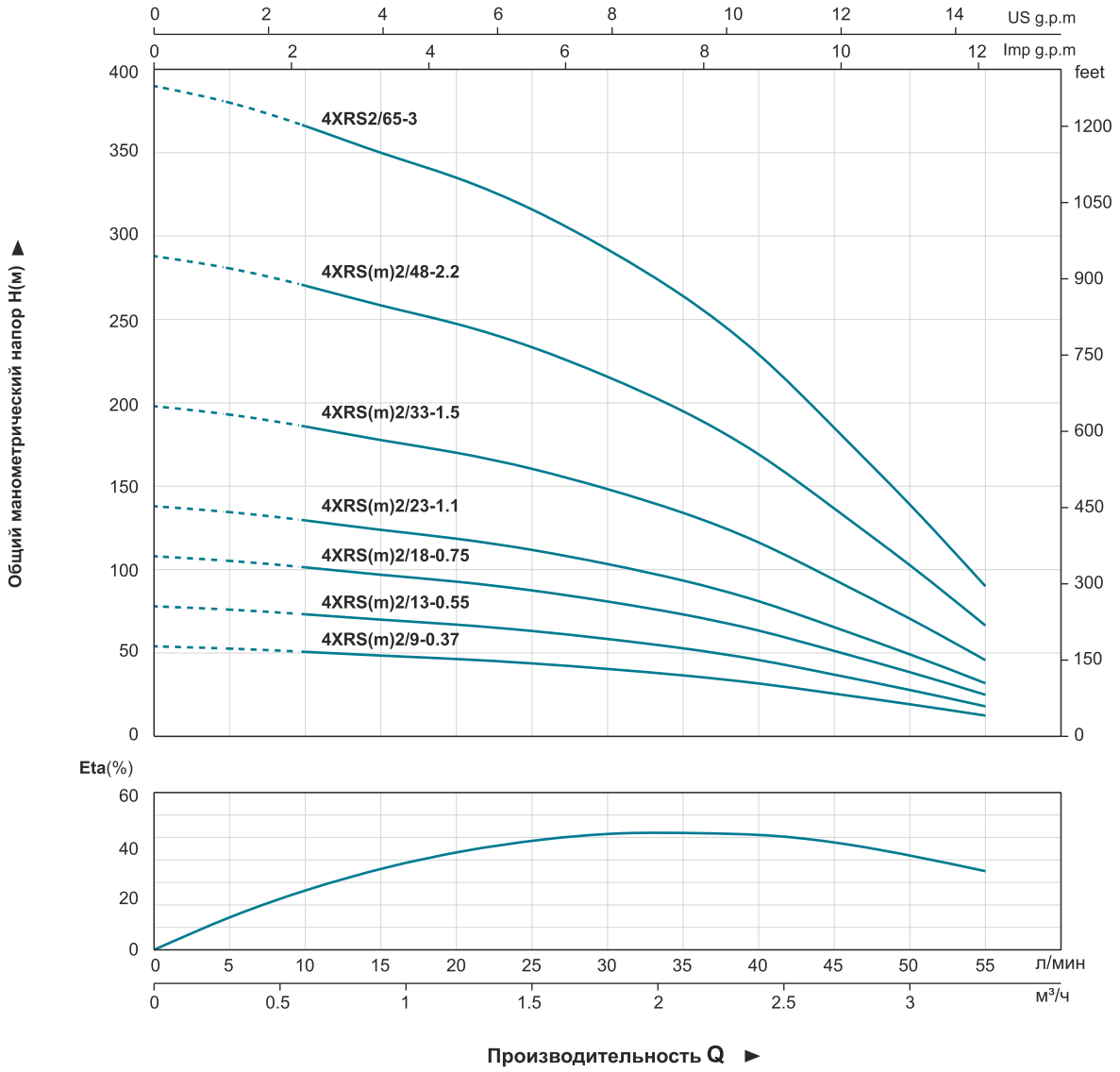

Технические характеристики

Модель		Мощность		Производительность													
1~ 220в/240в	3~ 380в/415в	кВт	л.с.	Q	м³/ч	0	0.3	0.6	0.9	1.2	1.5	1.8	2.1	2.4	2.7	3.0	3.3
					л/мин	0	5	10	15	20	25	30	35	40	45	50	55
4XRSm2/9-0.37	4XRS2/9-0.37	0.37	0.5	H(м)		54	53	51	48	46	44	40	36	32	26	19	12
4XRSm2/13-0.55	4XRS2/13-0.55	0.55	0.75			78	76	73	70	67	63	58	52	46	37	28	18
4XRSm2/18-0.75	4XRS2/18-0.75	0.75	1			108	105	101	97	93	88	80	72	63	51	38	25
4XRSm2/23-1.1	4XRS2/23-1.1	1.1	1.5			138	134	130	124	119	112	103	92	81	65	49	32
4XRSm2/33-1.5	4XRS2/33-1.5	1.5	2			198	193	186	178	170	160	147	131	116	94	71	46
4XRSm2/48-2.2	4XRS2/48-2.2	2.2	3			288	281	270	258	247	233	214	191	169	137	103	66
-	4XRS2/65-3	3	4			390	380	366	350	335	316	290	259	229	185	139	90

4XRS 3

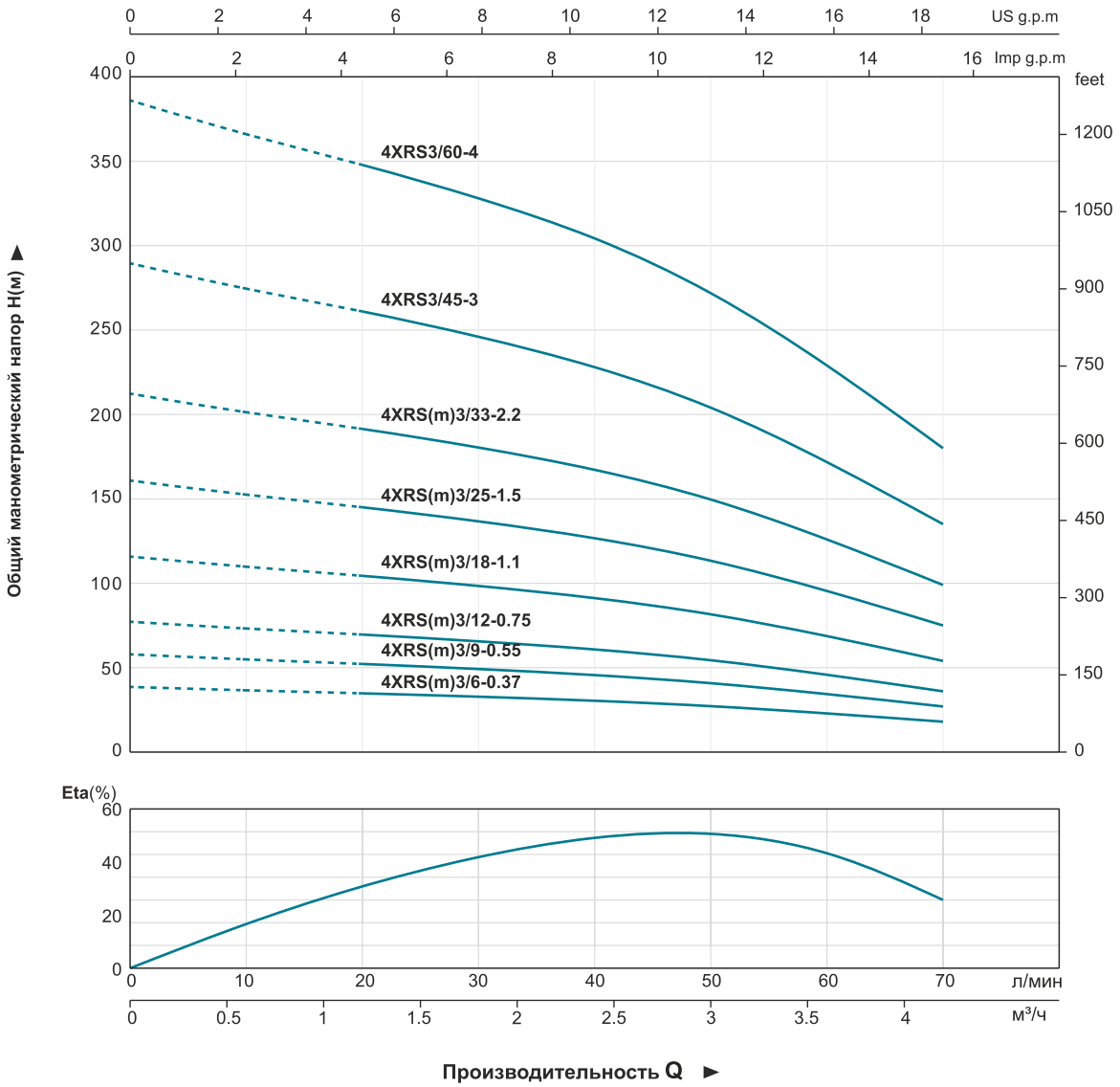

Технические характеристики

Модель		Мощность		Производительность								
1~ 220в/240в	3~ 380в/415в	кВт	л.с.	Q м³/ч	0	0.6	1.2	1.8	2.4	3.0	3.6	4.2
				Q л/мин	0	10	20	30	40	50	60	70
4XRSm3/6-0.37	4XRS3/6-0.37	0.37	0.5	H(м)	39	37	35	33	30	27	23	18
4XRSm3/9-0.55	4XRS3/9-0.55	0.55	0.75		58	55	52	49	46	41	34	27
4XRSm3/12-0.75	4XRS3/12-0.75	0.75	1		77	73	70	66	61	54	46	36
4XRSm3/18-1.1	4XRS3/18-1.1	1.1	1.5		116	110	104	98	91	82	69	54
4XRSm3/25-1.5	4XRS3/25-1.5	1.5	2		161	153	145	137	127	113	95	75
4XRSm3/33-2.2	4XRS3/33-2.2	2.2	3		212	201	191	180	167	150	126	99
-	4XRS3/45-3	3	4		290	275	261	246	228	204	172	135
-	4XRS3/60-4	4	5.5		386	366	348	328	304	272	229	180

shop.kelet.kz

4XRS 5

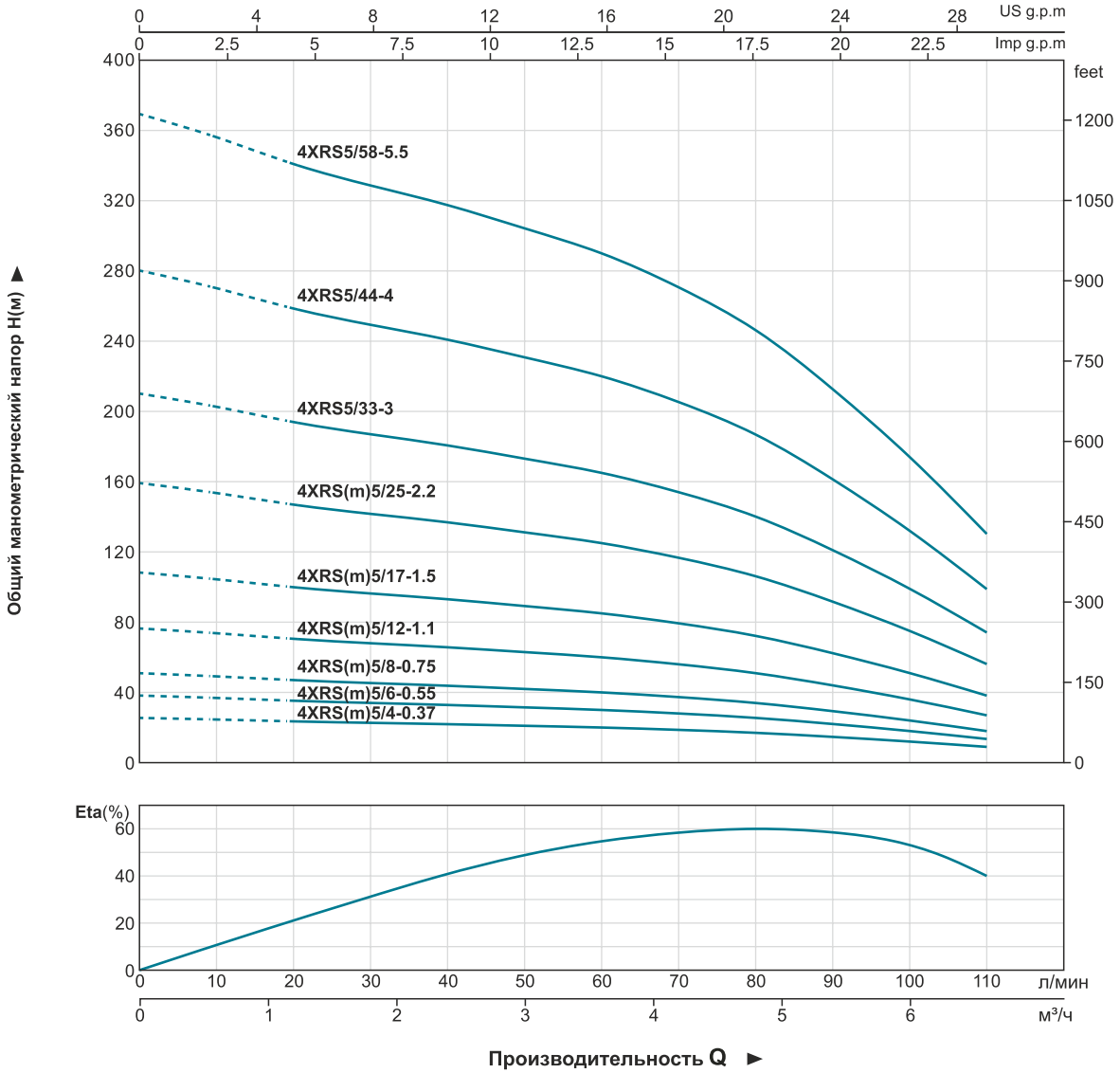

Технические характеристики

Модель		Мощность		Производительность													
1~ 220в/240в	3~ 380в/415в	кВт	л.с.	Q	м³/ч	0	0.6	1.2	1.8	2.4	3.0	3.6	4.2	4.8	5.4	6.0	6.6
					л/мин	0	10	20	30	40	50	60	70	80	90	100	110
4XRSm5/4-0.37	4XRS5/4-0.37	0.37	0.5	H(м)		25	25	24	23	22	23	20	19	17	15	12	9
4XRSm5/6-0.55	4XRS5/6-0.55	0.55	0.75			38	37	35	34	33	31	30	28	25	22	18	13
4XRSm5/8-0.75	4XRS5/8-0.75	0.75	1			51	49	47	45	44	42	40	37	34	29	24	18
4XRSm5/12-1.1	4XRS5/12-1.1	1.1	1.5			76	74	71	68	66	63	60	56	51	44	36	27
4XRSm5/17-1.5	4XRS5/17-1.5	1.5	2			108	104	100	96	93	89	85	79	72	62	51	38
4XRSm5/25-2.2	4XRS5/25-2.2	2.2	3			159	153	147	142	137	131	125	117	106	92	75	56
-	4XRS5/33-3	3	4			210	202	194	187	180	172	165	154	140	121	99	74
-	4XRS5/44-4	4	5.5			280	270	259	249	241	231	220	205	187	161	132	99
-	4XRS5/58-5.5	5.5	7.5			369	356	341	329	317	304	290	271	246	213	174	130

4XRS 8

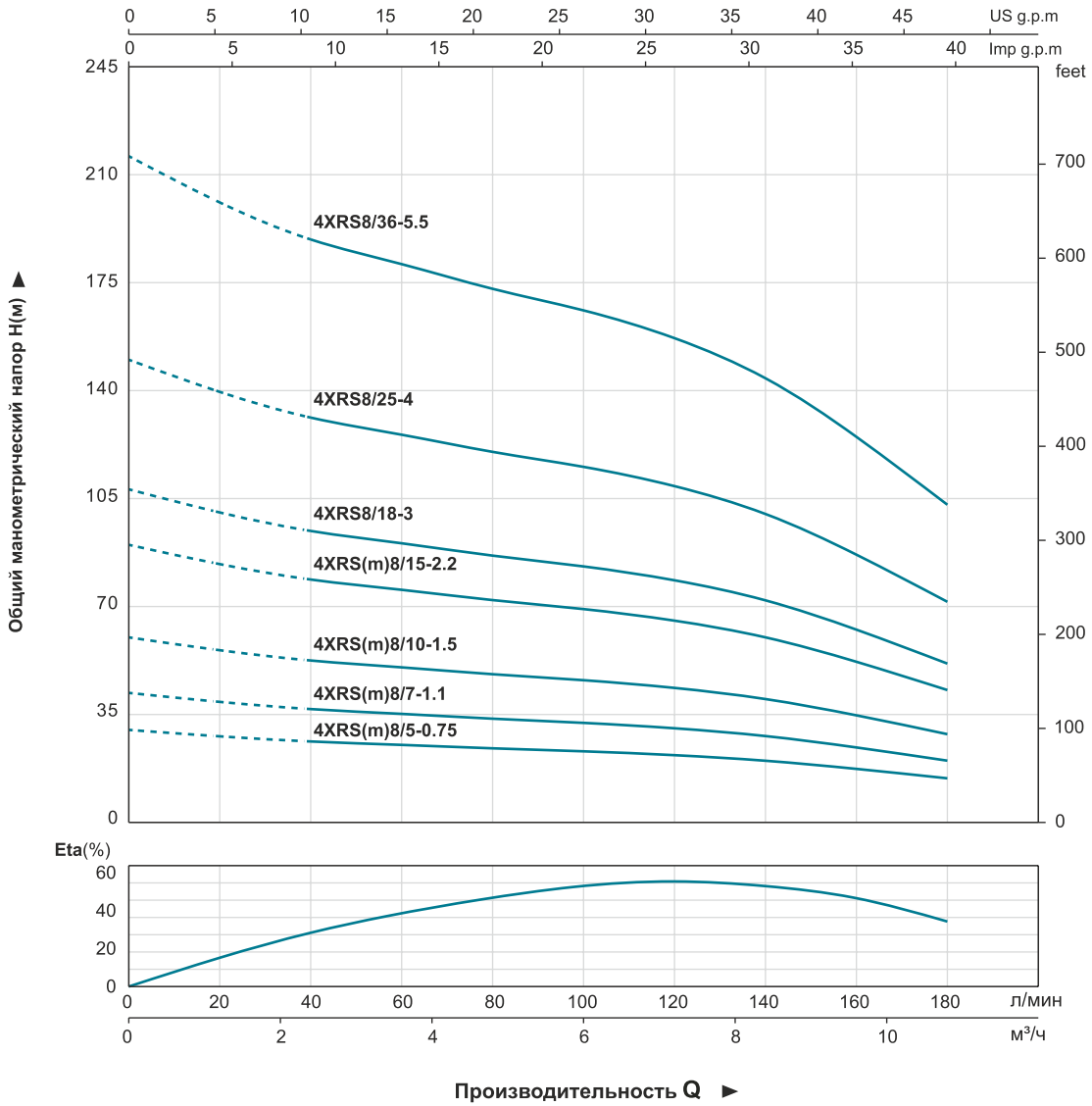

Технические характеристики

Модель		Мощность		Производительность											
1~ 220в/240в	3~ 380в/415в	кВт	л.с.	Q	м³/ч	0	1.2	2.4	3.6	4.8	6.0	7.2	8.4	9.6	10.8
					л/мин	0	20	40	60	80	100	120	140	160	180
4XRSm8/5-0.75	4XRS8/5-0.75	0.75	1	H(м)		30	28	26	25	24	23	22	20	17	14
4XRSm8/7-1.1	4XRS8/7-1.1	1.1	1.5			42	39	37	35	34	32	31	28	24	20
4XRSm8/10-1.5	4XRS8/10-1.5	1.5	2			60	56	53	50	48	46	44	40	35	29
4XRSm8/15-2.2	4XRS8/15-2.2	2.2	3			90	84	79	75	72	69	66	60	52	43
-	4XRS8/18-3	3	4			108	100	95	91	86	83	79	72	63	51
-	4XRS8/25-4	4	5.5			150	139	131	126	120	115	109	100	87	71
-	4XRS8/36-5.5	5.5	7.5			216	201	189	181	173	166	157	144	125	103

shop.kelet.kz

4XRS 14

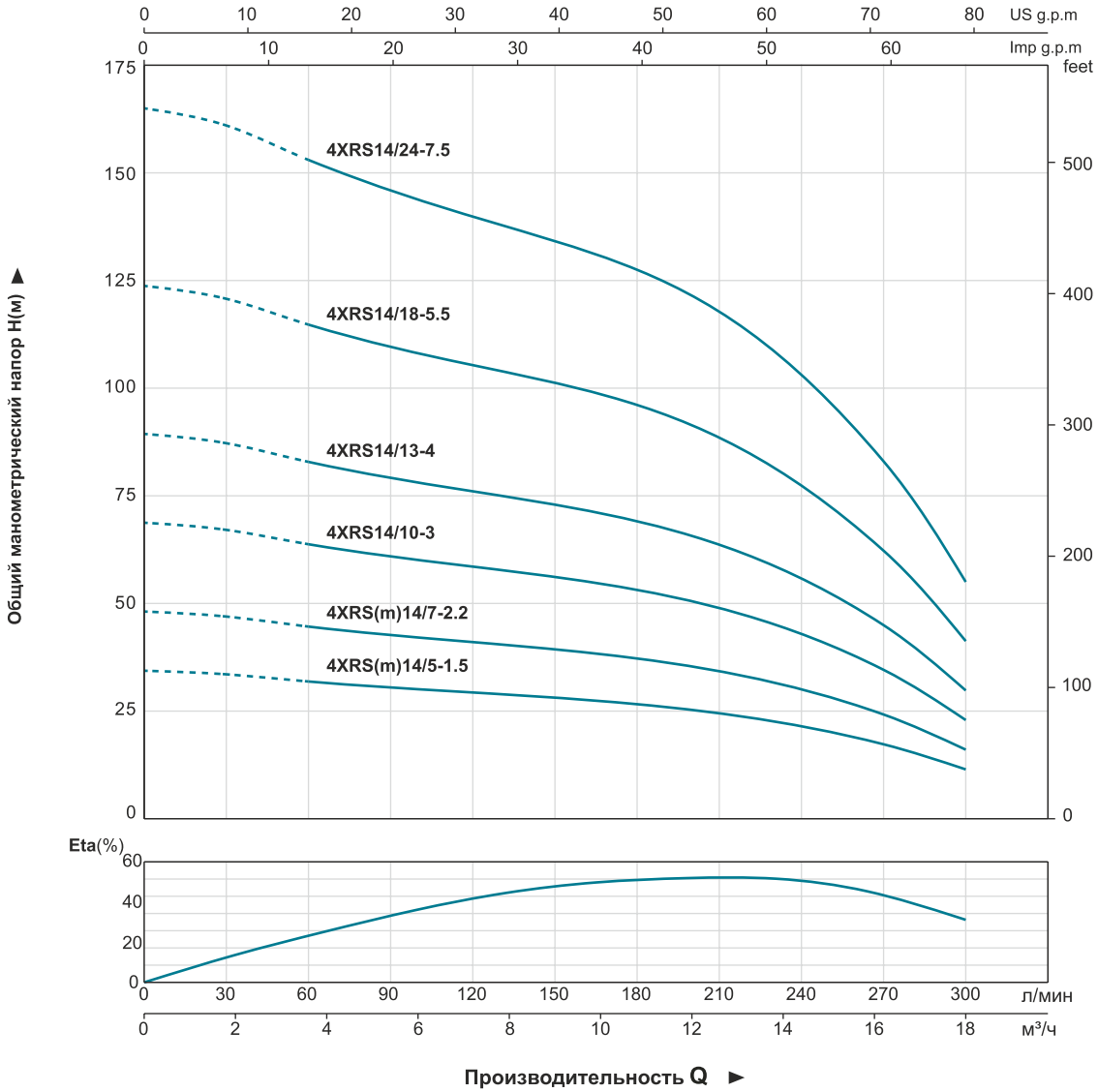

Технические характеристики

Модель		Мощность		Производительность												
1~ 220в/240в	3~ 380в/415в	кВт	л.с.	Q	м³/ч	0	1.8	3.6	5.4	7.2	9.0	10.8	12.6	14.4	16.2	18
					л/мин	0	30	60	90	120	150	180	210	240	270	300
4XRSm14/5-1.5	4XRS14/5-1.5	1.5	2	H(м)		34	34	32	31	30	28	37	25	21	17	11
4XRSm14/7-2.2	4XRS14/7-2.2	2.2	3			48	47	45	43	41	40	38	34	30	24	16
-	4XRS14/10-3	3	4			69	67	64	61	59	57	54	49	42	35	23
-	4XRS14/13-4	4	5.5			89	87	83	80	77	74	70	64	55	45	30
-	4XRS14/18-5.5	5.5	7.5			124	121	115	110	107	102	98	89	77	62	41
-	4XRS14/24-7.5	7.5	10			165	161	153	147	142	136	130	118	102	83	55

6XRS

Применение

- Водоснабжение из скважин и резервуаров
- Для бытового и индустриального использования
- В садоводстве и ирригации

Условия эксплуатации

- Максимальная температура жидкости: до + 50 °C
- Максимальное содержание песка: 0,25 %
- Максимальная глубина погружения: 100 м
- Минимальный диаметр скважины: 6 дюйма

Двигатель и насос

- Перематываемый или полностью закрытый двигатель
- Трехфазный: 380 В - 415 В / 50 Гц
- Однофазный: 220 В - 240 В / 50 Гц
- Оборудуйте с блоком управления запуска или цифровой приставки автоматического управления
- Стандарты NEMA измерения
- Стандарт ISO 9906

Наименование	Материал
Рабочий кожух	AISI 304 SS
Всасывающий купол	AISI 304 SS
Диффузор	AISI 304 SS
Крыльчатка	AISI 304 SS
Вал	AISI 431 SS
Муфта вала	AISI 304 SS
Износное кольцо	Ластик
Внешний кожух Мотора	AISI 304 SS
Верхняя крышка	Чугун ASTM NO.30
Нижняя подставка	Чугун ASTM NO.30
Уплотнение	Специальное уплотнение для глубинных насосов (carbon-SIC/TC)
вал	AISI 304 SS-ASTM 5140
подшипник	C&U / NSK

6 XRS (m) 17/4 – 2.2

- 2.2 — Номинальная мощность (кВт)
- 4 — Количество ступеней крыльчатки
- 17 — Номинальный поток (куб.м/ч)
- (m) — Однофазный
- XRS — Глубинные погружные насосы
- 6 — Минимальный диаметр скважины 6"

shop.kelet.kz

6XRS 17

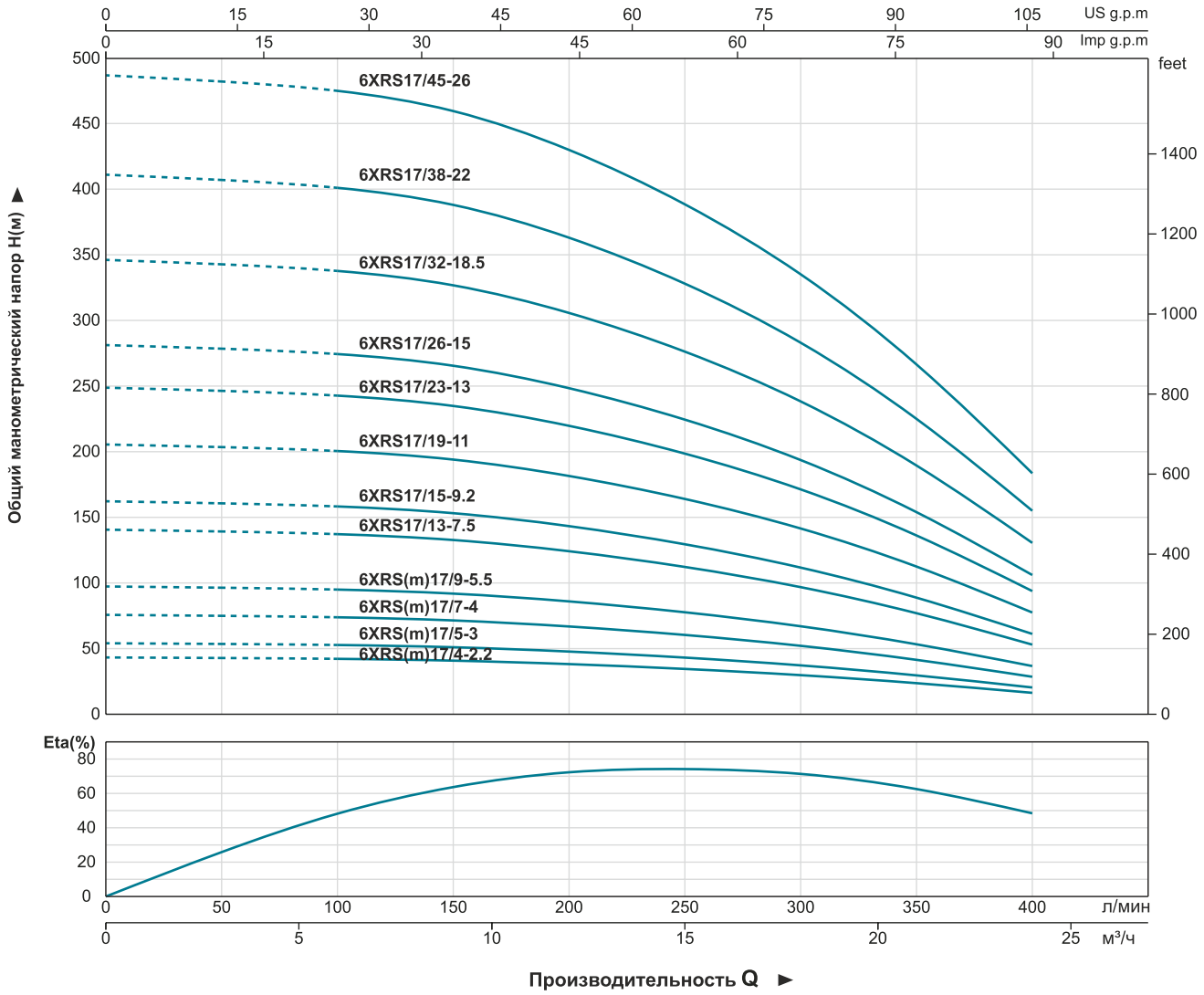

Технические характеристики

Модель		Мощность		Производительность									
1~ 220в/240в	3~ 380в/415в	кВт	л.с.	Q м³/ч	0	3	6	9	12	15	18	21	24
				Q л/мин	0	50	100	150	200	250	300	350	400
6XRSm17/4-2.2	6XRS17/4-2.2	2.2	3	H(м)	43	43	42	41	38	34	30	24	16
6XRSm17/5-3	6XRS17/5-3	3	4		54	54	53	51	48	43	37	30	20
6XRSm17/7-4	6XRS17/7-4	4	5.5		76	75	74	71	67	60	52	41	29
6XRSm17/9-5.5	6XRS17/9-5.5	5.5	7.5		97	96	95	92	86	78	67	53	37
-	6XRS17/13-7.5	7.5	10		141	139	137	133	134	112	97	77	53
-	6XRS17/15-9.2	9.2	12.5		162	161	158	153	143	129	112	89	61
-	6XRS17/19-11	11	15		206	204	201	194	182	164	141	112	78
-	6XRS17/23-13	13	17.5		249	246	243	235	220	198	171	136	94
-	6XRS17/26-15	15	20		281	278	274	265	248	224	194	154	106
-	6XRS17/32-18.5	18.5	25		346	343	338	326	306	276	238	189	131
-	6XRS17/38-22	22	30		411	407	401	388	363	328	283	225	155
-	6XRS17/45-26	26	35		487	482	475	459	430	388	335	266	184

6XRS 30

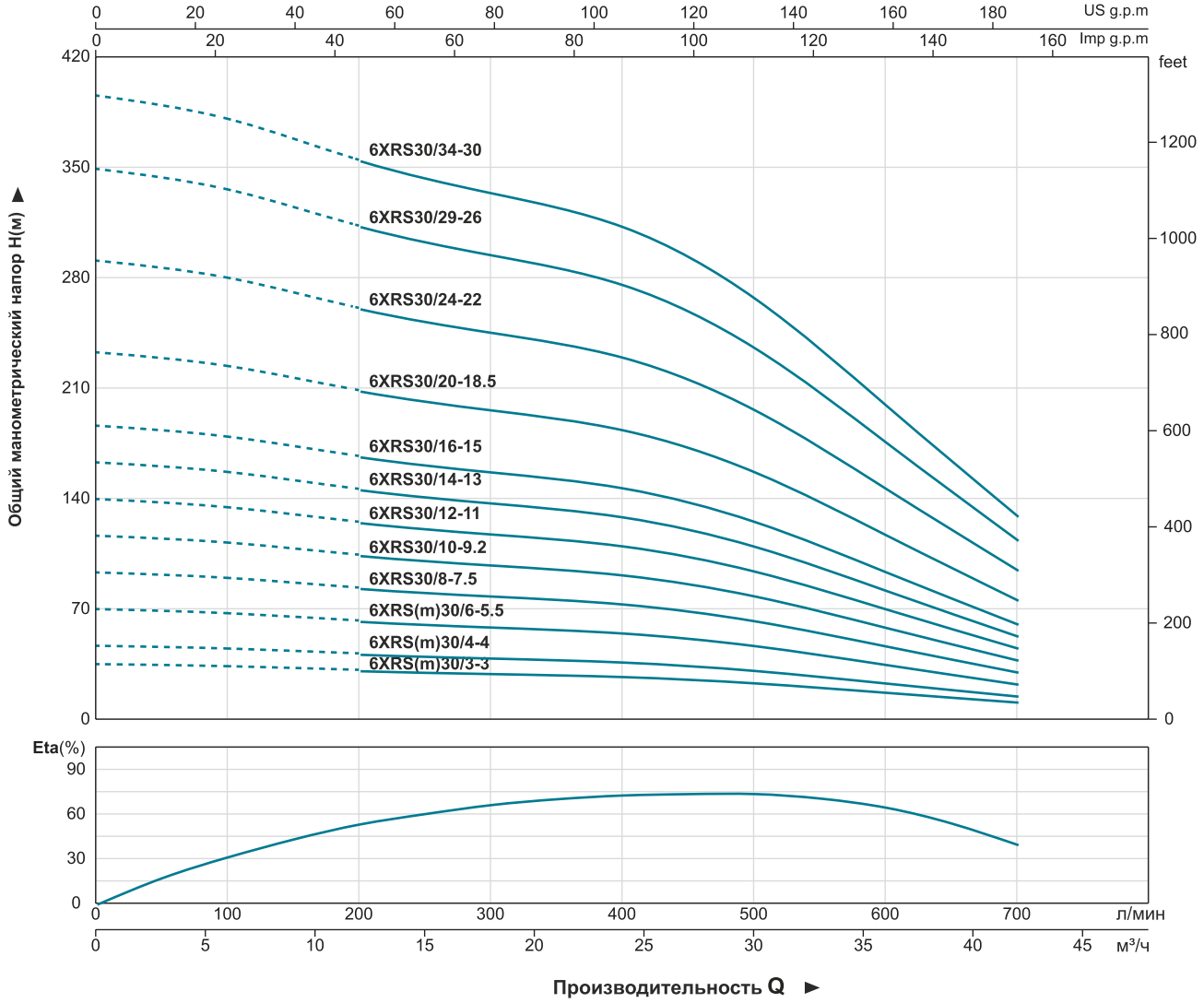

Технические характеристики

Модель		Мощность		Производительность									
1~ 220в/240в	3~ 380в/415в	кВт	л.с.	Q м³/ч	0	6	12	18	24	30	36	42
				Q л/мин	0	100	200	300	400	500	600	700
6XRSm30/3-3	6XRS30/3-3	3	4	H(м)	35	34	31	29	28	24	18	11
6XRSm30/4-4	6XRS30/4-4	4	5.5		47	45	42	39	37	31	23	15
6XRSm30/6-5.5	6XRS30/6-5.5	5.5	7.5		70	67	63	59	55	47	35	23
-	6XRS30/8-7.5	7.5	10		93	90	84	79	74	63	47	30
-	6XRS30/10-9.2	9.2	12.5		116	112	107	98	92	79	59	38
-	6XRS30/12-11	11	15		140	134	125	118	110	94	70	46
-	6XRS30/14-13	13	17.5		163	157	146	138	129	110	82	53
-	6XRS30/16-15	15	20		186	179	167	157	147	126	94	61
-	6XRS30/20-18.5	18.5	25		233	224	209	196	184	157	117	76
-	6XRS30/24-22	22	30		280	269	251	236	221	188	140	91
-	6XRS30/29-26	26	35		338	325	303	285	267	228	170	110
-	6XRS30/34-30	30	40		396	381	355	334	313	267	199	129

shop.kelet.kz

6XRS 46

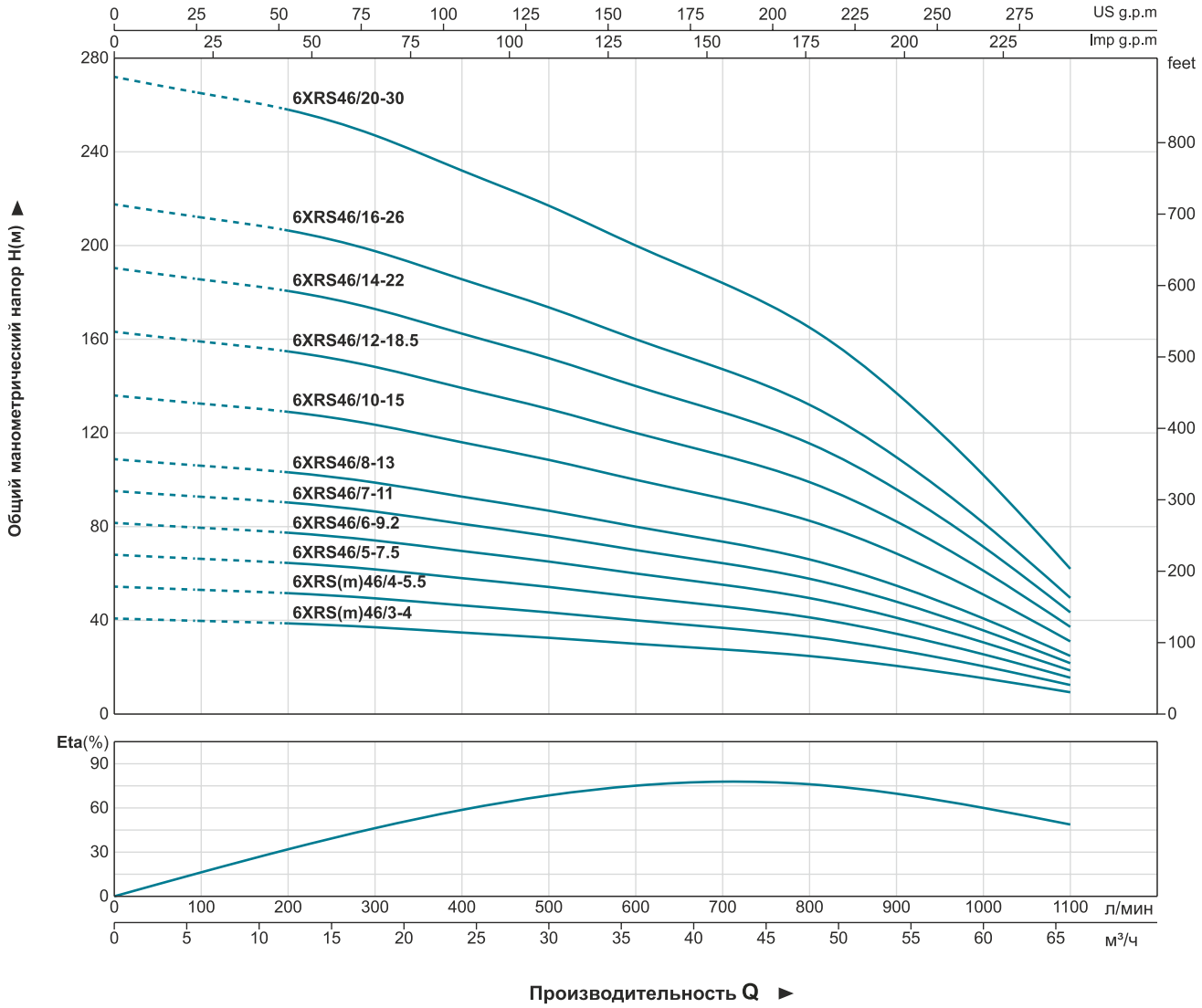

Технические характеристики

Модель		Мощность		Производительность													
1~ 220в/240в	3~ 380в/415в	кВт	л.с.	Q м³/ч	0	6	12	18	24	30	36	42	48	54	60	66
				Q л/мин	0	100	200	300	400	500	600	700	800	900	1000	1100
6XRSm46/3-4	6XRS46/3-4	4	5.5	H(м)	41	40	39	37	35	32	30	28	25	20	15	9
6XRSm46/4-5.5	6XRS46/4-5.5	5.5	7.5		54	53	52	49	46	43	40	37	33	27	20	12
-	6XRS46/5-7.5	7.5	10		68	66	65	62	58	54	50	46	41	34	25	15
-	6XRS46/6-9.2	9.2	12.5		82	80	77	74	69	65	60	55	49	41	30	18
-	6XRS46/7-11	11	15		95	93	90	86	81	76	70	64	58	48	36	22
-	6XRS46/8-13	13	17.5		109	106	103	99	93	87	80	74	66	55	41	25
-	6XRS46/10-15	15	20		136	133	129	123	116	108	100	92	82	68	51	31
-	6XRS46/12-18.5	18.5	25		163	159	155	148	139	130	120	110	99	82	61	37
-	6XRS46/14-22	22	30		190	186	181	173	162	152	140	129	115	96	71	43
-	6XRS46/16-26	26	35		217	212	207	197	185	173	160	147	132	109	81	49
-	6XRS46/20-30	30	40		272	265	258	247	232	217	200	184	165	137	102	62

6XRS 60

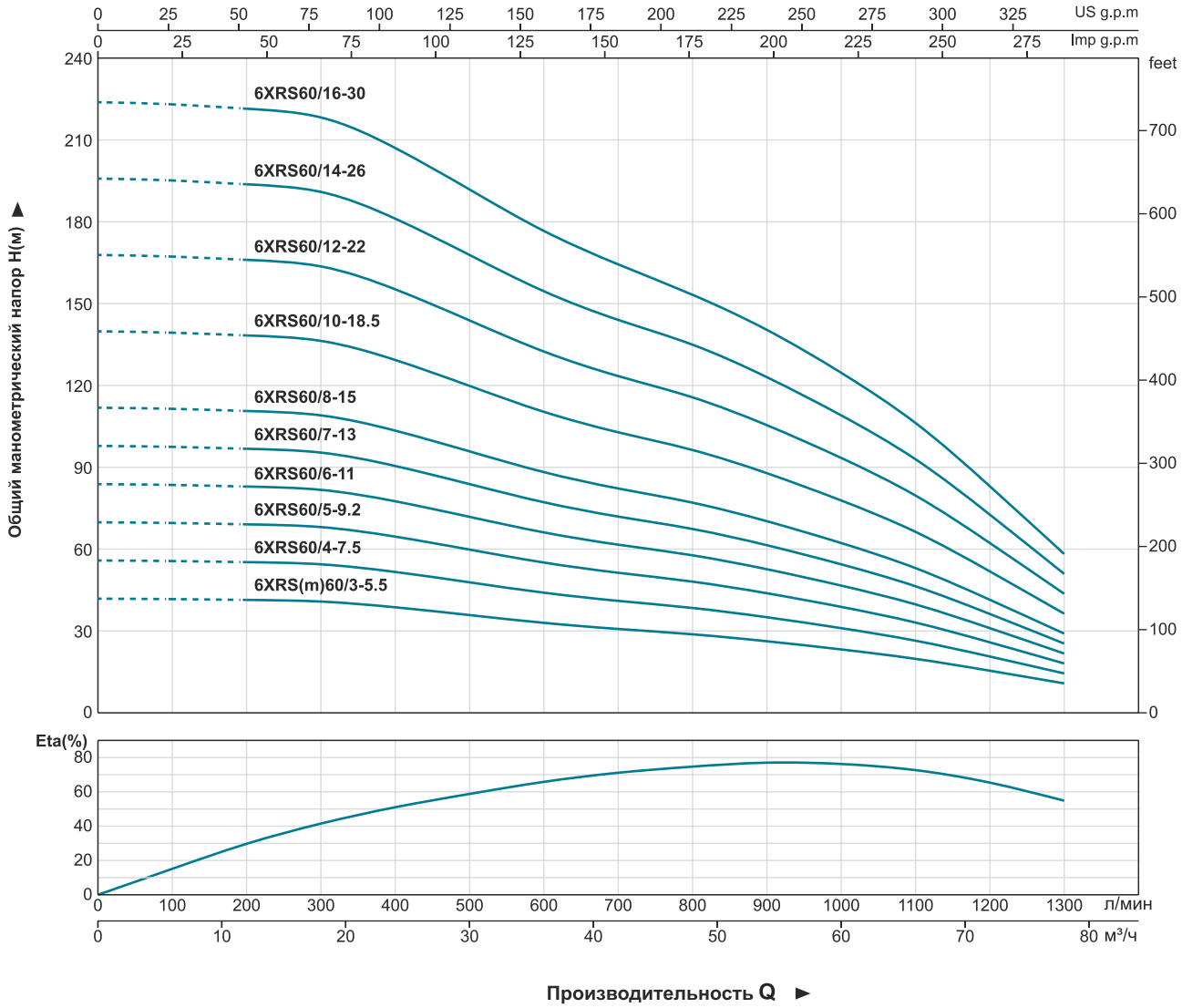

Технические характеристики

Модель		Мощность		Производительность															
1~ 220в/240в	3~ 380в/415в	кВт	л.с.	Q м³/ч	0	6	12	18	24	30	36	42	48	54	60	66	72	78
				Q л/мин	0	100	200	300	400	500	600	700	800	900	1000	1100	1200	1300
6XRSm60/3-5.5	6XRS60/3-5.5	5.5	7.5	H(м)	42	42	42	41	39	36	33	31	29	26	23	20	16	11
-	6XRS60/4-7.5	7.5	10		56	56	55	55	52	48	44	41	39	35	31	27	21	15
-	6XRS60/5-9.2	9.2	12.5		70	70	69	68	65	60	55	51	48	44	39	33	26	18
-	6XRS60/6-11	11	15		84	84	83	82	78	72	66	62	58	53	47	40	31	22
-	6XRS60/7-13	13	17.5		98	98	97	96	91	84	77	72	68	62	55	47	36	26
-	6XRS60/8-15	15	20		112	112	111	109	104	96	88	82	77	70	62	53	42	29
-	6XRS60/10-18.5	18.5	25		140	140	138	136	129	120	110	103	96	88	78	66	52	36
-	6XRS60/12-22	22	30		168	167	166	164	155	144	133	124	116	106	94	80	62	44
-	6XRS60/14-26	26	35		196	195	194	191	181	168	155	144	135	123	109	93	73	51
-	6XRS60/16-30	30	40		224	223	222	218	207	192	177	165	154	141	125	106	83	58

shop.kelet.kz

6XRP

Применение

- Для подачи воды из скважин и емкостей
- Городское водоснабжение
- Сельское водоснабжение
- Промышленное водоснабжение
- Ирригация (системы полива)
- Понижение уровня грунтовых вод
- Горная промышленность
- Системы повышение давления

Условия эксплуатации

- Максимальная температура жидкости: до + 35 °C
- Максимальное содержание песка: 0,25 %
- Максимальная глубина погружения: 100 м
- Минимальный диаметр скважины: 6 дюйма

Двигатель и насос

- Перематываемый или полностью закрытый двигатель
- Трехфазный: 380 В - 415 В / 50 Гц
- Однофазный: 220 В - 240 В / 50 Гц
- Оборудуйте с блоком управления запуска или цифровой приставки автоматического управления
- Стандарты NEMA измерения
- Стандарт ISO 9906

Наименование	Материал
Внещний кожух мотора	AISI 304 SS
Рабочий кожух	Чугун ASTM NO.30
Всасывающий купол	Чугун ASTM NO.30
Диффрузор	Пластик.PC & AISI 304 SS
Крыльчатка	Пластик.PC
Вал	AISI 304 SS
Муфта вала	AISI 304 SS
Износное кольцо	AISI 304 SS
Внешний кожух Мотора	AISI 304 SS
Верхняя крышка	Чугун ASTM NO.30
Нижняя подставка	Чугун ASTM NO.30
Уплотнение	Специальное уплотнение для глубинных насосов (carbon-SIC/TC)
вал	AISI 304 SS-ASTM 5140
подшипник	C&U / NSK

6 XRP (m) 18/4 – 2.2

- 2.2 — Номинальная мощность (кВт)
- 4 — Количество ступеней крыльчатки
- 18 — Номинальный поток (куб.м/ч)
- (m) — Однофазный
- XRP — Глубинные погружные насосы
- 6 — Минимальный диаметр скважины 6"

6XRP 10

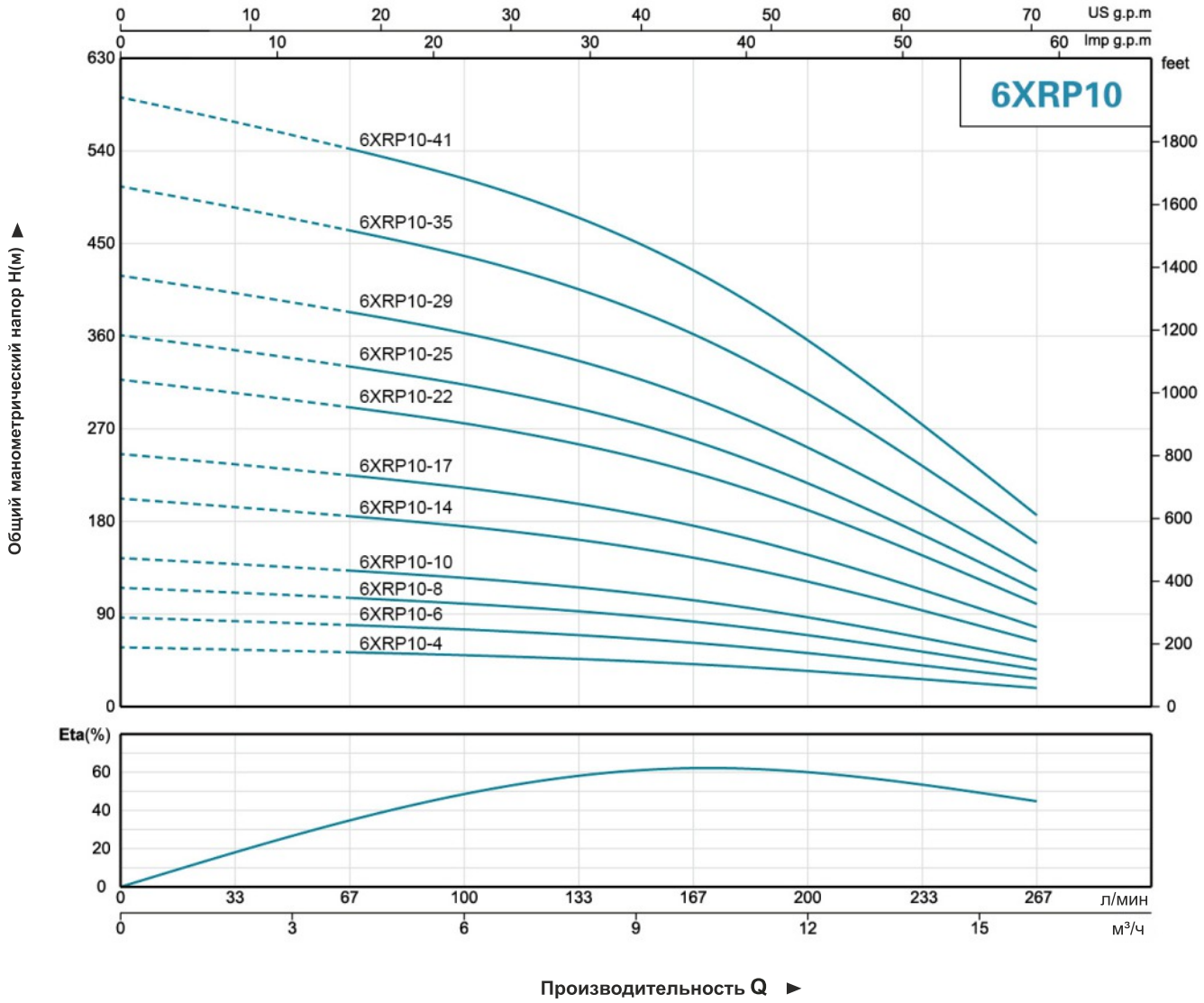

Технические характеристики

Модель		Мощность		Производительность									
1 ~ 220 - 240V	3 ~ 380 - 415V	kW	HP	Q m³/h	0	2	4	6	8	10	12	14	16
				l/min	0	33	67	100	133	167	200	233	267
6XRPm10-4	6XRP10-4	2.2	3	H(m)	58	55	53	50	46	41	35	27	18
6XRPm10-6	6XRP10-6	3	4		87	83	79	75	70	62	52	40	27
6XRPm10-8	6XRP10-8	4	5.5		116	111	106	100	93	83	69	53	36
6XRPm10-10	6XRP10-10	5.5	7.5		144	139	132	125	116	103	87	67	45
-	6XRP10-14	7.5	10		202	194	185	175	162	145	122	94	64
-	6XRP10-17	9.2	12.5		245	236	225	213	197	176	148	114	77
-	6XRP10-22	11	15		318	305	291	275	255	228	191	147	100
-	6XRP10-25	13	17.5		361	346	330	313	290	259	217	167	113
-	6XRP10-29	15	20		419	402	383	363	336	300	252	194	132
-	6XRP10-35	18.5	25		505	485	463	438	405	362	304	234	159
-	6XRP10-41	22	30		592	568	542	513	475	424	356	274	186

shop.kelet.kz

6XRP 18

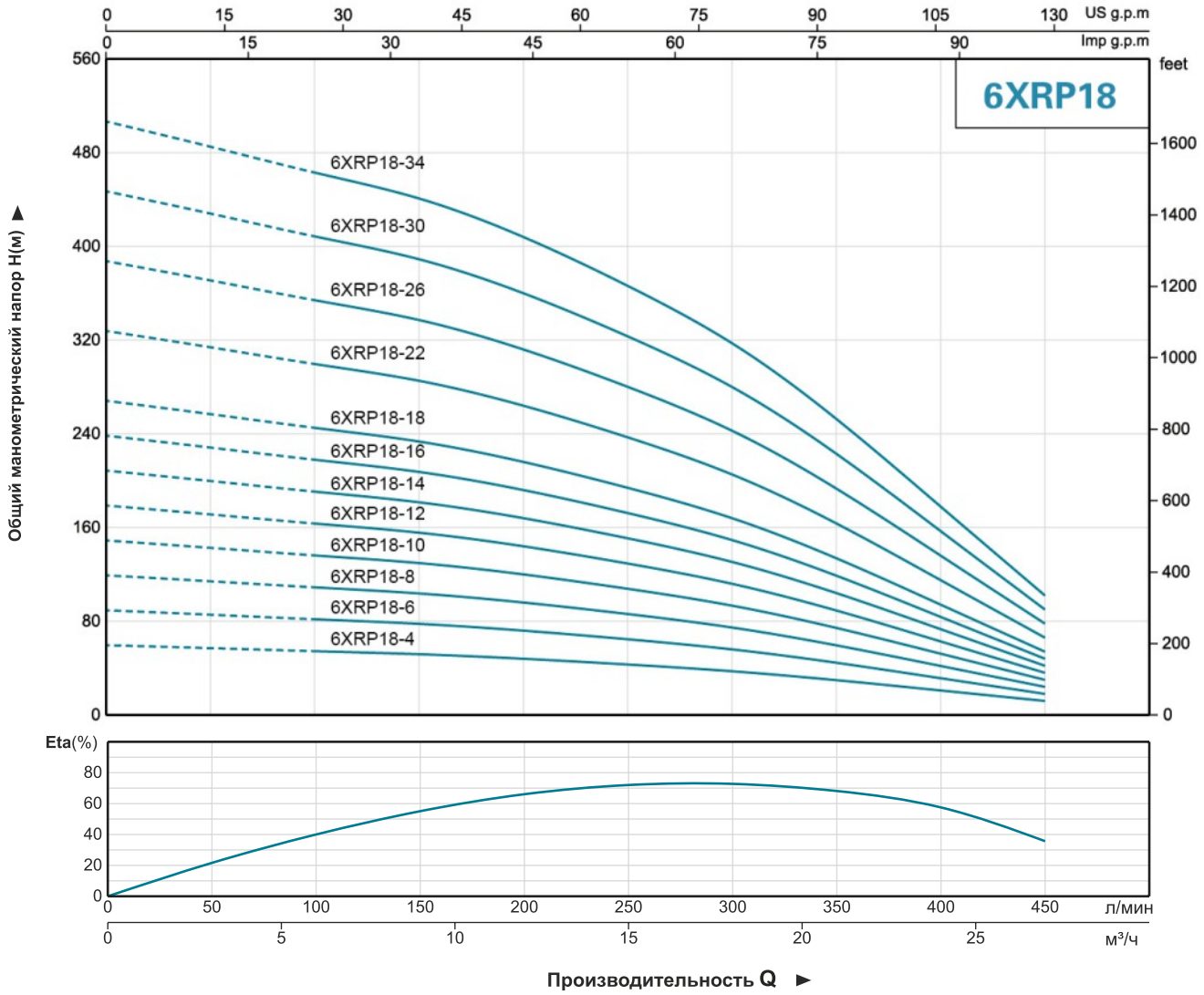

Технические характеристики

Модель		Мощность		Производительность										
1~ 220в/240в	3~ 380в/415в	кВт	л.с.	Q м³/ч	0	3	6	9	12	15	18	21	24	27
				Q л/мин	0	50	100	150	200	250	300	350	400	450
6XRPm18-4	6XRP18-4	3	4	H(m)	60	57	54	52	48	43	37	30	21	12
6XRPm18-6	6XRP18-6	4	5.5		89	86	82	78	72	65	56	45	31	18
6XRPm18-8	6XRP18-8	5.5	7.5		119	114	109	104	96	86	75	60	42	24
-	6XRP18-10	7.5	10		149	143	136	130	120	108	93	74	52	30
-	6XRP18-12	9.2	12.5		179	171	163	156	144	129	112	89	63	36
-	6XRP18-14	11	15		209	200	191	182	168	151	131	107	73	42
-	6XRP18-16	13	17.5		239	228	218	208	192	172	149	119	84	48
-	6XRP18-18	15	20		268	257	245	233	216	194	168	134	94	54
-	6XRP18-22	18.5	25		328	314	300	285	264	237	205	164	115	66
-	6XRP18-26	22	30		388	371	354	337	312	280	242	193	136	78
-	6XRP18-30	26	35		447	428	409	389	360	323	280	223	157	90
-	6XRP18-34	30	40		507	485	463	441	408	366	317	253	178	102

6XRP 30

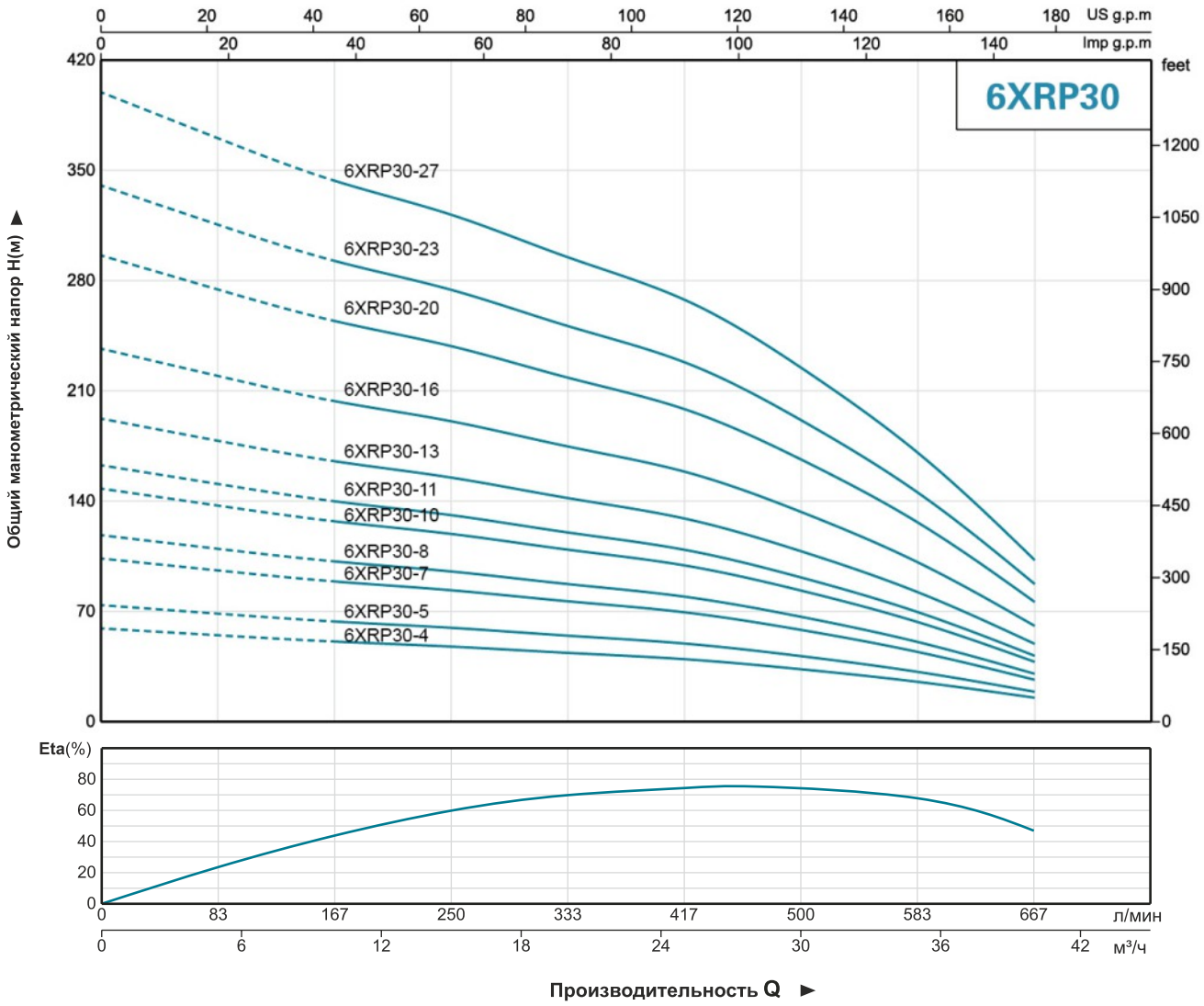

Технические характеристики

Модель		Мощность		Производительность									
1~ 220в/240в	3~ 380в/415в	кВт	л.с.	Q м³/ч	0	5	10	15	20	25	30	35	40
				Q л/мин	0	83	167	250	333	417	500	583	667
6XRPm30-4	6XRP30-4	4	5.5	H(m)	59	55	51	48	44	40	33	25	15
6XRPm30-5	6XRP30-5	5.5	7.5		74	69	64	60	55	50	42	32	19
-	6XRP30-7	7.5	10		104	96	89	83	76	69	58	44	27
-	6XRP30-8	9.2	12.5		119	110	102	95	87	79	67	51	31
-	6XRP30-10	11	15		148	137	127	119	109	99	83	63	38
-	6XRP30-11	13	17.5		163	151	140	131	120	109	92	70	42
-	6XRP30-13	15	20		193	178	165	151	142	129	108	82	50
-	6XRP30-16	18.5	25		237	219	203	191	175	159	133	101	61
-	6XRP30-20	22	30		296	274	254	239	219	199	167	127	76
-	6XRP30-23	26	35		341	315	292	274	251	228	192	146	88
-	6XRP30-27	30	40		400	370	343	322	295	268	225	171	103

shop.kelet.kz

6XRP 45

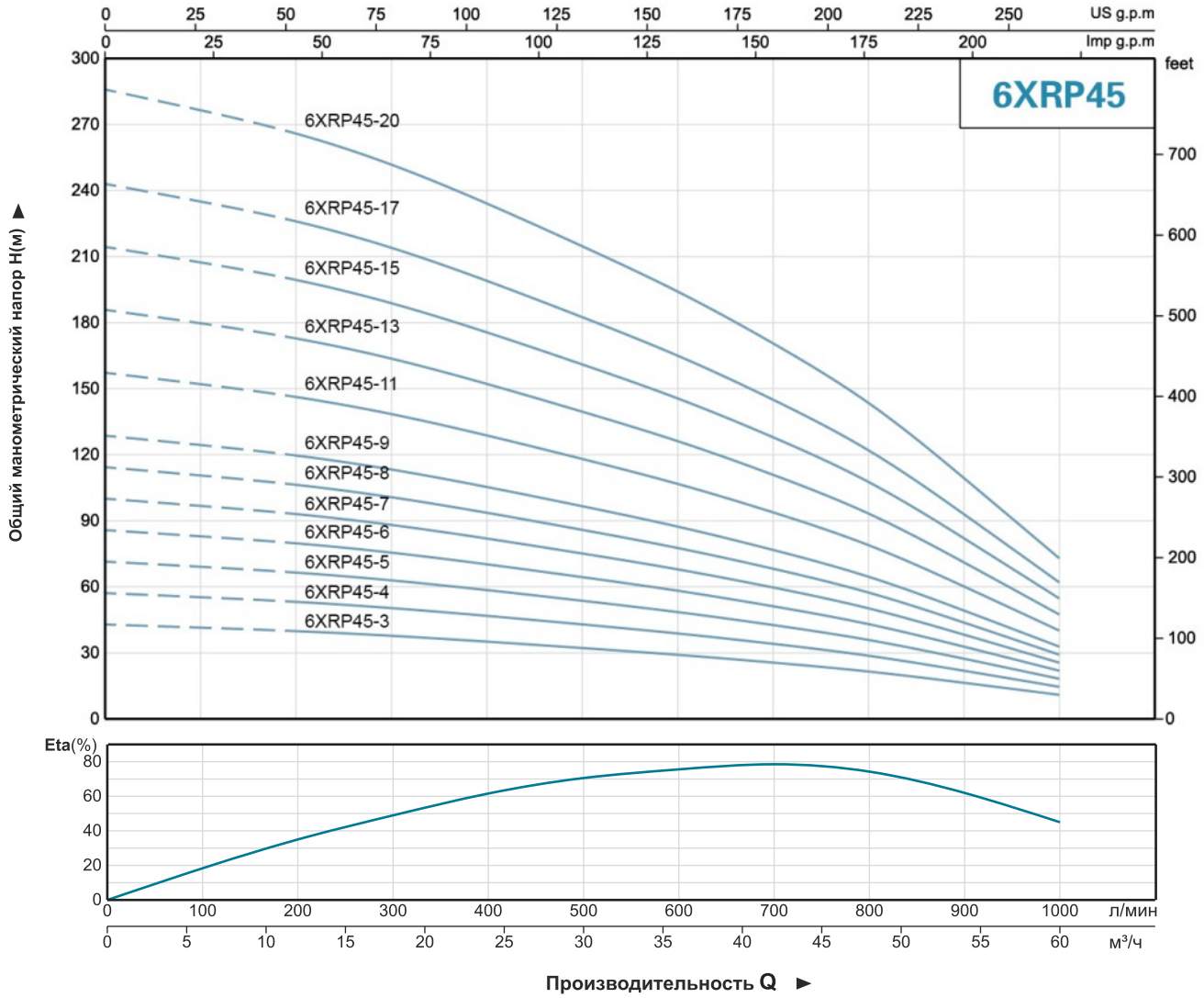

Технические характеристики

Модель		Мощность		Производительность												
1~ 220в/240в	3~ 380в/415в	кВт	л.с.	Q	м³/ч	0	6	12	18	24	30	36	42	48	54	60
					л/мин	0	100	200	300	400	500	600	700	800	900	1000
6XRPm45-3	6XRP45-3	4	5.5	H(m)		43	41	40	38	35	32	29	26	22	16	11
6XRPm45-4	6XRP45-4	5.5	7.5			57	55	53	50	47	43	39	34	29	22	15
-	6XRP45-5	7.5	10			71	69	66	63	58	54	48	43	36	27	18
-	6XRP45-6	9.2	12.5			86	83	80	76	70	64	58	51	43	33	22
-	6XRP45-7	11	15			100	97	93	88	82	75	68	60	50	38	26
-	6XRP45-8	13	17.5			114	110	106	101	94	86	78	68	58	44	29
-	6XRP45-9	15	20			129	124	120	113	105	97	87	77	65	49	33
-	6XRP45-11	18.5	25			157	152	146	139	129	118	107	94	79	60	40
-	6XRP45-13	22	30			186	179	173	164	152	140	126	111	94	71	47
-	6XRP45-15	26	35			215	207	200	189	176	161	145	128	108	82	55
-	6XRP45-17	30	40			243	235	226	214	199	183	165	145	122	93	62
-	6XRP45-20	37	50			286	276	266	252	234	215	194	171	144	109	73

6XRP 60

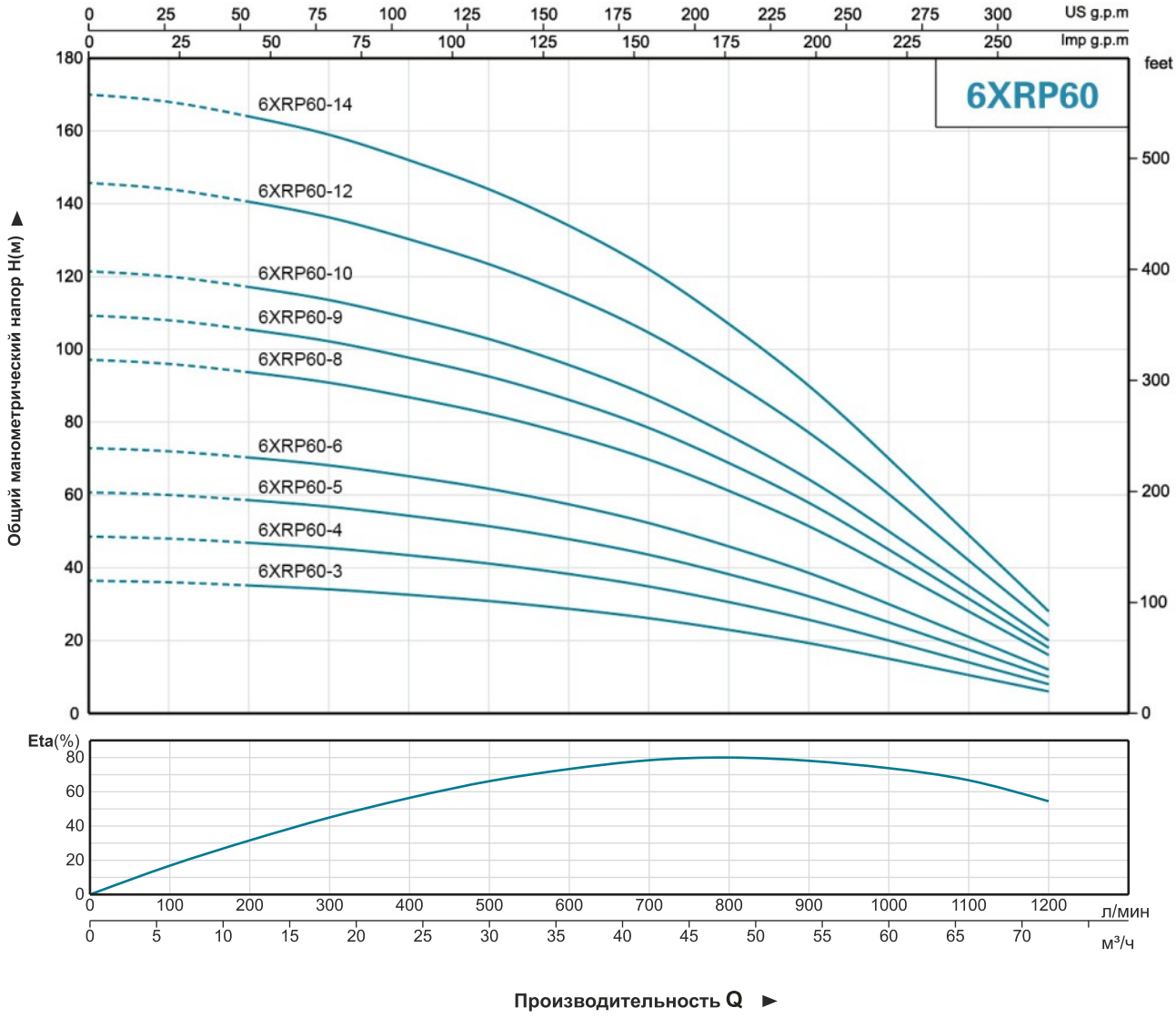

Технические характеристики

Модель		Мощность		Производительность														
1~ 220в/240в	3~ 380в/415в	кВт	л.с.	Q м³/ч	0	6	12	18	24	30	36	42	48	54	60	66	72
				Q л/мин	0	100	200	300	400	500	600	700	800	900	1000	1100	1200
6XRPm60-3	6XRP60-3	5.5	7.5	H(m)	36	36	35	34	33	31	29	26	23	19	15	10	6
-	6XRP60-4	7.5	10		49	48	47	45	43	41	38	35	31	26	20	14	8
-	6XRP60-5	11	15		61	60	59	57	54	51	48	44	38	32	25	17	10
-	6XRP60-6	15	20		73	72	70	68	65	62	57	52	46	39	30	21	12
-	6XRP60-8	18.5	25		97	96	94	91	87	82	77	70	61	51	40	28	16
-	6XRP60-9	22	30		109	108	105	102	98	93	86	78	69	58	45	31	18
-	6XRP60-10	26	35		121	120	117	114	109	103	96	87	76	64	50	35	20
-	6XRP60-12	30	40		146	144	141	136	130	123	115	105	92	77	60	42	24
-	6XRP60-14	37	50		170	168	164	159	152	144	134	122	107	90	70	49	28

shop.kelet.kz

3XR 2

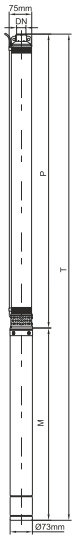

Модель	DN	Размеры (мм)					Вес (кг)				
		Корпус насоса	Мотор 1-фазный	Мотор 3-фазный	Всего 1-фазный	Всего 3-фазный	Корпус насоса	Мотор 1-фазный	Мотор 3-фазный	Всего 1-фазный	Всего 3-фазный
3XRm2/8-0.18	1"/1¼"	377	288	288	665	665	1.8	4.0	4.0	5.8	5.8
3XRm2/11-0.25	1"/1¼"	444	308	288	752	752	2.1	4.8	4.0	6.9	6.1
3XRm2/15-0.37	1"/1¼"	535	338	308	873	873	2.4	5.6	4.8	8.0	7.2
3XRm2/21-0.55	1"/1¼"	694	368	338	1062	1032	3.2	6.4	5.6	9.6	8.8
3XRm2/27-0.75	1"/1¼"	830	408	368	1238	1198	3.5	7.5	6.4	11.0	9.9
3XRm2/38-1.1	1"/1¼"	1101	493	448	1594	1549	4.9	10.0	8.7	14.9	13.6
3XRm2/46-1.5	1"/1¼"	1306	543	493	1849	1799	5.8	11.3	10.0	17.1	15.8

3XR 2.5

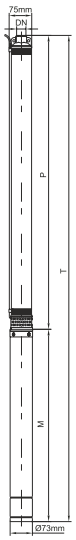

Модель	DN	Размеры (мм)					Вес (кг)				
		Корпус насоса	Мотор 1-фазный	Мотор 3-фазный	Всего 1-фазный	Всего 3-фазный	Корпус насоса	Мотор 1-фазный	Мотор 3-фазный	Всего 1-фазный	Всего 3-фазный
3XRm2.5/8-0.25	1"/1¼"	405	308	288	713	693	1.8	4.8	4.0	6.6	5.8
3XRm2.5/11-0.37	1"/1¼"	483	338	308	821	791	2.1	5.6	4.8	7.7	6.9
3XRm2.5/16-0.55	1"/1¼"	613	368	338	981	951	2.5	6.4	5.6	8.9	8.1
3XRm2.5/21-0.75	1"/1¼"	768	408	368	1176	1136	3.2	7.5	6.4	10.7	9.6
3XRm2.5/31-1.1	1"/1¼"	1029	493	448	1522	1477	4.1	10.0	8.7	14.1	12.8
3XRm2.5/37-1.5	1"/1¼"	1209	543	493	1752	1702	4.7	11.3	10.0	16.0	14.7

3XR 3.5

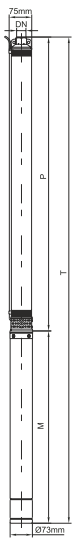

Модель	DN	Размеры (мм)					Вес (кг)				
		Корпус насоса	Мотор 1-фазный	Мотор 3-фазный	Всего 1-фазный	Всего 3-фазный	Корпус насоса	Мотор 1-фазный	Мотор 3-фазный	Всего 1-фазный	Всего 3-фазный
3XRm3.5/6-0.25	1"/1¼"	397	308	288	705	685	1.7	4.8	4.0	6.5	5.7
3XRm3.5/9-0.37	1"/1¼"	498	338	308	836	806	2.0	5.6	4.8	7.6	6.8
3XRm3.5/12-0.55	1"/1¼"	599	368	338	967	937	2.3	6.4	5.6	8.7	7.9
3XRm3.5/16-0.75	1"/1¼"	757	408	368	1165	1125	2.8	7.5	6.4	10.3	9.2
3XRm3.5/24-1.1	1"/1¼"	1026	493	448	1519	1474	3.9	10.0	8.7	13.9	12.6
3XRm3.5/28-1.5	1"/1¼"	1184	543	493	1727	1677	4.3	11.3	10.0	15.6	14.3

3.5XR 2

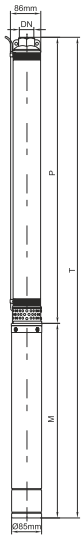

Модель	DN	Размеры (мм)					Вес (кг)				
		Корпус насоса	Мотор 1-фазный	Мотор 3-фазный	Всего 1-фазный	Всего 3-фазный	Корпус насоса	Мотор 1-фазный	Мотор 3-фазный	Всего 1-фазный	Всего 3-фазный
3.5XRm2/8-0.25	1¼"/1½"	396	303	303	699	699	1.8	5.5	5.5	7.3	7.3
3.5XRm2/11-0.37	1¼"/1½"	466	318	303	784	769	2.1	6.1	5.5	8.2	7.6
3.5XRm2/14-0.55	1¼"/1½"	536	338	318	874	854	2.3	6.8	6.1	9.1	8.4
3.5XRm2/17-0.75	1¼"/1½"	607	363	338	970	945	2.6	7.8	6.8	10.4	9.4
3.5XRm2/25-1.1	1¼"/1½"	819	413	388	1232	1207	3.6	9.9	8.8	13.5	12.4
3.5XRm2/33-1.5	1¼"/1½"	1007	463	438	1470	1445	4.3	11.8	10.7	16.1	15.0

3.5XR 3

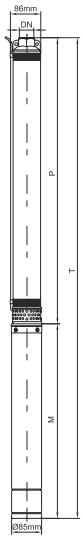

Модель	DN	Размеры (мм)					Вес (кг)				
		Корпус насоса	Мотор 1-фазный	Мотор 3-фазный	Всего 1-фазный	Всего 3-фазный	Корпус насоса	Мотор 1-фазный	Мотор 3-фазный	Всего 1-фазный	Всего 3-фазный
3.5XRm3/6-0.25	1¼"/1½"	367	303	303	670	670	2.1	5.5	5.5	7.6	7.6
3.5XRm3/8-0.37	1¼"/1½"	419	318	303	737	722	2.5	6.1	5.5	8.6	8.0
3.5XRm3/11-0.55	1¼"/1½"	498	338	318	836	816	3.0	6.8	6.1	9.8	9.1
3.5XRm3/14-0.75	1¼"/1½"	577	363	338	940	915	3.5	7.8	6.8	11.3	10.3
3.5XRm3/20-1.1	1¼"/1½"	760	413	388	1173	1148	4.8	9.9	8.8	14.7	13.6
3.5XRm3/26-1.5	1¼"/1½"	918	463	438	1381	1356	5.8	11.8	10.7	17.6	16.5

3.5XR 4

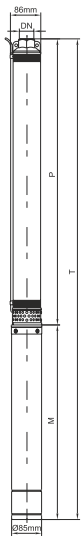

Модель	DN	Размеры (мм)					Вес (кг)				
		Корпус насоса	Мотор 1-фазный	Мотор 3-фазный	Всего 1-фазный	Всего 3-фазный	Корпус насоса	Мотор 1-фазный	Мотор 3-фазный	Всего 1-фазный	Всего 3-фазный
3.5XRm4/7-0.37	1¼"/1½"	413	318	303	731	716	2.3	6.1	5.5	8.4	7.8
3.5XRm4/9-0.55	1¼"/1½"	471	338	318	809	789	2.7	6.8	6.1	9.5	8.8
3.5XRm4/11-0.75	1¼"/1½"	529	363	338	892	867	3.0	7.8	6.8	10.8	9.8
3.5XRm4/16-1.1	1¼"/1½"	700	413	388	1113	1088	3.9	9.9	8.8	13.8	12.7
3.5XRm4/21-1.5	1¼"/1½"	845	463	438	1308	1283	5.0	11.8	10.7	16.8	15.7

shop.kelet.kz

4XR 2

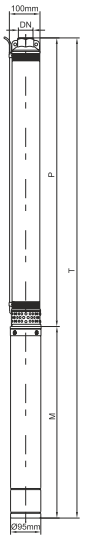

Модель		DN	Размеры (мм)					Вес (кг)				
1~ 220в/240в	3~ 380в/415в		Корпус насоса	Мотор 1-фазный	Мотор 3-фазный	Всего 1-фазный	Всего 3-фазный	Корпус насоса	Мотор 1-фазный	Мотор 3-фазный	Всего 1-фазный	Всего 3-фазный
4XRm2/7-0.25	4XR2/7-0.25	$1^1/_4$"/$1^1/_2$"	392	299	299	691	691	3.3	5.5	5.8	8.8	9.1
4XRm2/9-0.37	4XR2/9-0.37	$1^1/_4$"/$1^1/_2$"	440	314	314	754	754	3.8	6.7	6.7	10.5	10.5
4XRm2/12-0.55	4XR2/12-0.55	$1^1/_4$"/$1^1/_2$"	514	329	329	843	843	4.6	7.3	7.3	11.9	11.9
4XRm2/15-0.75	4XR2/15-0.75	$1^1/_4$"/$1^1/_2$"	587	359	344	946	931	5.2	8.7	8.0	13.9	13.2
4XRm2/21-1.1	4XR2/21-1.1	$1^1/_4$"/$1^1/_2$"	765	399	379	1164	1144	6.7	10.6	9.8	17.3	16.5
4XRm2/28-1.5	4XR2/28-1.5	$1^1/_4$"/$1^1/_2$"	936	449	424	1385	1360	8.4	12.9	11.7	21.3	20.1
4XRm2/37-2.2	4XR2/37-2.2	$1^1/_4$"/$1^1/_2$"	1155	554	514	1709	1669	10.7	17.7	15.7	28.4	26.4
-	4XR2/52-3	$1^1/_4$"/$1^1/_2$"	1553	-	629	-	2182	14.3	-	21.4	-	35.7
-	4XR2/64-4	$1^1/_4$"/$1^1/_2$"	1845	-	709	-	2554	17.3	-	25.5	-	42.8

4XR 3

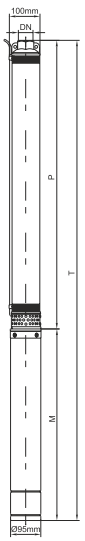

Модель		DN	Размеры (мм)					Вес (кг)				
1~ 220в/240в	3~ 380в/415в		Корпус насоса	Мотор 1-фазный	Мотор 3-фазный	Всего 1-фазный	Всего 3-фазный	Корпус насоса	Мотор 1-фазный	Мотор 3-фазный	Всего 1-фазный	Всего 3-фазный
4XRm3/5-0.25	4XR3/5-0.25	$1^1/_4$"/$1^1/_2$"	355	299	299	654	654	2.8	5.5	5.8	8.3	8.6
4XRm3/7-0.37	4XR3/7-0.37	$1^1/_4$"/$1^1/_2$"	409	314	314	723	723	3.4	6.7	6.7	10.1	10.1
4XRm3/10-0.55	4XR3/10-0.55	$1^1/_4$"/$1^1/_2$"	490	329	329	814	819	4.1	7.3	7.3	11.4	11.4
4XRm3/13-0.75	4XR3/13-0.75	$1^1/_4$"/$1^1/_2$"	571	359	344	930	915	4.9	8.7	8.0	13.6	12.9
4XRm3/18-1.1	4XR3/18-1.1	$1^1/_4$"/$1^1/_2$"	737	399	379	1136	1116	6.2	10.6	9.8	16.8	16.0
4XRm3/22-1.5	4XR3/22-1.5	$1^1/_4$"/$1^1/_2$"	844	449	424	1293	1268	7.3	12.9	11.7	20.2	19.0
4XRm3/30-2.2	4XR3/30-2.2	$1^1/_4$"/$1^1/_2$"	1059	542	514	1601	1573	9.3	17.7	15.7	27.0	25.0
-	4XR3/40-3	$1^1/_4$"/$1^1/_2$"	1360	-	594	-	1954	11.9	-	19.8	-	31.7
-	4XR3/50-4	$1^1/_4$"/$1^1/_2$"	1629	-	698	-	2327	14.5	-	23.7	-	38.2
-	4XR3/62-5.5	$1^1/_4$"/$1^1/_2$"	1983	-	788	-	2771	17.6	-	28.0	-	45.6

4XR 4

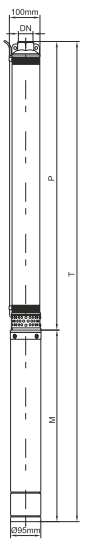

Модель		DN	Размеры (мм)					Вес (кг)				
1~ 220в/240в	3~ 380в/415в		Корпус насоса	Мотор 1-фазный	Мотор 3-фазный	Всего 1-фазный	Всего 3-фазный	Корпус насоса	Мотор 1-фазный	Мотор 3-фазный	Всего 1-фазный	Всего 3-фазный
4XRm4/6-0.37	4XR4/6-0.37	$1^1/_4$"/$1^1/_2$"	396	314	314	710	710	3.2	6.7	6.7	9.9	9.9
4XRm4/8-0.55	4XR4/8-0.55	$1^1/_4$"/$1^1/_2$"	454	329	329	783	783	3.7	7.3	7.3	11.0	11.0
4XRm4/10-0.75	4XR4/10-0.75	$1^1/_4$"/$1^1/_2$"	513	359	344	872	857	4.3	8.7	8.0	13.0	12.3
4XRm4/14-1.1	4XR4/14-1.1	$1^1/_4$"/$1^1/_2$"	630	399	379	1029	1009	5.3	10.6	9.8	15.9	15.1
4XRm4/18-1.5	4XR4/18-1.5	$1^1/_4$"/$1^1/_2$"	778	449	424	1227	1202	6.4	12.9	11.7	19.3	18.1
4XRm4/24-2.2	4XR4/24-2.2	$1^1/_4$"/$1^1/_2$"	953	542	514	1495	1467	8.1	17.7	15.7	25.8	23.8
-	4XR4/32-3	$1^1/_4$"/$1^1/_2$"	1187	-	594	-	1781	10.2	-	19.8	-	30.0
-	4XR4/40-4	$1^1/_4$"/$1^1/_2$"	1452	-	698	-	2150	12.4	-	23.7	-	36.1
-	4XR4/50-5.5	$1^1/_4$"/$1^1/_2$"	1744	-	788	-	2532	15.1	-	28.0	-	43.1
-	4XR4/62-7.5	$1^1/_4$"/$1^1/_2$"	2126	-	908	-	3034	18.4	-	34.0	-	52.4

4XR 6

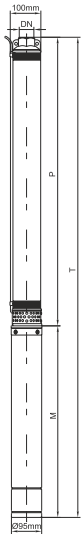

Модель		DN	Размеры (мм)					Вес (кг)				
1~ 220в/240в	3~ 380в/415в		Корпус насоса	Мотор 1-фазный	Мотор 3-фазный	Всего 1-фазный	Всего 3-фазный	Корпус насоса	Мотор 1-фазный	Мотор 3-фазный	Всего 1-фазный	Всего 3-фазный
4XRm6/5-0.37	**4XR6/5-0.37**	$1^1/_4$"/$1^1/_2$"/2"	400	314	314	714	714	3.0	6.7	6.7	9.7	9.7
4XRm6/7-0.55	**4XR6/7-0.55**	$1^1/_4$"/$1^1/_2$"/2"	469	344	344	813	813	3.6	8.0	8.0	11.6	11.6
4XRm6/8-0.75	**4XR6/8-0.75**	$1^1/_4$"/$1^1/_2$"/2"	504	359	344	863	848	3.8	8.7	8.0	12.5	11.8
4XRm6/11-1.1	**4XR6/11-1.1**	$1^1/_4$"/$1^1/_2$"/2"	607	399	379	1006	986	4.7	10.6	9.8	15.3	14.5
4XRm6/15-1.5	**4XR6/15-1.5**	$1^1/_4$"/$1^1/_2$"/2"	742	449	424	1191	1166	5.6	12.9	11.7	18.5	17.3
4XRm6/20-2.2	**4XR6/20-2.2**	$1^1/_4$"/$1^1/_2$"/2"	949	542	514	1491	1463	7.3	17.7	15.7	25.0	23.0
-	**4XR6/26-3**	$1^1/_4$"/$1^1/_2$"/2"	1156	-	594	-	1750	9.0	-	19.8	-	28.8
-	**4XR6/34-4**	$1^1/_4$"/$1^1/_2$"/2"	1464	-	698	-	2162	11.3	-	23.7	-	35.0
-	**4XR6/42-5.5**	$1^1/_4$"/$1^1/_2$"/2"	1740	-	788	-	2528	13.6	-	28.0	-	41.6
-	**4XR6/52-7.5**	$1^1/_4$"/$1^1/_2$"/2"	2116	-	908	-	3024	16.4	-	34.0	-	50.4

4XR 8

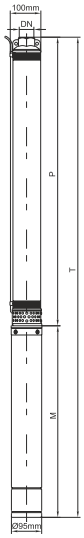

Модель		DN	Размеры (мм)					Вес (кг)				
1~ 220в/240в	3~ 380в/415в		Корпус насоса	Мотор 1-фазный	Мотор 3-фазный	Всего 1-фазный	Всего 3-фазный	Корпус насоса	Мотор 1-фазный	Мотор 3-фазный	Всего 1-фазный	Всего 3-фазный
4XRm8/5-0.55	**4XR8/5-0.55**	$1^1/_4$"/$1^1/_2$"	456	344	344	800	800	3.2	8.0	8.0	11.2	11.2
4XRm8/7-0.75	**4XR8/7-0.75**	$1^1/_4$"/$1^1/_2$"	494	359	344	853	838	3.6	8.7	8.0	12.3	11.6
4XRm8/9-1.1	**4XR8/9-1.1**	$1^1/_4$"/$1^1/_2$"	570	399	379	969	949	4.2	10.6	9.8	14.8	14.0
4XRm8/12-1.5	**4XR8/12-1.5**	$1^1/_4$"/$1^1/_2$"	717	449	424	1165	1141	5.1	12.9	11.7	18.0	16.8
4XRm8/17-2.2	**4XR8/17-2.2**	$1^1/_4$"/$1^1/_2$"	907	542	514	1449	1421	6.6	17.7	15.7	24.3	22.3
-	**4XR8/23-3**	$1^1/_4$"/$1^1/_2$"	1136	-	594	-	1730	8.4	-	19.8	-	28.2
-	**4XR8/29-4**	$1^1/_4$"/$1^1/_2$"	1396	-	698	-	2094	10.1	-	23.7	-	33.8
-	**4XR8/37-5.5**	$1^1/_4$"/$1^1/_2$"	1701	-	788	-	2489	12.5	-	28.0	-	40.5
-	**4XR8/45-7.5**	$1^1/_4$"/$1^1/_2$"	2037	-	908	-	2945	14.9	-	34.0	-	48.9

4XR 10

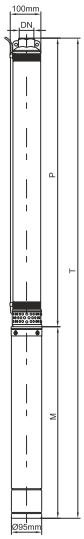

Модель		DN	Размеры (мм)					Вес (кг)				
1~ 220в/240в	3~ 380в/415в		Корпус насоса	Мотор 1-фазный	Мотор 3-фазный	Всего 1-фазный	Всего 3-фазный	Корпус насоса	Мотор 1-фазный	Мотор 3-фазный	Всего 1-фазный	Всего 3-фазный
4XRm10/5-0.75	**4XR10/5-0.75**	$1^1/_2$"/2"	418	359	344	777	762	3.0	8.7	8.0	11.7	11.0
4XRm10/7-1.1	**4XR10/7-1.1**	$1^1/_2$"/2"	494	399	379	893	873	3.6	10.6	9.8	14.2	13.4
4XRm10/10-1.5	**4XR10/10-1.5**	$1^1/_2$"/2"	570	449	424	1058	1033	4.5	12.9	11.7	17.4	16.2
4XRm10/14-2.2	**4XR10/14-2.2**	$1^1/_2$"/2"	793	542	514	1335	1307	5.7	17.7	15.7	23.4	21.4
-	**4XR10/18-3**	$1^1/_2$"/2"	945	-	594	-	1539	6.9	-	19.8	-	26.7
-	**4XR10/22-4**	$1^1/_2$"/2"	1097	-	698	-	1796	8.1	-	23.7	-	31.8
-	**4XR10/28-5.5**	$1^1/_2$"/2"	1357	-	788	-	2146	9.8	-	28.0	-	37.8
-	**4XR10/36-7.5**	$1^1/_2$"/2"	1662	-	908	-	2570	12.2	-	34.0	-	46.2

shop.kelet.kz

4XR 12

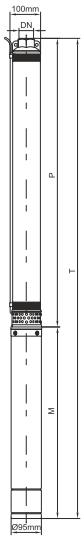

Модель		DN	Размеры (мм)					Вес (кг)				
1~ 220в/240в	3~ 380в/415в		Корпус насоса	Мотор 1-фазный	Мотор 3-фазный	Всего 1-фазный	Всего 3-фазный	Корпус насоса	Мотор 1-фазный	Мотор 3-фазный	Всего 1-фазный	Всего 3-фазный
4XRm12/4-0.75	4XR12/4-0.75	2"	452	359	344	811	796	3.0	8.7	8.0	11.8	11.1
4XRm12/6-1.1	4XR12/6-1.1	2"	564	399	379	963	943	3.8	10.6	9.8	14.4	13.6
4XRm12/8-1.5	4XR12/8-1.5	2"	676	449	424	1125	1100	4.6	12.9	11.7	17.5	16.3
4XRm12/12-2.2	4XR12/12-2.2	2"	831	542	514	1473	1445	6.1	17.7	15.7	23.8	21.8
-	4XR12/16-3	2"	1155	-	594	-	1749	7.6	-	19.8	-	27.4
-	4XR12/20-4	2"	1410	-	698	-	2108	9.2	-	23.7	-	32.9
-	4XR12/26-5.5	2"	1745	-	788	-	2533	11.4	-	28.0	-	39.4
-	4XR12/32-7.5	2"	2143	-	908	-	3020	13.7	-	34.0	-	47.7

4XR 16

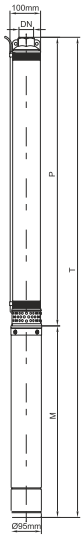

Модель		DN	Размеры (мм)					Вес (кг)				
1~ 220в/240в	3~ 380в/415в		Корпус насоса	Мотор 1-фазный	Мотор 3-фазный	Всего 1-фазный	Всего 3-фазный	Корпус насоса	Мотор 1-фазный	Мотор 3-фазный	Всего 1-фазный	Всего 3-фазный
4XRm16/4-1.1	4XR16/4-1.1	2"	502	399	379	901	881	3.4	10.6	9.8	14.0	13.2
4XRm16/6-1.5	4XR16/6-1.5	2"	639	449	424	1088	1063	4.3	12.9	11.7	17.2	16.0
4XRm16/9-2.2	4XR16/9-2.2	2"	876	542	514	1418	1390	5.6	17.7	15.7	23.3	21.3
-	4XR16/12-3	2"	1081	-	594	-	1675	7.0	-	19.8	-	26.8
-	4XR16/16-4	2"	1386	-	698	-	2084	8.8	-	23.7	-	32.5
-	4XR16/20-5.5	2"	1660	-	788	-	2448	10.6	-	28.0	-	38.6
-	4XR16/25-7.5	2"	2034	-	908	-	2942	12.8	-	34.0	-	46.8

4XRS 2

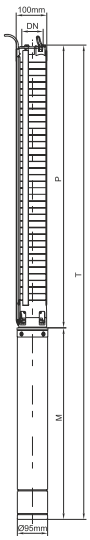

Модель		DN	Размеры (мм)					Вес (кг)				
1~ 220в/240в	3~ 380в/415в		Корпус насоса	Мотор 1-фазный	Мотор 3-фазный	Всего 1-фазный	Всего 3-фазный	Корпус насоса	Мотор 1-фазный	Мотор 3-фазный	Всего 1-фазный	Всего 3-фазный
4XRSm2/9-0.37	4XRS2/9-0.37	$1^1/_4$"/$1^1/_2$"	344	314	314	658	658	3.1	6.7	6.7	9.8	9.8
4XRSm2/13-0.55	4XRS2/13-0.55	$1^1/_4$"/$1^1/_2$"	428	329	329	757	757	4.0	7.3	7.3	11.3	11.3
4XRSm2/18-0.75	4XRS2/18-0.75	$1^1/_4$"/$1^1/_2$"	533	359	344	892	877	5.1	8.7	8.0	13.8	13.1
4XRSm2/23-1.1	4XRS2/23-1.1	$1^1/_4$"/$1^1/_2$"	628	399	379	1027	1007	6.1	10.6	9.8	16.7	15.9
4XRSm2/33-1.5	4XRS2/33-1.5	$1^1/_4$"/$1^1/_2$"	848	449	424	1297	1272	8.1	12.9	11.7	21.0	19.8
4XRSm2/48-2.2	4XRS2/48-2.2	$1^1/_4$"/$1^1/_2$"	1163	542	514	1705	1677	11.5	17.7	15.7	29.2	27.2
-	4XRS2/65-3	$1^1/_4$"/$1^1/_2$"	1520	-	594	-	2114	15.2	-	19.8	-	35.0

4XRS 3

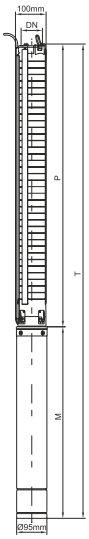

Модель		DN	Размеры (мм)					Вес (кг)				
1~ 220в/240в	3~ 380в/415в		Корпус насоса	Мотор 1-фазный	Мотор 3-фазный	Всего 1-фазный	Всего 3-фазный	Корпус насоса	Мотор 1-фазный	Мотор 3-фазный	Всего 1-фазный	Всего 3-фазный
4XRSm3/6-0.37	**4XRS3/6-0.37**	$1^1/_4$"/$1^1/_2$"	281	314	314	595	595	2.5	6.7	6.7	9.2	9.2
4XRSm3/9-0.55	**4XRS3/9-0.55**	$1^1/_4$"/$1^1/_2$"	344	329	329	673	673	3.2	7.3	7.3	10.5	10.5
4XRSm3/12-0.75	**4XRS3/12-0.75**	$1^1/_4$"/$1^1/_2$"	407	359	344	766	751	3.8	8.7	8.0	12.5	11.8
4XRSm3/18-1.1	**4XRS3/18-1.1**	$1^1/_4$"/$1^1/_2$"	533	399	379	932	912	5.1	10.6	9.8	15.7	14.9
4XRSm3/25-1.5	**4XRS3/25-1.5**	$1^1/_4$"/$1^1/_2$"	680	449	424	1129	1104	6.6	12.9	11.7	19.5	18.3
4XRSm3/33-2.2	**4XRS3/33-2.2**	$1^1/_4$"/$1^1/_2$"	848	542	514	1390	1362	8.4	17.7	15.7	26.1	24.1
-	**4XRS3/45-3**	$1^1/_4$"/$1^1/_2$"	1100	-	594	-	1694	11.0	-	19.8	-	30.8
-	**4XRS3/60-4**	$1^1/_4$"/$1^1/_2$"	1415	-	698	-	2113	14.3	-	23.7	-	38.0

4XRS 5

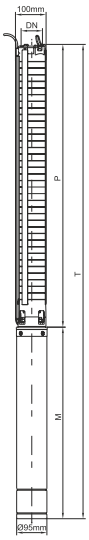

Модель		DN	Размеры (мм)					Вес (кг)				
1~ 220в/240в	3~ 380в/415в		Корпус насоса	Мотор 1-фазный	Мотор 3-фазный	Всего 1-фазный	Всего 3-фазный	Корпус насоса	Мотор 1-фазный	Мотор 3-фазный	Всего 1-фазный	Всего 3-фазный
4XRSm5/4-0.37	**4XRS5/4-0.37**	$1^1/_4$"/$1^1/_2$"	251	314	314	565	565	2.2	6.7	6.7	8.9	8.9
4XRSm5/6-0.55	**4XRS5/6-0.55**	$1^1/_4$"/$1^1/_2$"	299	329	329	628	628	2.6	7.3	7.3	9.9	9.9
4XRSm5/8-0.75	**4XRS5/8-0.75**	$1^1/_4$"/$1^1/_2$"	347	359	344	706	691	3.1	8.7	8.0	11.8	11.1
4XRSm5/12-1.1	**4XRS5/12-1.1**	$1^1/_4$"/$1^1/_2$"	443	399	379	842	822	4.0	10.6	9.8	14.6	13.8
4XRSm5/17-1.5	**4XRS5/17-1.5**	$1^1/_4$"/$1^1/_2$"	563	449	424	1012	987	5.1	12.9	11.7	18.0	16.8
4XRSm5/25-2.2	**4XRS5/25-2.2**	$1^1/_4$"/$1^1/_2$"	755	542	514	1297	1269	7.0	17.7	15.7	24.7	22.7
-	**4XRS5/33-3**	$1^1/_4$"/$1^1/_2$"	947	-	594	-	1541	8.8	-	19.8	-	28.6
-	**4XRS5/44-4**	$1^1/_4$"/$1^1/_2$"	1208	-	698	-	1906	11.3	-	23.7	-	35.0
-	**4XRS5/58-5.5**	$1^1/_4$"/$1^1/_2$"	1538	-	788	-	2326	14.5	-	28.0	-	42.5

4XRS 8

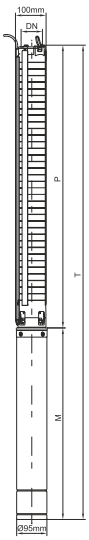

Модель		DN	Размеры (мм)					Вес (кг)				
1~ 220в/240в	3~ 380в/415в		Корпус насоса	Мотор 1-фазный	Мотор 3-фазный	Всего 1-фазный	Всего 3-фазный	Корпус насоса	Мотор 1-фазный	Мотор 3-фазный	Всего 1-фазный	Всего 3-фазный
4XRSm8/5-0.75	**4XRS8/5-0.75**	$1^1/_2$"/2"	415	359	344	774	759	4.4	8.7	8.0	13.1	12.4
4XRSm8/7-1.1	**4XRS8/7-1.1**	$1^1/_2$"/2"	499	399	379	898	878	5.0	10.6	9.8	15.6	14.8
4XRSm8/10-1.5	**4XRS8/10-1.5**	$1^1/_2$"/2"	625	449	424	1074	1049	6.0	12.9	11.7	18.9	17.7
4XRSm8/15-2.2	**4XRS8/15-2.2**	$1^1/_2$"/2"	835	542	514	1377	1349	7.7	17.7	15.7	25.4	23.4
-	**4XRS8/18-3**	$1^1/_2$"/2"	961	-	594	-	1555	8.7	-	19.8	-	28.5
-	**4XRS8/25-4**	$1^1/_2$"/2"	1213	-	698	-	1911	10.7	-	23.7	-	34.4
-	**4XRS8/36-5.5**	$1^1/_2$"/2"	1717	-	788	-	2505	14.7	-	28.0	-	42.7

shop.kelet.kz

4XRS 14

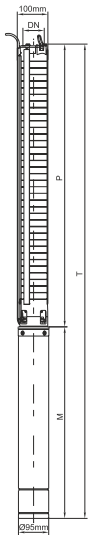

Модель		DN	Размеры (мм)					Вес (кг)				
1~ 220в/240в	3~ 380в/415в		Корпус насоса	Мотор 1-фазный	Мотор 3-фазный	Всего 1-фазный	Всего 3-фазный	Корпус насоса	Мотор 1-фазный	Мотор 3-фазный	Всего 1-фазный	Всего 3-фазный
4XRSm14/5-1.5	**4XRS14/5-1.5**	1½"/2"	628	449	424	1077	1052	4.4	12.9	11.7	17.3	16.1
4XRSm14/7-2.2	**4XRS14/7-2.2**	1½"/2"	838	554	514	1392	1352	5.0	17.7	15.7	22.7	20.7
-	**4XRS14/10-3**	1½"/2"	1006	-	594	-	1600	6.0	-	19.8	-	25.8
-	**4XRS14/13-4**	1½"/2"	1258	-	669	-	1927	7.0	-	23.7	-	30.7
-	**4XRS14/18-5.5**	1½"/2"	1678	-	788	-	2466	8.5	-	28.0	-	36.5
-	**4XRS14/24-7.5**	1½"/2"	2182	-	908	-	3090	10.3	-	34.0	-	44.3

6XRS 17

Модель		DN	Размеры (мм)					Вес (кг)				
1~ 220в/240в	3~ 380в/415в		Корпус насоса	Мотор 1-фазный	Мотор 3-фазный	Всего 1-фазный	Всего 3-фазный	Корпус насоса	Мотор 1-фазный	Мотор 3-фазный	Всего 1-фазный	Всего 3-фазный
6XRSm17/4-2.2	**6XRS17/4-2.2**	3"/4"	514	556	529	1070	1043	8.7	35.9	33.3	44.6	42.0
6XRSm17/5-3	**6XRS17/5-3**	3"/4"	575	586	554	1161	1129	10.0	38.8	35.8	48.8	45.8
6XRSm17/7-4	**6XRS17/7-4**	3"/4"	696	616	584	1312	1280	12.6	41.7	39.2	54.3	51.8
6XRSm17/9-5.5	**6XRS17/9-5.5**	3"/4"	817	666	614	1483	1431	15.2	46.5	42.6	61.7	57.8
-	**6XRS17/13-7.5**	3"/4"	1059	-	654	-	1713	20.4	-	47.0	-	67.4
-	**6XRS17/15-9.2**	3"/4"	1180	-	704	-	1884	21.7	-	52.7	-	74.4
-	**6XRS17/19-11**	3"/4"	1422	-	754	-	2176	26.9	-	58.3	-	85.2
-	**6XRS17/23-13**	3"/4"	1664	-	804	-	2468	32.1	-	63.9	-	96.0
-	**6XRS17/26-15**	3"/4"	1845	-	854	-	2699	36.0	-	69.5	-	105.5
-	**6XRS17/32-18.5**	3"/4"	2208	-	934	-	3142	43.8	-	80.9	-	124.7
-	**6XRS17/38-22**	3"/4"	2571	-	1014	-	3585	51.6	-	91.6	-	143.2
-	**6XRS17/45-26**	3"/4"	2995	-	1094	-	4089	60.7	-	102.3	-	163.0

6XRS 30

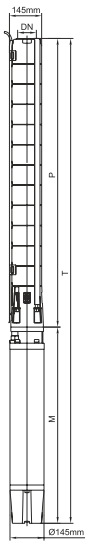

Модель		DN	Размеры (мм)					Вес (кг)				
1~ 220в/240в	3~ 380в/415в		Корпус насоса	Мотор 1-фазный	Мотор 3-фазный	Всего 1-фазный	Всего 3-фазный	Корпус насоса	Мотор 1-фазный	Мотор 3-фазный	Всего 1-фазный	Всего 3-фазный
6XRSm30/3-3	**6XRS30/3-3**	3"/4"	560	586	554	1146	1114	8.9	38.8	35.8	47.7	44.7
6XRSm30/4-4	**6XRS30/4-4**	3"/4"	656	616	584	1272	1240	10.7	41.7	39.2	52.4	49.9
6XRSm30/6-5.5	**6XRS30/6-5.5**	3"/4"	848	666	614	1514	1462	14.3	46.5	42.6	60.8	56.9
-	**6XRS30/8-7.5**	3"/4"	1040	-	654	-	1694	17.9	-	47.0	-	64.9
-	**6XRS30/10-9.2**	3"/4"	1232	-	704	-	1936	21.5	-	52.7	-	74.2
-	**6XRS30/12-11**	3"/4"	1424	-	754	-	2178	25.1	-	58.3	-	83.4
-	**6XRS30/14-13**	3"/4"	1616	-	804	-	2420	28.7	-	63.9	-	92.6
-	**6XRS30/16-15**	3"/4"	1808	-	854	-	2662	32.3	-	69.5	-	101.8
-	**6XRS30/20-18.5**	3"/4"	2192	-	934	-	3126	39.5	-	80.9	-	120.4
-	**6XRS30/24-22**	3"/4"	2576	-	1013	-	3589	46.7	-	91.6	-	138.3
-	**6XRS30/29-26**	3"/4"	3056	-	1093	-	4149	55.7	-	102.3	-	158
-	**6XRS30/34-30**	3"/4"	3536	-	1174	-	4710	64.7	-	113.0	-	177.7

6XRS 46

Модель		DN	Размеры (мм)					Вес (кг)				
1~ 220в/240в	3~ 380в/415в		Корпус насоса	Мотор 1-фазный	Мотор 3-фазный	Всего 1-фазный	Всего 3-фазный	Корпус насоса	Мотор 1-фазный	Мотор 3-фазный	Всего 1-фазный	Всего 3-фазный
6XRSm46/3-4	**6XRS46/3-4**	3"/4"	611	616	584	1227	1195	11.0	41.7	39.2	52.7	50.2
6XRSm46/4-5.5	**6XRS46/4-5.5**	3"/4"	724	666	614	1390	1338	13.5	46.5	42.6	60.0	56.1
-	**6XRS46/5-7.5**	3"/4"	837	-	654	-	1491	16.0	-	47.0	-	63.0
-	**6XRS46/6-9.2**	3"/4"	950	-	704	-	1654	18.5	-	52.7	-	71.2
-	**6XRS46/7-11**	3"/4"	1063	-	754	-	1817	21.0	-	58.3	-	79.3
-	**6XRS46/8-13**	3"/4"	1176	-	804	-	1980	23.5	-	63.9	-	87.4
-	**6XRS46/10-15**	3"/4"	1402	-	854	-	2256	28.5	-	69.5	-	98.0
-	**6XRS46/12-18.5**	3"/4"	1628	-	834	-	2562	33.5	-	80.9	-	114.4
-	**6XRS46/14-22**	3"/4"	1854	-	1014	-	2868	38.5	-	91.6	-	130.1
-	**6XRS46/16-26**	3"/4"	2080	-	1094	-	3174	43.5	-	102.3	-	145.8
-	**6XRS46/20-30**	3"/4"	2758	-	1274	-	4032	58.5	-	126.4	-	184.9

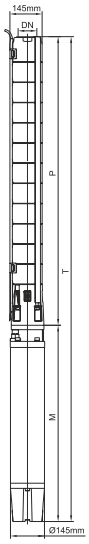

6XRS 60

Модель		DN	Размеры (мм)					Вес (кг)				
1~ 220в/240в	3~ 380в/415в		Корпус насоса	Мотор 1-фазный	Мотор 3-фазный	Всего 1-фазный	Всего 3-фазный	Корпус насоса	Мотор 1-фазный	Мотор 3-фазный	Всего 1-фазный	Всего 3-фазный
6XRSm60/3-5.5	**6XRS60/3-5.5**	3"/4"	611	666	614	1277	1225	14.0	46.5	42.6	60.5	56.6
-	**6XRS60/4-7.5**	3"/4"	724	-	654	-	1378	17.5	-	47.0	-	64.5
-	**6XRS60/5-9.2**	3"/4"	837	-	704	-	1541	21.0	-	52.7	-	73.7
-	**6XRS60/6-11**	3"/4"	950	-	754	-	1704	24.5	-	58.3	-	82.8
-	**6XRS60/7-13**	3"/4"	1063	-	804	-	1867	28.0	-	63.9	-	91.9
-	**6XRS60/8-15**	3"/4"	1176	-	854	-	2030	31.5	-	69.5	-	101.0
-	**6XRS60/10-18.5**	3"/4"	1402	-	934	-	2336	38.5	-	81.9	-	120.4
-	**6XRS60/12-22**	3"/4"	1628	-	1014	-	2642	45.5	-	91.6	-	137.1
-	**6XRS60/14-26**	3"/4"	1854	-	1094	-	2948	52.5	-	102.3	-	154.8
-	**6XRS60/16-30**	3"/4"	2080	-	1174	-	3254	59.5	-	113	-	172.5

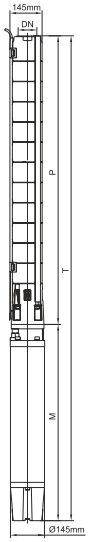

6XRP 18

Модель		DN	Размеры (мм)					Вес (кг)				
1~ 220в/240в	3~ 380в/415в		Корпус насоса	Мотор 1-фазный	Мотор 3-фазный	Всего 1-фазный	Всего 3-фазный	Корпус насоса	Мотор 1-фазный	Мотор 3-фазный	Всего 1-фазный	Всего 3-фазный
6XRPm18/4-2.2	**6XRP18/4-2.2**	$2^1/_2$"/3"	669	616	584	1285	1253	16.3	41.7	39.2	58.0	55.5
6XRPm18/5-3	**6XRP18/5-3**	$2^1/_2$"/3"	759	666	614	1425	1373	18.1	46.5	42.6	64.6	60.7
6XRPm18/6-4	**6XRP18/6-4**	$2^1/_2$"/3"	849	-	654	-	1503	19.9	-	47.0	-	66.9
6XRPm18/8-5.5	**6XRP18/8-5.5**	$2^1/_2$"/3"	939	-	704	-	1643	21.7	-	52.7	-	74.4
-	**6XRP18/10-7.5**	$2^1/_2$"/3"	1029	-	754	-	1783	23.5	-	58.3	-	81.8
-	**6XRP18/12-9.2**	$2^1/_2$"/3"	1191	-	804	-	1995	25.3	-	63.9	-	89.2
-	**6XRP18/15-11**	$2^1/_2$"/3"	1281	-	854	-	2135	27.1	-	69.5	-	96.6
-	**6XRP18/17-13**	$2^1/_2$"/3"	1371	-	934	-	2305	28.9	-	80.9	-	109.8
-	**6XRP18/19-15**	$2^1/_2$"/3"	1461	-	934	-	2395	30.7	-	80.9	-	111.6
-	**6XRP18/24-18.5**	$2^1/_2$"/3"	1641	-	1014	-	2655	34.3	-	91.6	-	125.9
-	**6XRP18/28-22**	$2^1/_2$"/3"	1821	-	1094	-	2915	37.9	-	102.3	-	140.2
-	**6XRP18/33-26**	$2^1/_2$"/3"	2073	-	1174	-	3247	41.5	-	113.0	-	154.5

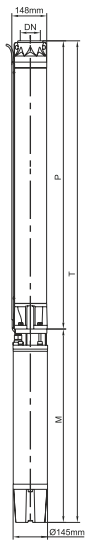

shop.kelet.kz

6XRP 30

Модель		DN	Размеры (мм)					Вес (кг)				
1~ 220в/240в	3~ 380в/415в		Корпус насоса	Мотор 1-фазный	Мотор 3-фазный	Всего 1-фазный	Всего 3-фазный	Корпус насоса	Мотор 1-фазный	Мотор 3-фазный	Всего 1-фазный	Всего 3-фазный
6XRPm30/3-3	6XRP30/3-3	3"/4"	562	586	563	1148	1125	14.0	38.8	36.9	52.8	50.9
6XRPm30/4-4	6XRP30/4-4	3"/4"	615	616	593	1231	1208	15.0	41.7	40.3	56.7	55.3
6XRPm30/6-5.5	6XRP30/6-5.5	3"/4"	723	666	633	1389	1356	17.0	46.5	44.8	63.5	61.8
-	6XRP30/8-7.5	3"/4"	831	-	683	-	1514	19.0	-	50.4	-	69.4
-	6XRP30/9-9.2	3"/4"	885	-	733	-	1618	20.0	-	56.0	-	76.0
-	6XRP30/11-11	3"/4"	993	-	783	-	1776	22.0	-	61.7	-	83.7
-	6XRP30/13-13	3"/4"	1173	-	833	-	2006	24.0	-	67.3	-	91.3
-	6XRP30/15-15	3"/4"	1350	-	883	-	2183	26.0	-	72.9	-	98.9
-	6XRP30/18-18.5	3"/4"	1587	-	933	-	2520	29.0	-	80.9	-	109.9
-	6XRP30/22-22	3"/4"	1875	-	1013	-	2888	33.0	-	91.6	-	124.6
-	6XRP30/25-26	3"/4"	2181	-	1093	-	3274	36.0	-	102.3	-	138.3
-	6XRP30/29-30	3"/4"	2469	-	1173	-	3642	40.0	-	113.0	-	153.0

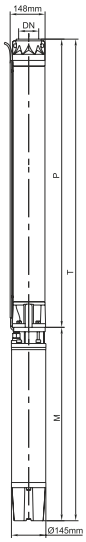

6XRP 45

Модель		DN	Размеры (мм)					Вес (кг)				
1~ 220в/240в	3~ 380в/415в		Корпус насоса	Мотор 1-фазный	Мотор 3-фазный	Всего 1-фазный	Всего 3-фазный	Корпус насоса	Мотор 1-фазный	Мотор 3-фазный	Всего 1-фазный	Всего 3-фазный
6XRPm45/3-4	6XRP45/3-4	3"/4"	675	616	593	1291	1268	16.1	41.7	10.3	57.8	56.4
6XRPm45/4-5.5	6XRP45/4-5.5	3"/4"	767	666	633	1433	1400	17.4	46.5	44.8	63.9	62.2
-	6XRP45/5-7.5	3"/4"	859	-	683	-	1542	18.7	-	50.4	-	69.1
-	6XRP45/6-9.2	3"/4"	951	-	733	-	1684	20.0	-	56.0	-	76.0
-	6XRP45/8-11	3"/4"	1279	-	833	-	2112	22.6	-	67.3	-	89.9
-	6XRP45/9-13	3"/4"	1443	-	883	-	2326	23.9	-	72.9	-	96.8
-	6XRP45/10-15	3"/4"	1607	-	933	-	2540	25.2	-	80.9	-	106.1
-	6XRP45/12-18.5	3"/4"	1935	-	1013	-	2948	27.8	-	91.6	-	119.4
-	6XRP45/14-22	3"/4"	2263	-	1093	-	3356	30.4	-	102.3	-	132.7
-	6XRP45/16-26	3"/4"	2663	-	1173	-	3836	33.0	-	113.0	-	146.0
-	6XRP45/18-30	3"/4"	3135	-	1298	-	4433	35.6	-	129.2	-	164.8

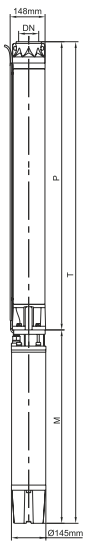

6XRP 60

Модель		DN	Размеры (мм)					Вес (кг)				
1~ 220в/240в	3~ 380в/415в		Корпус насоса	Мотор 1-фазный	Мотор 3-фазный	Всего 1-фазный	Всего 3-фазный	Корпус насоса	Мотор 1-фазный	Мотор 3-фазный	Всего 1-фазный	Всего 3-фазный
6XRPm60/3-5.5	6XRP60/3-5.5	3"/4"	705	666	614	1371	1319	15.4	46.5	42.6	61.9	58.0
-	6XRP60/4-7.5	3"/4"	807	-	654	-	1641	16.9	-	47.0	-	63.9
-	6XRP60/5-11	3"/4"	909	-	754	-	1663	18.4	-	58.3	-	76.7
-	6XRP60/6-13	3"/4"	1011	-	854	-	1865	19.9	-	69.5	-	89.4
-	6XRP60/7-15	3"/4"	1113	-	934	-	2047	21.4	-	80.9	-	102.3
-	6XRP60/9-18.5	3"/4"	1317	-	1014	-	2331	24.4	-	91.6	-	116.0
-	6XRP60/10-22	3"/4"	1462	-	1094	-	2556	25.9	-	102.3	-	128.2
-	6XRP60/12-26	3"/4"	1754	-	1174	-	2928	28.9	-	113.0	-	141.9
-	6XRP60/14-30	3"/4"	1900	-	1274	-	3174	31.9	-	126.4	-	158.3

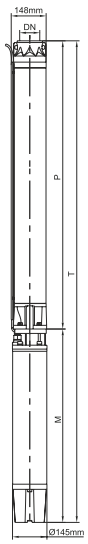

Насосы скважинные винтовые

4DWG

Применение

- Для обеспечения водой из колодцев и резервуаров
- Для домашнего использования, гражданского и промышленного применения
- Для сада и орошения

Условия работы

- Максимальная температура перекачиваемой жидкости: 40 °C
- Максимальное содержание песка: 3 %
- Максимальное погружение: 15 м
- Минимальный диаметр колодца: 4"

Мотор и насос

- **Трехфазный**: 380-415 В / 50 Гц
- **Однофазный**: 220-240 В / 50 Гц
- Снабжен блоком управления пуском с цифровым автоконтролем

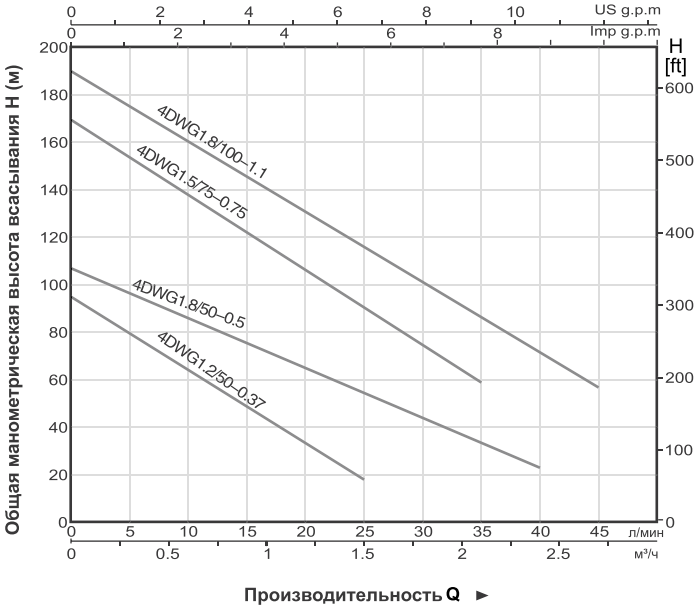

Расшифровка обозначений

4DWG1.2/50–0.37

- Мощность (кВт)
- Номинальная высота (м)
- Номинальная пропускная способность (куб.м/ч)
- Тип резьбовой шпильки
- Погружной глубинный насос
- Минимальный диаметр колодца: 4"

Компоненты	Материалы
Корпус подающего устройства	Сталь марки 304 по AISI
Фильтр	Сталь марки 304 по AISI
Внешний корпус мотора	Сталь марки 304 по AISI
Верхняя крышка	Чугун марки G20 по UNI5007
Нижний суппорт	Сталь марки 304 по AISI
Сальник	Специальный сальник для глубоких колодцев (углерод по SIC/TC)
Вал	Сталь марки 304-C1045 по AISI
Подшипник	Японский бренд подшипников NSK

MA

Технические характеристики

Модель		Мощность		Производ-сть м³/ч	Высота всасывания	Выходное отверстие	Скорость (1/мин)	Размеры (мм)	
1~ 220в/240в	3~ 380в/415в	кВт	л.с.					∅ Диаметр	Длина
4DWGm1.2/50–0.37	4DWG1.2/50–0.37	0.37	0.5	1.2	50	1"	2850	96	540
4DWGm1.8/50–0.5	4DWG1.8/50–0.5	0.5	0.7	1.8	50	1"	2850	96	560
4DWGm1.5/60–0.55	4DWG1.5/60–0.55	0.55	0.75	1.5	60	1"	2850	96	580
4DWGm1.2/100–0.75	4DWG1.2/100–0.75	0.75	1	1.2	100	1"	2850	96	620
4DWGm1.5/120–1.1	4DWG1.5/120–1.1	1.1	1.5	1.5	120	1"	2850	96	680

Расшифровка обозначений

24 V T T S – G1

- G1 — Резьбовое соединение
- S — Бак из нержавеющей стали(Для железного бака отсутствует)
- T — Фактическая ёмкость=Номинальная ёмкость
- T — Гидроаккумулятор
- V — Тип бака
  C: Горизонтальный бак
  V: Вертикальный бак
  S: Вертикальный плоский бак
- 24 — Номинальная ёмкость бака

Расширительные баки (гидроаккумуляторы)

Модель	Макс. давление	Номинальная емкость	Действительная емкость	Мембрана	Макс. температура	Соединение
24ST	8	24	20	EPDM	99℃	G1"
24STT	8	24	24	EPDM	99℃	G1"
Срок службы резиновой мембраны 50 000 циклов						

Модель	Макс. давление	Номинальная емкость	Действительная емкость	Мембрана	Макс. температура	Соединение
2VT	8	2	2	EPDM	99℃	G1/2"
4VT	8	4	4	EPDM	99℃	G1"
8VT	8	8	8	N.R	99℃	G1"
19VT	8	19	18	EPDM	99℃	G1"
24VT	8	24	20	EPDM	99℃	G1"
24VTT	8	24	24	EPDM	99℃	G1"
Срок службы резиновой мембраны 50 000 циклов						

Модель	Макс. давление	Номинальная емкость	Действительная емкость	Мембрана	Макс. температура	Соединение
19CT	8	19	18	EPDM	99℃	G1"
24CT	8	24	20	EPDM	99℃	G1"
24CTT	8	24	24	EPDM	99℃	G1"
50CT	8	50	36	EPDM	99℃	G1"
50CTT	8	50	50	EPDM	99℃	G1"
60CTT	8	60	60	EPDM	99℃	G1"
100CT	8	100	80	EPDM	99℃	G1"
100CTT	8	100	100	EPDM	99℃	G1"
Срок службы резиновой мембраны 50 000 циклов						

Модель	Макс. давление	Номинальная емкость	Действительная емкость	Мембрана	Макс. температура	Соединение
50FT	8	50	36	EPDM	99℃	G1"
50FTT	8	50	50	EPDM	99℃	G1"
60FTT	8	60	60	EPDM	99℃	G1"
100FT	8	100	80	EPDM	99℃	G1"
100FTT	8	100	100	EPDM	99℃	G1"
Срок службы резиновой мембраны 50 000 циклов						

3 ходовые / 5 ходовые муфты

5TA 5TB 3TA

Модель	Соединение	Длина
3TA	G1″	70.80.90
5TA	G1″	70.80.90
5TB	G1″	70.80.90

Донный клапан

FVA

Модель	Соединение
FVA1	1"
FVA1.25	11/4"
FVA1.5	11/2"
FVA2	2"
FVA3	3"

- Сетка из нержавеющей стали
- Может использоваться как обратный клапан

Гибкий шланг

Модель	FH12.8-01(L=128mm)	FH44-03(L=440mm)
Входной	$G^3/_4$"	G1"
Выходной штуцер	$G^3/_8$"	G1"
Условный проход	нержавеющая сталь	нержавеющая сталь
Применение	Температура жидкости: не выше 35℃ Температура окружающей среды: не выше 40℃	

Фильтр

Модель	WF-01A	WF-02A
Входной/Выходной штуцер	1"×1"	1"×1"
Объем колбы	1L	2L
Максимальное давление	5bar	5bar
Применение	Температура жидкости: не выше 35℃ Температура окружающей среды: не выше 40℃	

Реле давления

PS-02C

- Высокая точность
- Высокая чувствительность
- Диапазон давления 1,4-5,6 бар
- G 1/4"

PS-02B

- Высокая точность
- Высокая чувствительность
- Диапазон давления 1,4-5,6 бар
- G 1/4"

Манометры

Аксиальный

Радиальный

PG - P 40 A

- A: аксиальный; R: радиальный
- Размер (40 мм, 50 мм, 60 мм)
- P: пластик; S: стальной лист; SS: нержавеющая сталь
- Манометр

- Два типа подключения:
- Для манометра 40 мм, шкала 0-6 бар
- Для манометра 50 мм, шкала 0-10 бар или 0-6 бар
- Заднее / нижнее подключение

Электронные регуляторы давления

PS-04A

Номинальное напряжение	220В~240В/110В~120В
Частота	50/60Гц
Максимальный ток	10А
Максимальная мощность	1.1кВт/1.5кВт
Начальное давление	1.2бар/1.5бар/2.2бар
Максимальное рабочее давление	10бар
Соединительная резьба	G1"
Класс защиты	IP65
Максимальная рабочая температура	60°C
Требования к кабелю	Диаметр кабеля 7,5-9мм

PS-04B

Номинальное напряжение	220В~240В/110В~120В
Частота	50/60Гц
Максимальный ток	10А
Максимальная мощность	1.1кВт/1.5кВт
Начальное давление	1.2бар/1.5бар/2.2бар
Максимальное рабочее давление	10бар
Соединительная резьба	G1"
Класс защиты	IP65
Максимальная рабочая температура	60°C
Требования к кабелю	Диаметр кабеля 7,5-9мм

PS-04C

Номинальное напряжение	220В~240В/110В~120В
Частота	50/60Гц
Максимальный ток	10А
Максимальная мощность	1.1кВт/1.5кВт
Начальное давление	1.5бар/2.2бар
Максимальное рабочее давление	10бар
Соединительная резьба	G1"
Класс защиты	IP54
Максимальная рабочая температура	60°C
Требования к кабелю	Диаметр кабеля 7,5-9мм

Конденсатор

2-х проводной 2(4) клеммы

ЕМКОСТЬ (μF)	тип	ДИАМЕТР (мм)	ДЛИНА (мм)
6	2 провода	32	66
8	2 провода	32	66
8	4 Клемма	35	72
10	2 провода	34	62
10	4 Клемма	35	72
12	2 провода	40	73
16	2 провода	42	71
16	4 Клемма	42	73
20	2 провода	42	74
20	4 Клемма	42	74
25	2 провода	42	82
35	4 Клемма	42	70
40	2 провода	42	82
40	4 Клемма	45	73
42.5	2 Клемма	51	100
45	2 Клемма	51	100
50	2 Клемма	51	100

Поплавковый выключатель

FLO-01

FLO-04

МОДЕЛЬ	FLO-01	FLO-01(С блоком баланса)
Характеристики	16(14)125V 16(8)250V	16(14)125V 16(8)250V
Кабель	H07RN-F/8-F 3G1.0mm²x0.55m/0.65m/0.75m/2m/3m/5m/10m	
Срок службы	5000 циклов	5000 циклов
Режим использования	Температура жидкости, не более 35℃ Температура окружающей среды, не более 40℃	

Памятка

Памятка

Промышленные насосы

- **Насосы вертикальные многоступенчатые из нержавеющей стали**

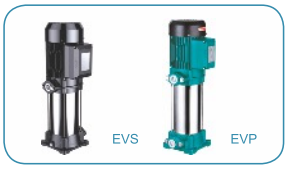

- **Насосы вертикальные многоступенчатые из нержавеющей стали**

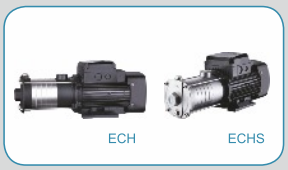

- **Насосы горизонтальные многоступенчатые из нержавеющей стали**

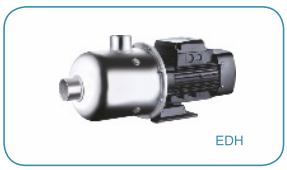

- **Насосы горизонтальные многоступенчатые из нержавеющей стали**

- **Центробежные насосы из нержавеющей стали**

- **Насосы вертикальные с линейным расположением патрубков.**

- **Насосы центробежные моноблочные**

- **Насос центробежный консольный**

- **Насосы центробежные консольные**

Промышленные насосы

- **Насосы циркуляционные**

- **бустерный насос**

- **Насосы погружные для водоотведения**

- **Погружной насос для сточных вод**

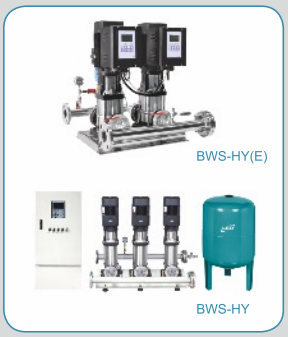

- **Системы насосные для повышения давления**